ΕΛΛΗΝΙΚΗ ΔΗΜΟΚΡΑΤΙΑ
ΙΟΝΙΟ ΠΑΝΕΠΙΣΤΗΜΙΟ

ΔΙΕΥΘΥΝΣΗ ΤΕΧΝΙΚΩΝ ΥΠΗΡΕΣΙΩΝ

ΕΡΓΟ :

ΚΤΙΡΙΟ ΤΜΗΜΑΤΟΣ ΜΟΥΣΙΚΩΝ ΣΠΟΥΔΩΝ ΣΤΟ ΟΙΚΟΠΕΔΟ Ε.Α.Σ.Κ.

ΘΕΣΗ ΕΡΓΟΥ :

9η ΠΑΡΟΔΟΣ Δ. ΘΕΟΤΟΚΗ ,
ΠΕΡΙΟΧΗ ΠΑΛΛΑΔΑ - Ο.Τ. 379 , ΚΕΡΚΥΡΑ

ΣΤΑΔΙΟ ΜΕΛΕΤΗΣ : **ΗΛΕΚΤΡΟΜΗΧΑΝΟΛΟΓΙΚΗ ΜΕΛΕΤΗ ΕΦΑΡΜΟΓΗΣ**	ΗΜ.
ΘΕΜΑ ΣΧΕΔΙΟΥ : ΜΟΝΟΓΡΑΜΜΙΚΑ ΔΙΑΓΡΑΜΜΑΤΑ ΠΙΝΑΚΩΝ ΗΛΕΚΤΡΙΚΑ ΙΣΧΥΡΑ ΗΛΕΚΤΡΙΚΟΣ ΥΠΟΣΤΑΘΜΟΣ	ΗΙΥ-04
	ΚΛΙΜΑΚΑ : -

ΑΡΧΙΤΕΚΤΟΝΙΚΗ ΜΕΛΕΤΗ	ΣΤΑΤΙΚΗ ΜΕΛΕΤΗ	ΜΕΛΕΤΗ Η/Μ ΕΓΚΑΤΑΣΤΑΣΕΩΝ	ΗΜΕΡΟΜΗΝΙΑ
Δ. ΒΑΣΙΛΟΠΟΥΛΟΣ & ΣΥΝΕΡΓΑΤΕΣ Ε.Ε. ΣΥΝΕΡΓΑΤΕΣ ΑΡΧΙΤΕΚΤΟΝΕΣ : Σ.ΚΟΛΟΒΟΥ, Ε. ΝΤΟΥΡΜΑ, Χ. ΣΟΥΛΙΩΤΗ, Φ. ΓΕΡΟΝΤΑΚΗΣ.	ΑΡΤΕΜΙΣ ΣΥΜΒΟΥΛΟΙ ΜΗΧΑΝΙΚΟΙ Ε.Π.Ε.	Η-Μ ΣΧΕΔΙΑΣΜΟΣ Κ. ΓΕΩΡΓΑΚΟΠΟΥΛΟΣ- Σ. ΤΣΑΝΤΕΣ & ΣΙΑ Ε.Ε.	ΣΕΠΤΕΜΒΡΙΟΣ 2019
ΣΥΜΒΟΥΛΟΣ ΑΚΟΥΣΤΙΚΗΣ ΜΕΛΕΤΗΣ: Ι. ΜΑΡΙΝΟΣ	ΓΕΩΤΕΧΝΙΚΗ ΜΕΛΕΤΗ: Ν. ΔΕΡΕΚΑΣ		

ΣΦΡΑΓΙΔΕΣ ΥΠΟΓΡΑΦΕΣ

Η - Μ ΣΧΕΔΙΑΣΜΟΣ
Κ. ΓΕΩΡΓΑΚΟΠΟΥΛΟΣ - Σ. ΤΣΑΝΤΕΣ & ΣΙΑ Ε.Ε.
ΜΕΛΕΤΕΣ & ΕΠΙΒΛΕΨΕΙΣ Η-Μ ΕΡΓΩΝ
ΑΡ. ΜΗΤΡΩΟΥ Τ.Ε.Ε. 718 - ΑΡ. ΜΗΤΡΩΟΥ ΜΕΛΕΤΗΤΩΝ 292
ΑΙΤΩΛΙΑΣ 37 - ΑΘΗΝΑ 115 23 EMAIL : info@em-engineering.gr
ΤΗΛ. 210 69 16 852 - 210 69 29 411 FAX : 210 69 11 714
ΔΟΥ : ΨΥΧΙΚΟΥ ΑΦΜ : 082034718

ΚΩΣΤΑΣ ΓΕΩΡΓΑΚΟΠΟΥΛΟΣ
ΔΙΠΛΩΜ. ΗΛΕΚΤΡΟΛΟΓΟΣ ΜΗΧΑΝΙΚΟΣ
ΠΟΛΥΤΕΧΝΙΚΗ ΣΧΟΛΗ Α.Π.Θ.
ΜΕΛΟΣ Τ.Ε.Ε. ΑΡΙΘΜΟΣ ΜΗΤΡΩΟΥ 41528
Ν. ΓΕΝΝΗΜΑΤΑ 19 ΑΘΗΝΑ 11524 - email: kgeo@teemail.gr
ΤΗΛ. 210 69 29 411 - 210 725 55 33 FAX: 210 69 11 714
ΔΟΥ: ΨΥΧΙΚΟΥ Α.Φ.Μ.: 040097371

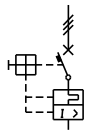 3-ΠΟΛΙΚΟΣ ΑΥΤΟΜΑΤΟΣ ΔΙΑΚΟΠΤΗΣ	 ΡΕΛΕ ΣΥΣΤΗΜΑΤΟΣ KNX	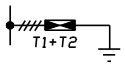 ΑΛΕΞΙΚΕΡΑΥΝΟ ΤΡΙΦΑΣΙΚΟ 220V
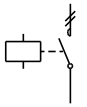 2-ΠΟΛΙΚΟΣ ΤΗΛΕΧΕΙΡΙΖΟΜΕΝΟΣ ΔΙΑΚΟΠΤΗΣ	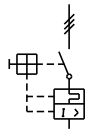 3-ΠΟΛΙΚΟΣ ΑΥΤΟΜΑΤΟΣ ΔΙΑΚΟΠΤΗΣ ΚΙΝΗΤΗΡΩΝ	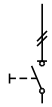 2-ΠΟΛΙΚΟΣ ΔΙΑΚΟΠΤΗΣ ΦΟΡΤΙΟΥ
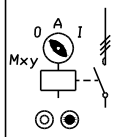 3-ΠΟΛΙΚΟΣ ΤΗΛΕΧΕΙΡΙΖΟΜΕΝΟΣ ΔΙΑΚΟΠΤΗΣ	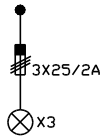 3 ΕΝΔΕΙΚΤΙΚΕΣ ΛΥΧΝΙΕΣ ΣΤΟΥΣ ΣΥΓΟΥΣ	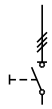 3-ΠΟΛΙΚΟΣ ΔΙΑΚΟΠΤΗΣ ΦΟΡΤΙΟΥ
 ΔΙΕΠΑΦΗ ΤΥΠΟΥ DALI (DALI GATEWAY)	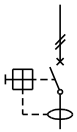 2-ΠΟΛΙΚΟΣ ΑΥΤΟΜΑΤΟΣ ΔΙΑΚΟΠΤΗΣ ΔΙΑΡΡΟΗΣ	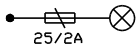 ΕΝΔΕΙΚΤΙΚΗ ΛΥΧΝΙΑ ΣΤΙΣ ΚΛΕΜΕΣ
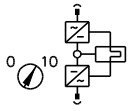 ΕΚΚΙΝΗΤΗΣ ΜΕ ΜΕΤΑΤΡΟΠΕΑ ΣΥΧΝΟΤΗΤΩΝ (INVERTER)	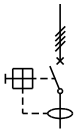 4-ΠΟΛΙΚΟΣ ΑΥΤΟΜΑΤΟΣ ΔΙΑΚΟΠΤΗΣ ΔΙΑΡΡΟΗΣ ΤΥΠΟΥ "A" Ή ΤΥΠΟΥ "B"	 1-ΠΟΛΙΚΟΣ ΜΙΚΡΟ-ΑΥΤΟΜΑΤΟΣ ΔΙΑΚΟΠΤΗΣ

A B C D

C:\PANEL\DWG\SYMB_P01.DWG

No	Revision	Date

Design H-M ΣΧΕΔΙΑΣΜΟΣ	ΥΠΟΜΝΗΜΑ ΣΥΜΒΟΛΩΝ ΤΩΝ ΗΛΕΚΤΡΙΚΩΝ ΠΙΝΑΚΩΝ	1708-ION_SMS	
Aproved H-M ΣΧΕΔΙΑΣΜΟΣ			Rev / Page 1
Date 23/09/20	*E-M Engineering lp*		Cont 2

FORM-A31 (420X297) 2 3 4 5 6



3– ΠΟΛΙΚΟΣ ΜΙΚΡΟ– ΑΥΤΟΜΑΤΟΣ
ΔΙΑΚΟΠΤΗΣ

A

B

C

D

C:\PANEL\DWG\SYMB_P02.DWG

No	Revision	Date

Design	H– M ΣΧΕΔΙΑΣΜΟΣ
Aproved	H– M ΣΧΕΔΙΑΣΜΟΣ
Date	23/09/20

ΥΠΟΜΝΗΜΑ ΣΥΜΒΟΛΩΝ
ΤΩΝ ΗΛΕΚΤΡΙΚΩΝ ΠΙΝΑΚΩΝ

E–M Engineering Ip

1708–ION_SMS

Rev	
Page	2
Cont	–

FORM–A31 (420X297)

2 3 4 5 6

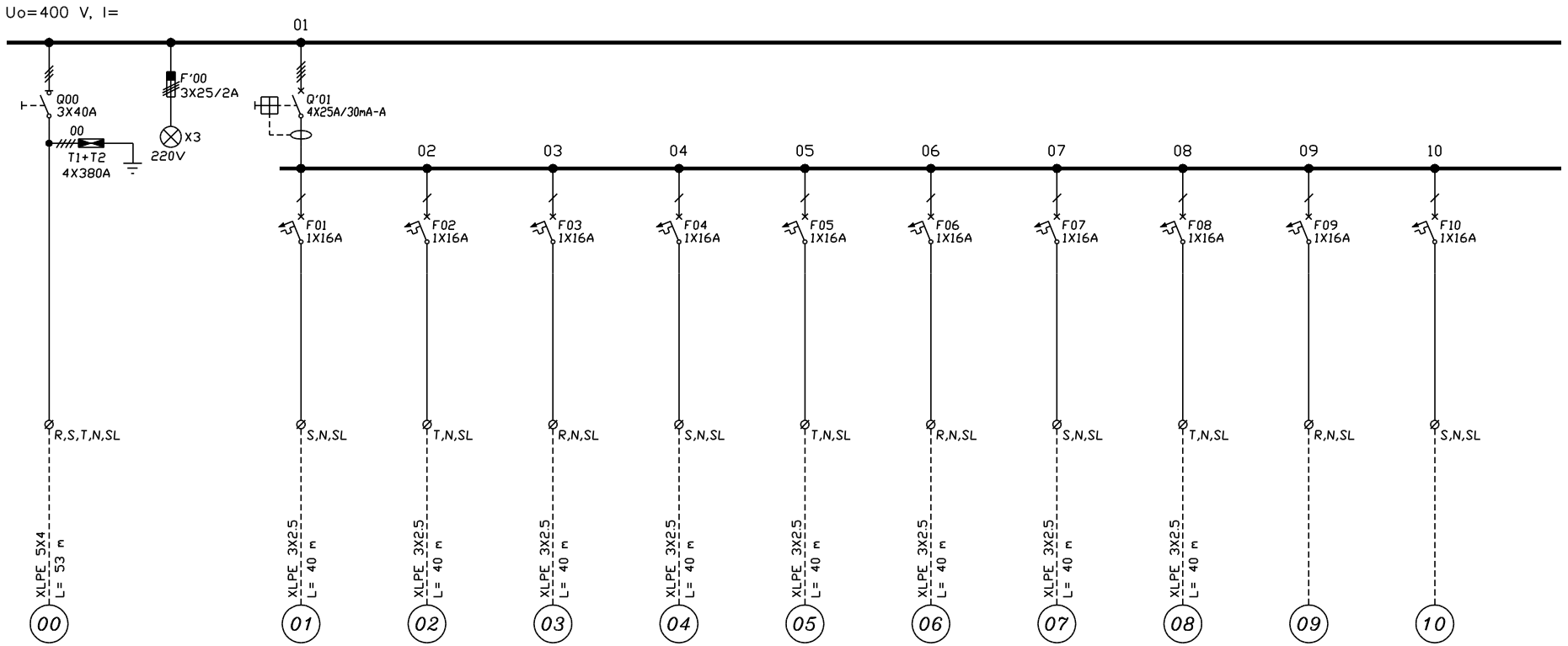

ΤΥΠΟΣ ΠΙΝΑΚΑ : ΜΕΤΑΛΛΙΚΟΣ ΧΩΝΕΥΤΟΣ ΤΥΠΟΥ STAB
ΒΑΘΜΟΣ ΠΡΟΣΤΑΣΙΑΣ : IP30

No	Revision	Date

Design: Η-Μ ΣΧΕΔΙΑΣΜΟΣ
Aproved: Η-Μ ΣΧΕΔΙΑΣΜΟΣ
Date: 23/09/20

ΑΡΙΘΜΟΣ ΠΙΝΑΚΑ : Πφ-2.2/U
ΠΙΝ. ΦΩΤ. 2ΟΥ ΟΡ.- 2 - ΑΔΙΑΛΕΙΠΤΗΣ

E-M Engineering Ip

1708-ION_SMS

Πφ-2.2/U

Rev

Page 1
Cont 2

C:\PANEL\DWG\06459_01.DWG

FORM-A31 (420X297)

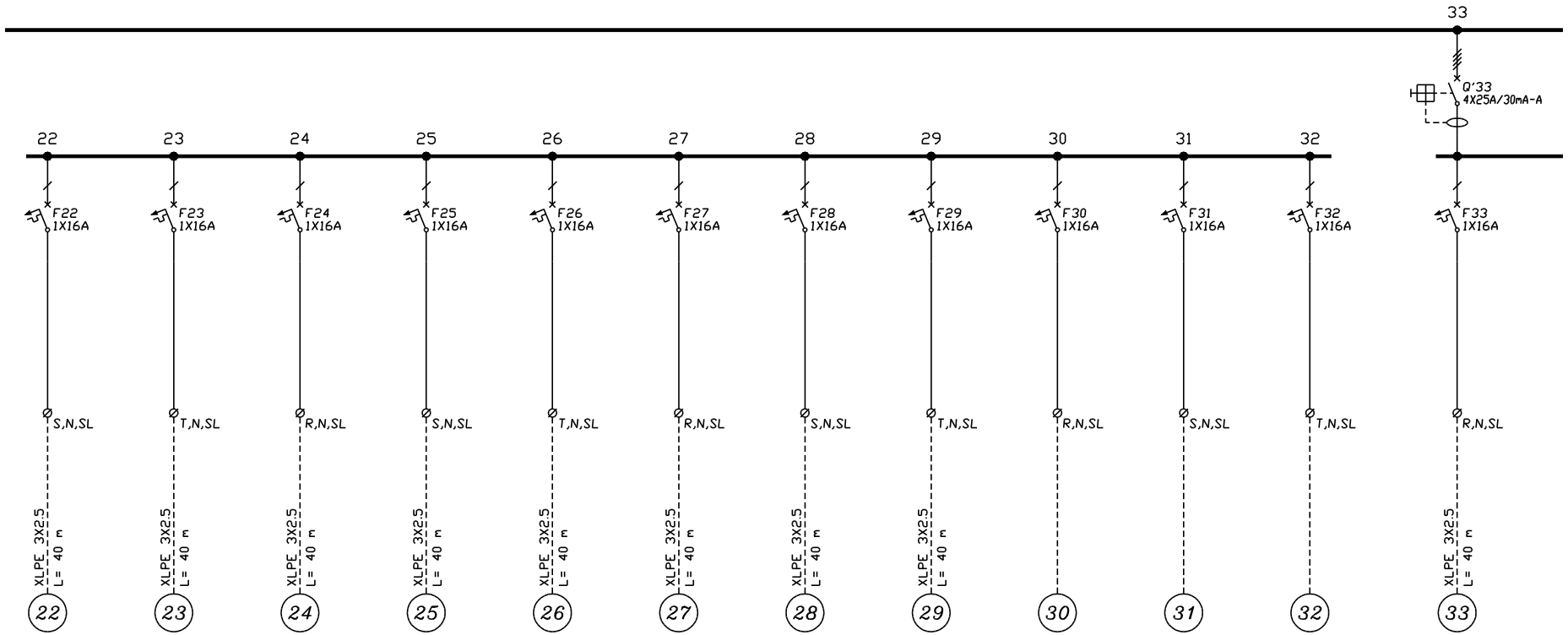

ΤΥΠΟΣ ΠΙΝΑΚΑ : ΜΕΤΑΛΛΙΚΟΣ ΧΩΝΕΥΤΟΣ ΤΥΠΟΥ STAB
ΒΑΘΜΟΣ ΠΡΟΣΤΑΣΙΑΣ : IP30

No	Revision	Date

Design	H-M ΣΧΕΔΙΑΣΜΟΣ
Aproved	H-M ΣΧΕΔΙΑΣΜΟΣ
Date	24/09/20

ΑΡΙΘΜΟΣ ΠΙΝΑΚΑ : Πφ-2.2/K
ΠΙΝ. ΦΩΤ. 2ΟΥ ΟΡ.- 2 - ΚΑΝΟΝΙΚΟΣ

E-M Engineering lp

1708-ION_SMS

Πφ-2.2/K

Rev

Page 3

Cont 4

C:\PANEL\DWG\06461_03.DWG

FORM-A31 (420X297)

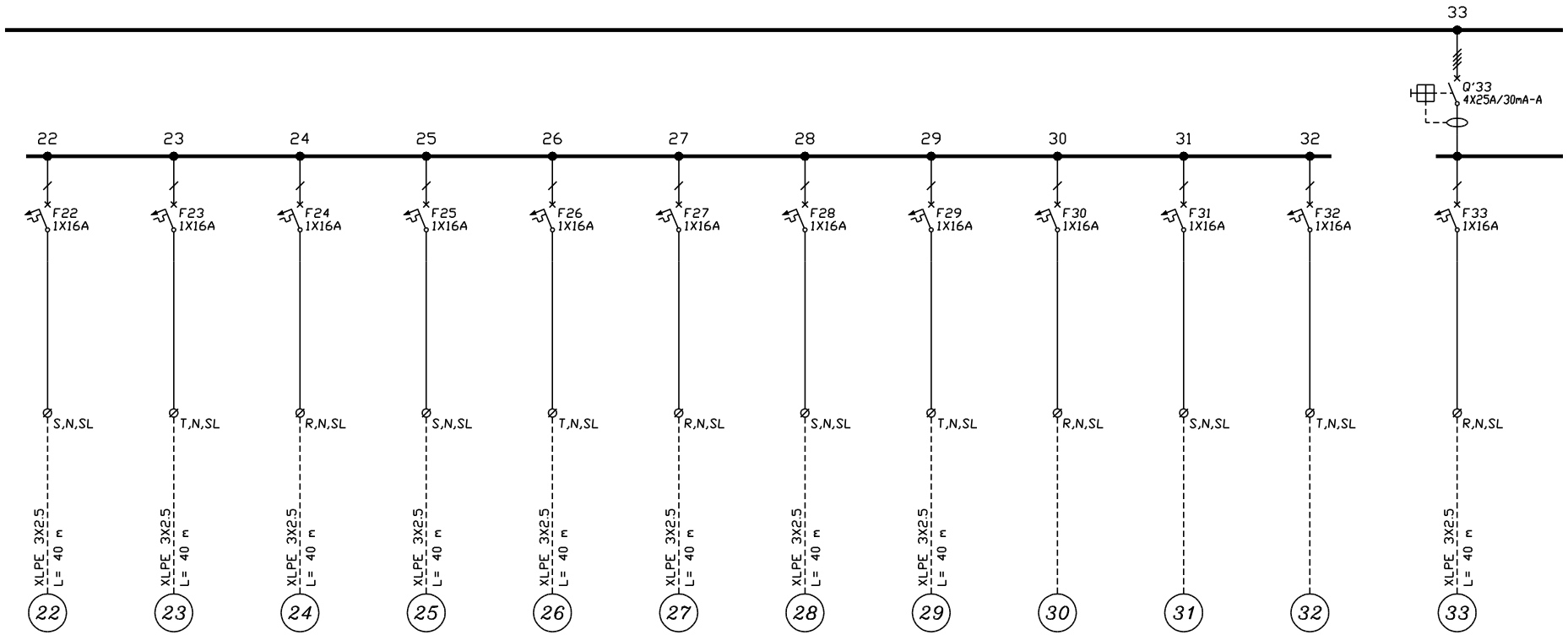

ΤΥΠΟΣ ΠΙΝΑΚΑ : ΜΕΤΑΛΛΙΚΟΣ ΧΩΝΕΥΤΟΣ ΤΥΠΟΥ STAB
ΒΑΘΜΟΣ ΠΡΟΣΤΑΣΙΑΣ : IP30

C:\PANEL\DWG\06455_03.DWG

No	Revision	Date

Design: H-M ΣΧΕΔΙΑΣΜΟΣ
Aproved: H-M ΣΧΕΔΙΑΣΜΟΣ
Date: 24/09/20

ΑΡΙΘΜΟΣ ΠΙΝΑΚΑ : Πφ-1.2/K
ΠΙΝ. ΦΩΤ. 1ΟΥ ΟΡ.- 2 - ΚΑΝΟΝΙΚΟΣ
E-M Engineering Ip

1708-ION_SMS
Πφ-1.2/K

Rev
Page 3
Cont 4

FORM-A31 (420X297) | 2 | 3 | 4 | 5 | 6

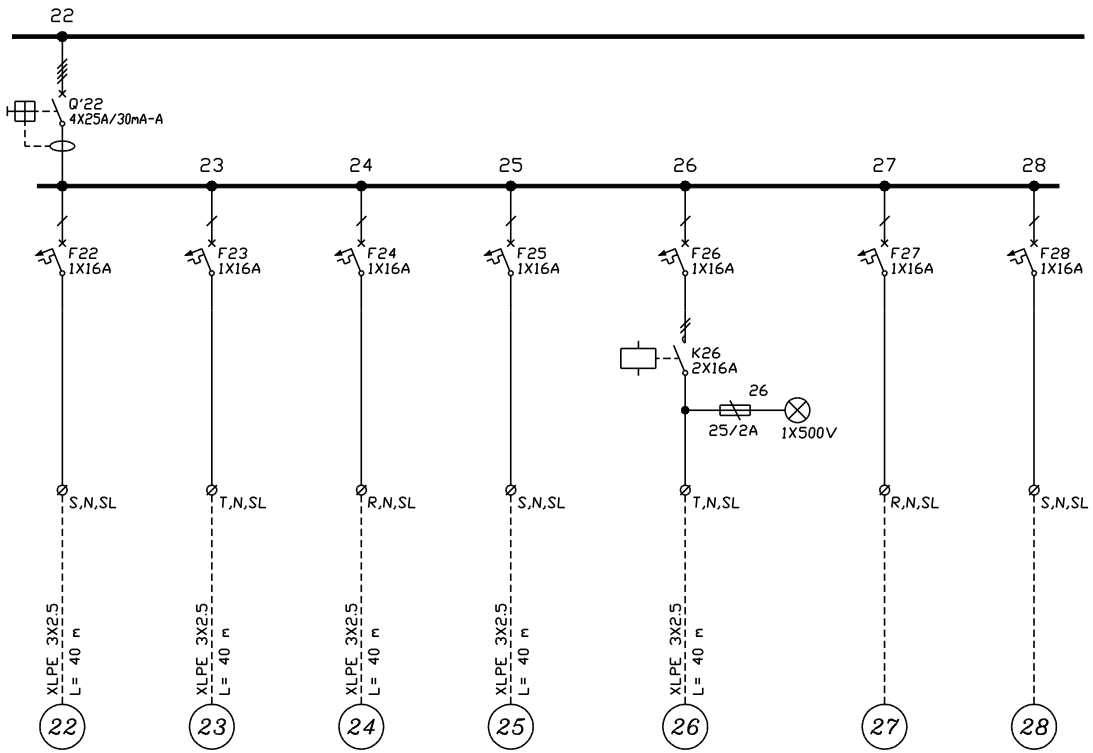

ΤΥΠΟΣ ΠΙΝΑΚΑ : ΜΕΤΑΛΛΙΚΟΣ ΧΩΝΕΥΤΟΣ ΤΥΠΟΥ STAB
ΒΑΘΜΟΣ ΠΡΟΣΤΑΣΙΑΣ : IP30

C:\PANEL\DWG\06436_03.DWG

No	Revision	Date

Design: Η-Μ ΣΧΕΔΙΑΣΜΟΣ
Aproved: Η-Μ ΣΧΕΔΙΑΣΜΟΣ
Date: 23/09/20

ΑΡΙΘΜΟΣ ΠΙΝΑΚΑ : Πφ-1.1/Κ
ΠΙΝ. ΦΩΤ. 1ΟΥ ΟΡ.- 1 - ΚΑΝΟΝΙΚΟΣ

E-M Engineering Ip

1708-ION_SMS

Πφ-1.1/Κ

Rev:
Page: 3
Cont: -

FORM-A31 (420X297)

A B C D

2 3 4 5 6

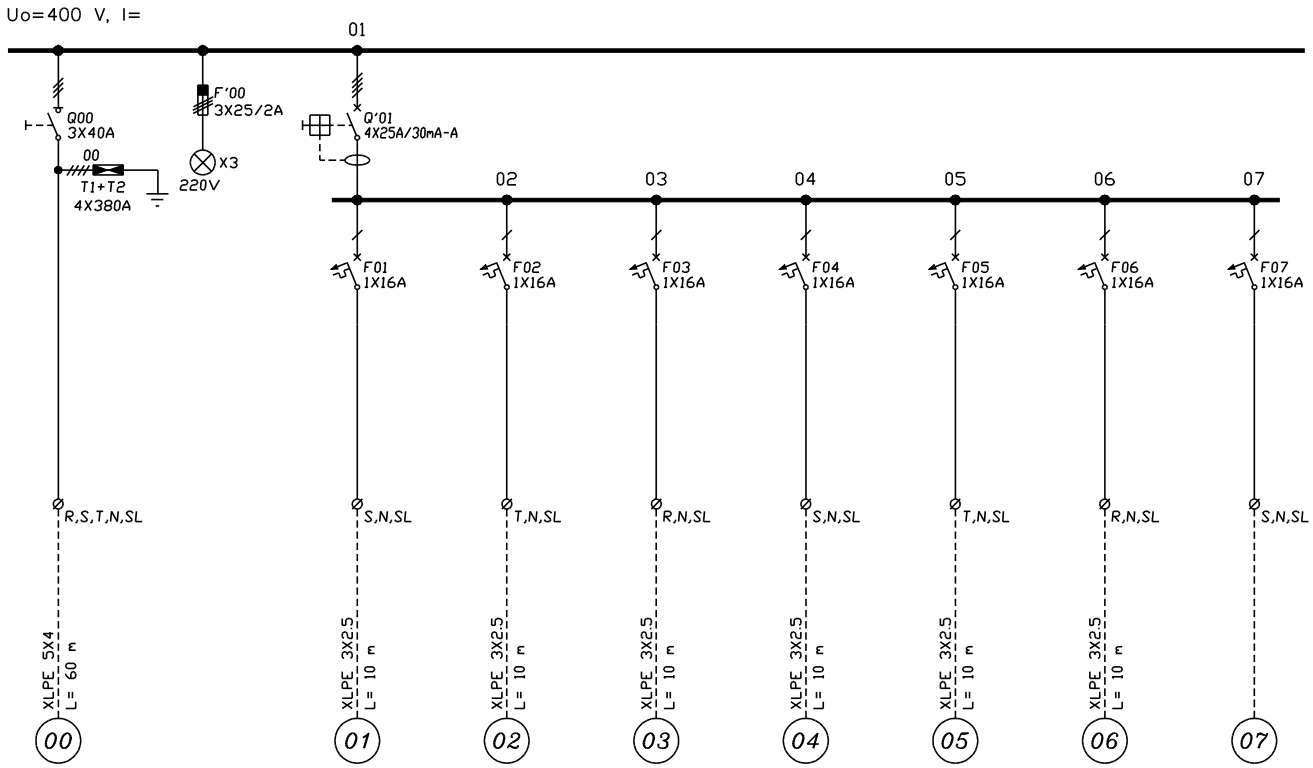

ΤΥΠΟΣ ΠΙΝΑΚΑ : ΕΠΙΤΟΙΧΟΣ ΜΕΤΑΛΛΙΚΟΣ ΤΥΠΟΥ STAB
ΒΑΘΜΟΣ ΠΡΟΣΤΑΣΙΑΣ : IP30

No	Revision	Date

Design: Η-Μ ΣΧΕΔΙΑΣΜΟΣ
Aproved: Η-Μ ΣΧΕΔΙΑΣΜΟΣ
Date: 23/09/20

ΑΡΙΘΜΟΣ ΠΙΝΑΚΑ : Πφ-ΣΚ.2/Ε
ΠΙΝ. ΗΧΗΤΙΚΩΝ ΣΚΗΝΗΣ 2 - ΑΝΑΓΚΗΣ

E-M Engineering Ip

1708-ION_SMS

Πφ-ΣΚ.2/Ε

Rev:
Page: 1
Cont: -

C:\PANEL\DWG\06472_01.DWG

FORM-A31 (420X297)

A B C D

2 3 4 5 6

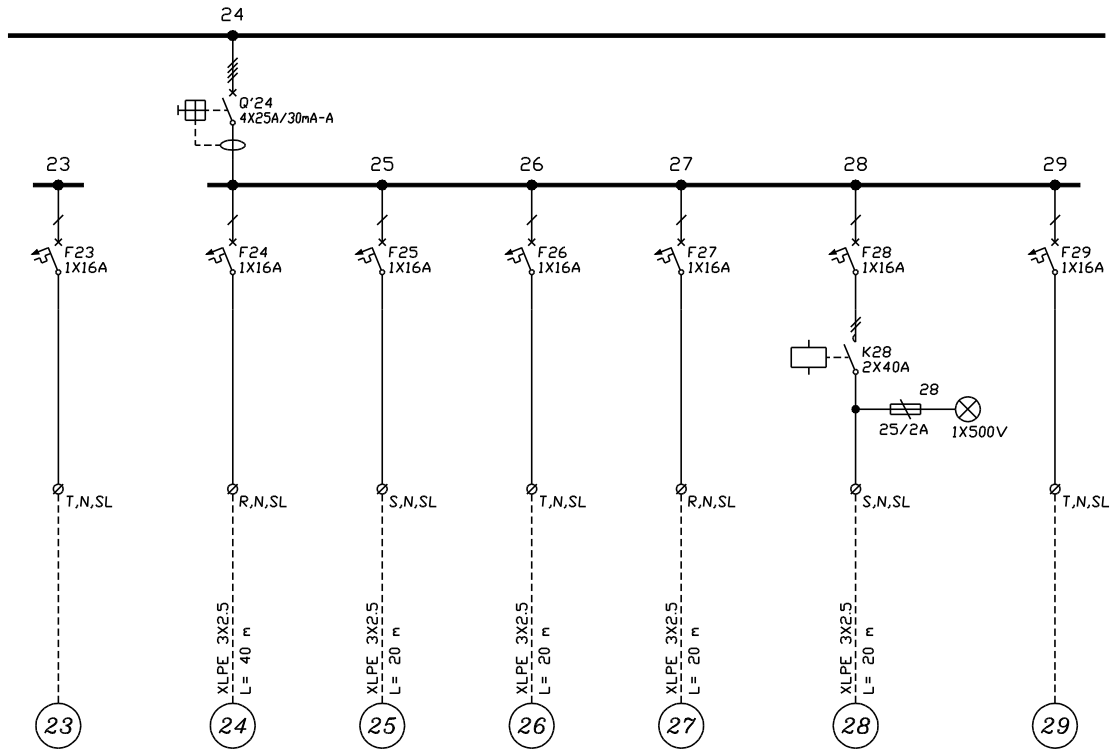

ΤΥΠΟΣ ΠΙΝΑΚΑ : ΜΕΤΑΛΛΙΚΟΣ ΧΩΝΕΥΤΟΣ ΤΥΠΟΥ STAB
ΒΑΘΜΟΣ ΠΡΟΣΤΑΣΙΑΣ : IP30

C:\PANEL\DWG\06431_03.DWG

No	Revision	Date

Design: Η-Μ ΣΧΕΔΙΑΣΜΟΣ
Aproved: Η-Μ ΣΧΕΔΙΑΣΜΟΣ
Date: 23/09/20

ΑΡΙΘΜΟΣ ΠΙΝΑΚΑ : ΠΦ-ΙΣ.2/Κ
ΠΙΝ. ΦΩΤ. ΙΣΟΓΕΙΟΥ 2 - ΚΑΝΟΝΙΚΟΣ

E-M Engineering Ip

1708-ION_SMS

ΠΦ-ΙΣ.2/Κ

Rev:
Page: 3
Cont: -

FORM-A31 (420X297)

A B C D

2 3 4 5 6

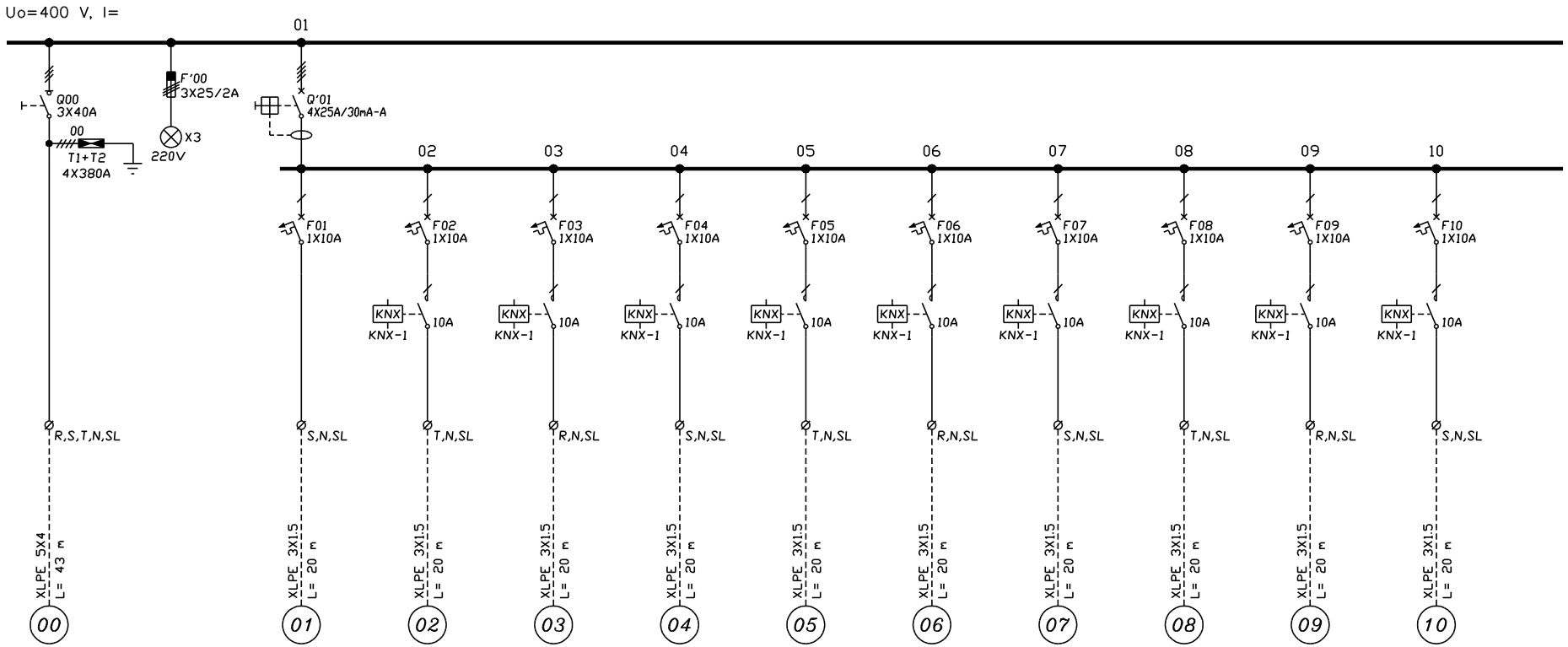

ΤΥΠΟΣ ΠΙΝΑΚΑ : ΜΕΤΑΛΛΙΚΟΣ ΧΩΝΕΥΤΟΣ ΤΥΠΟΥ STAB
ΒΑΘΜΟΣ ΠΡΟΣΤΑΣΙΑΣ : IP30

No	Revision	Date

Design: Η-Μ ΣΧΕΔΙΑΣΜΟΣ
Aproved: Η-Μ ΣΧΕΔΙΑΣΜΟΣ
Date: 23/09/20

ΑΡΙΘΜΟΣ ΠΙΝΑΚΑ : Πφ-ΙΣ.2/Ε
ΠΙΝ. ΦΩΤ. ΙΣΟΓΕΙΟΥ 2 - ΑΝΑΓΚΗΣ

E-M Engineering Ip

1708-ION_SMS

Πφ-ΙΣ.2/Ε

Rev

Page 1

Cont 2

C:\PANEL\DWG\06430_01.DWG

FORM-A31 (420X297)

A B C D

2 3 4 5 6

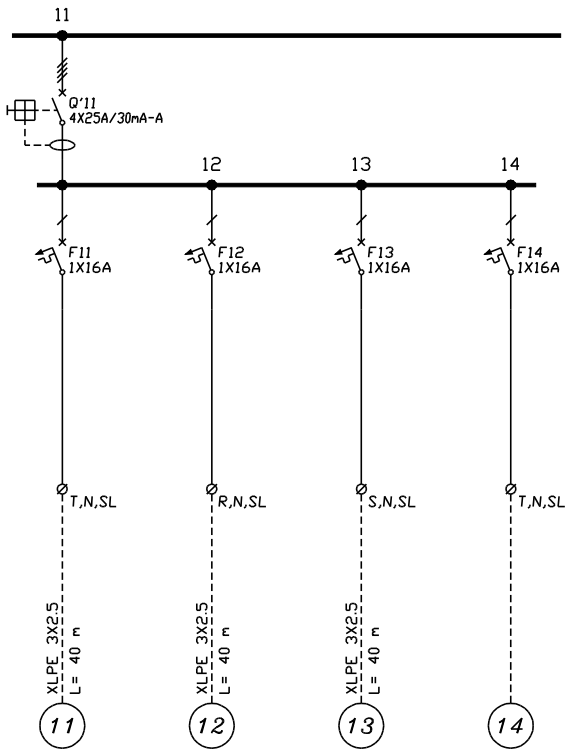

ΤΥΠΟΣ ΠΙΝΑΚΑ : ΜΕΤΑΛΛΙΚΟΣ ΧΩΝΕΥΤΟΣ ΤΥΠΟΥ STAB
ΒΑΘΜΟΣ ΠΡΟΣΤΑΣΙΑΣ : IP30

No	Revision	Date

Design H-M ΣΧΕΔΙΑΣΜΟΣ	ΑΡΙΘΜΟΣ ΠΙΝΑΚΑ : Πφ-2.1/E	1708-ION_SMS	
Aproved H-M ΣΧΕΔΙΑΣΜΟΣ	ΠΙΝ. ΦΩΤ. 2ΟΥ ΟΡ.- 1 - ΑΝΑΓΚΗΣ	Πφ-2.1/E	Rev / Page 2 / Cont -
Date 23/09/20	E-M Engineering lp		

C:\PANEL\DWG\06457_02.DWG

FORM-A31 (420X297)

A B C D

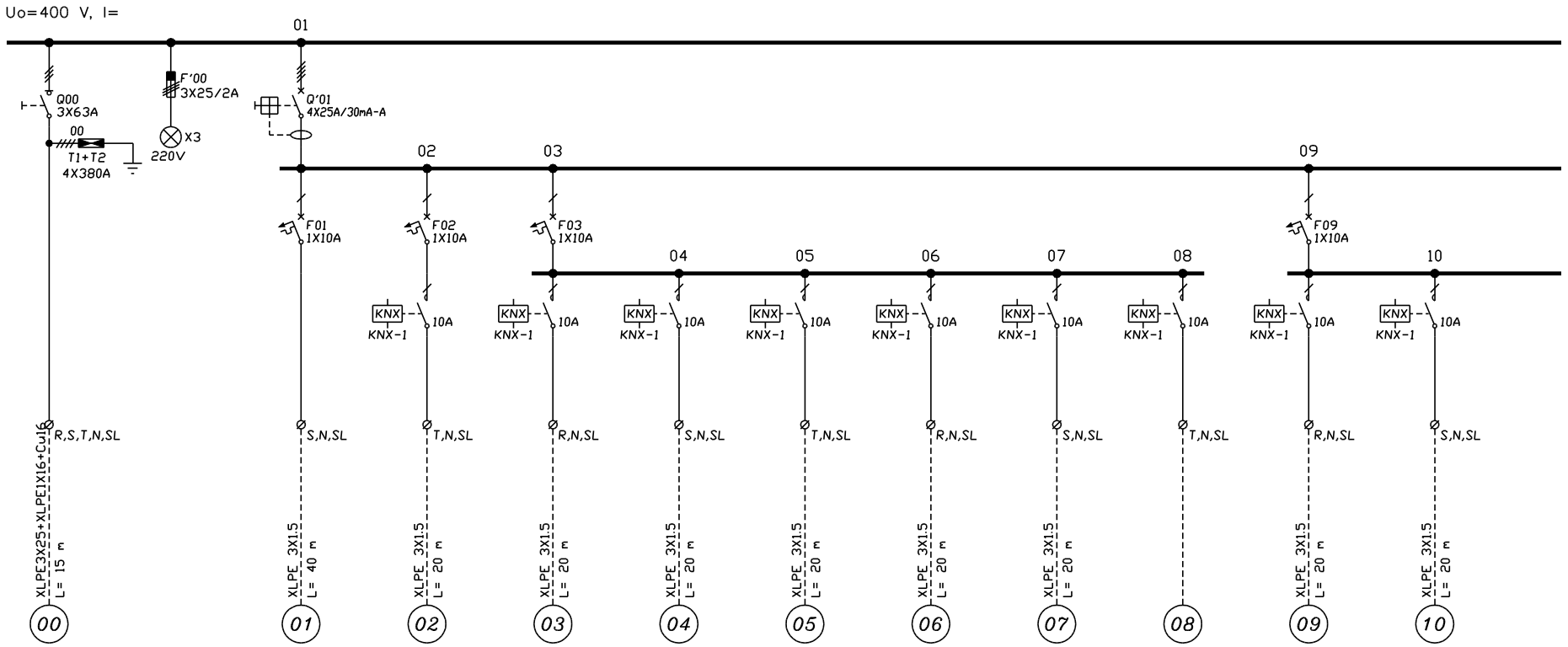

ΤΥΠΟΣ ΠΙΝΑΚΑ : ΜΕΤΑΛΛΙΚΟΣ ΧΩΝΕΥΤΟΣ ΤΥΠΟΥ STAB
ΒΑΘΜΟΣ ΠΡΟΣΤΑΣΙΑΣ : IP30

No	Revision	Date

Design	Η-Μ ΣΧΕΔΙΑΣΜΟΣ
Aproved	Η-Μ ΣΧΕΔΙΑΣΜΟΣ
Date	23/09/20

ΑΡΙΘΜΟΣ ΠΙΝΑΚΑ : Πφ-ΥΠ.3/Ε
ΠΙΝ. ΦΩΤ. ΥΠΟΓΕΙΟΥ 3 - ΑΝΑΓΚΗΣ

E-M Engineering Ip

1708-ION_SMS

Πφ-ΥΠ.3/Ε

Rev

Page 1

Cont 2

C:\PANEL\DWG\06424_01.DWG

FORM-A31 (420X297) | 2 | 3 | 4 | 5 | 6

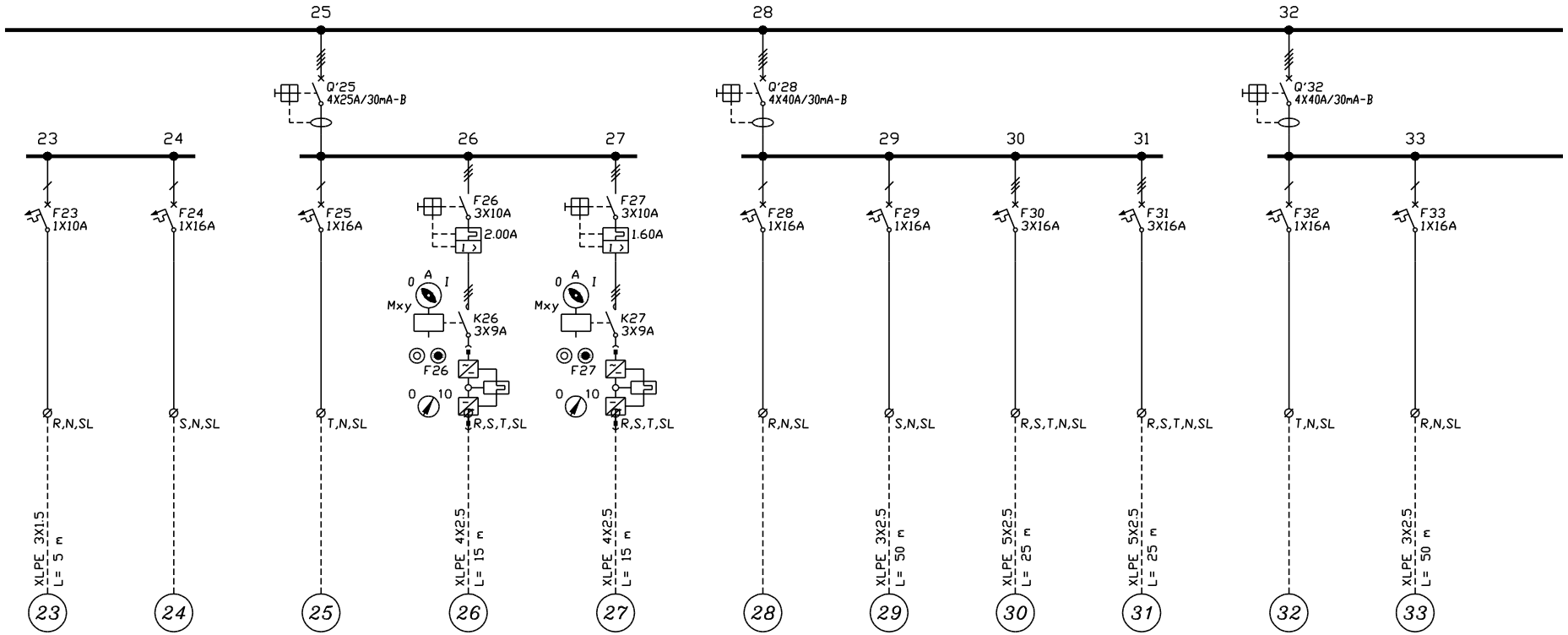

SEC ΠΙΝ. ΣΤΣΤ. ΑΣΦ.
P = 0.10 kW

ΕΦΕΔΡΕΙΑ
P = 0.00 kW

ΕΦΕΔΡΕΙΑ
P = 0.00 kW

ΑΝΕΜΙΣΤΗΡΑΣ EF-HT.1
P = 0.75 kW

ΑΝΕΜΙΣΤΗΡΑΣ EF-HT.2
P = 0.55 kW

ΕΦΕΔΡΕΙΑ
P = 0.00 kW

CCOU-1.1
P = 0.50 kW

CCIU-1.1
P = 6.00 kW

CC-HEATER-1.1
P = 6.00 kW

ΕΦΕΔΡΕΙΑ
P = 0.00 kW

CCOU-1.2
P = 0.50 kW

ΤΥΠΟΣ ΠΙΝΑΚΑ : ΜΕΤΑΛΛΙΚΟΣ ΧΩΝΕΥΤΟΣ ΤΥΠΟΥ STAB
ΒΑΘΜΟΣ ΠΡΟΣΤΑΣΙΑΣ : IP30

No	Revision	Date

Design: Η-Μ ΣΧΕΔΙΑΣΜΟΣ
Aproved: Η-Μ ΣΧΕΔΙΑΣΜΟΣ
Date: 23/09/20

ΑΡΙΘΜΟΣ ΠΙΝΑΚΑ : ΠΦ-ΥΠ.3/Ε
ΠΙΝ. ΦΩΤ. ΥΠΟΓΕΙΟΥ 3 - ΑΝΑΓΚΗΣ

E-M Engineering Ip

1708-ION_SMS

ΠΦ-ΥΠ.3/Ε

Rev

Page 3
Cont 4

C:\PANEL\DWG\06424_03.DWG

FORM-A31 (420X297)

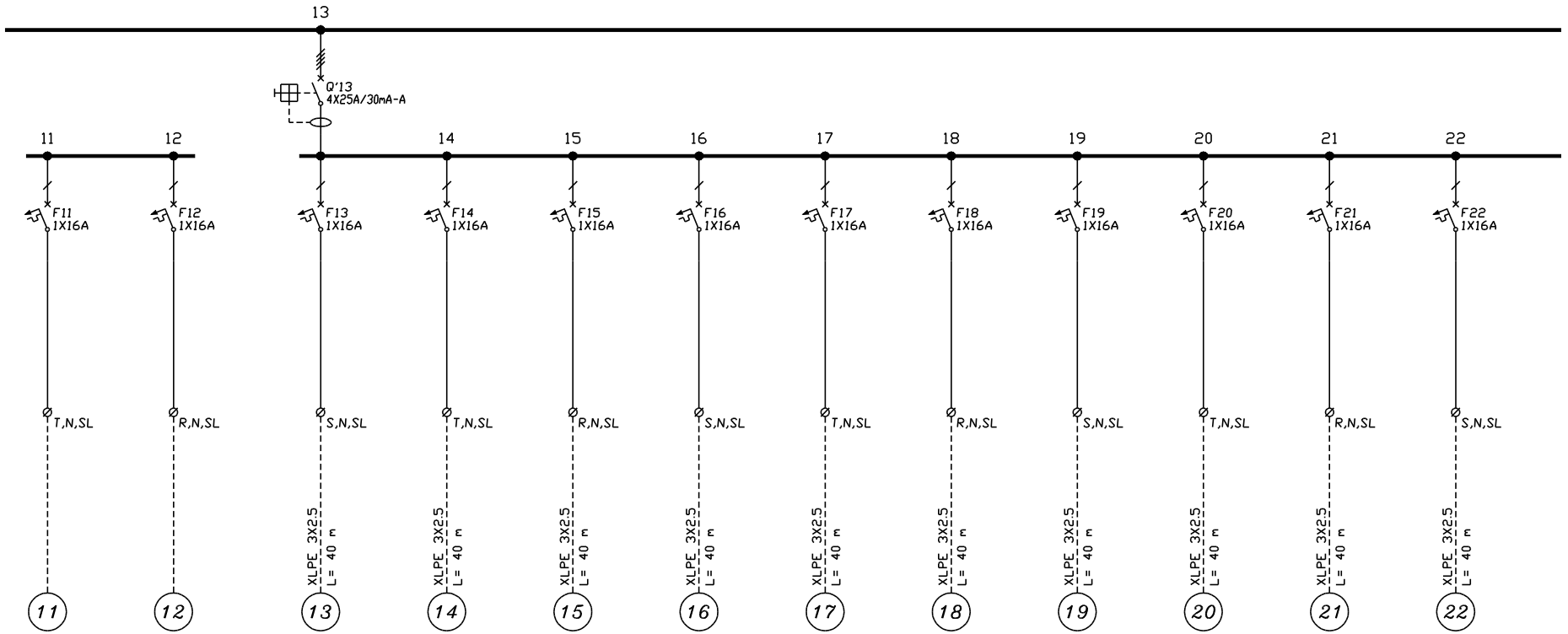

ΤΥΠΟΣ ΠΙΝΑΚΑ : ΜΕΤΑΛΛΙΚΟΣ ΧΩΝΕΥΤΟΣ ΤΥΠΟΥ STAB
ΒΑΘΜΟΣ ΠΡΟΣΤΑΣΙΑΣ : IP30

No	Revision	Date

Design: Η-Μ ΣΧΕΔΙΑΣΜΟΣ
Aproved: Η-Μ ΣΧΕΔΙΑΣΜΟΣ
Date: 23/09/20

ΑΡΙΘΜΟΣ ΠΙΝΑΚΑ : ΠΦ-ΕΦ/Ε
ΠΙΝ. ΕΙΔΙΚΟΥ ΦΩΤ. ΑΜΦΙΘ. - ΑΝΑΓΚΗΣ

E-M Engineering lp

1708-ION_SMS

ΠΦ-ΕΦ/Ε

Rev

Page 2
Cont 3

C:\PANEL\DWG\06467_02.DWG

FORM-A31 (420X297)

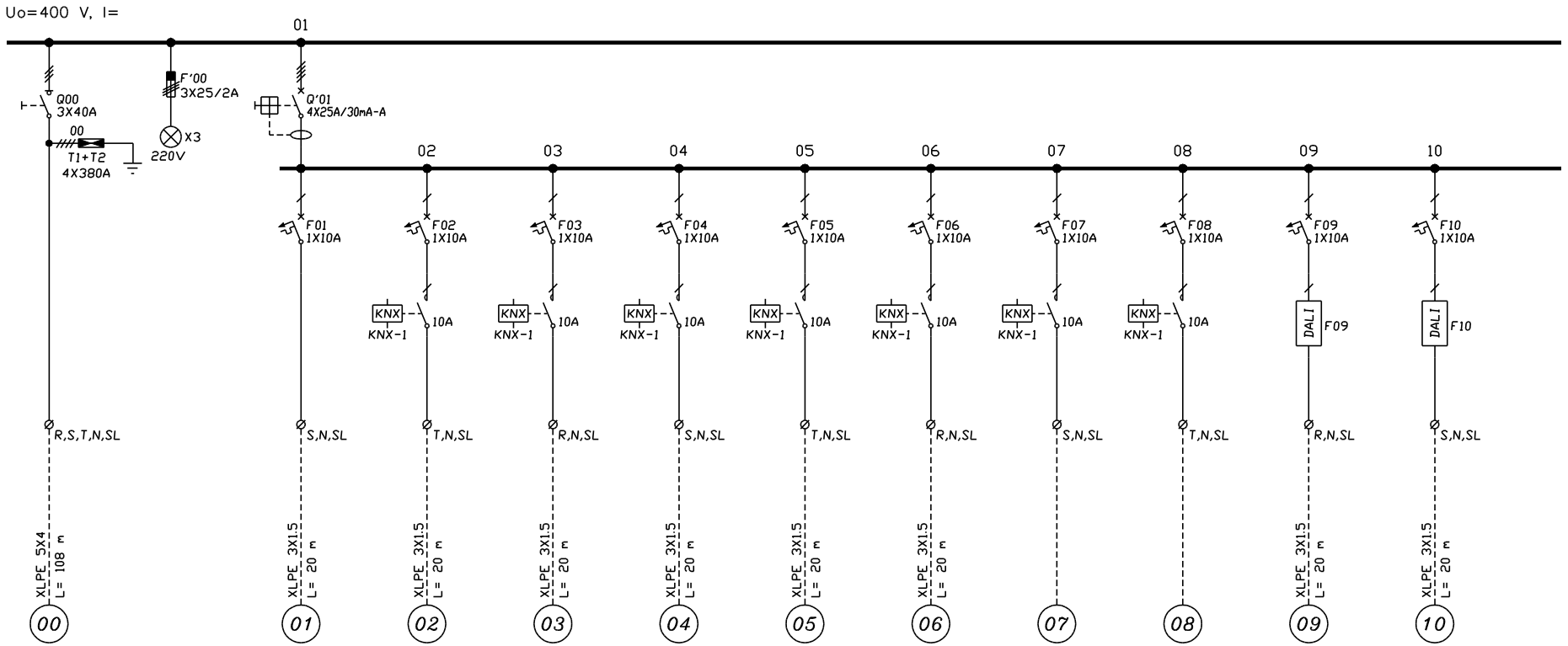

ΤΥΠΟΣ ΠΙΝΑΚΑ : ΜΕΤΑΛΛΙΚΟΣ ΧΩΝΕΥΤΟΣ ΤΥΠΟΥ STAB
ΒΑΘΜΟΣ ΠΡΟΣΤΑΣΙΑΣ : IP30

No	Revision	Date

Design: Η-Μ ΣΧΕΔΙΑΣΜΟΣ
Aproved: Η-Μ ΣΧΕΔΙΑΣΜΟΣ
Date: 23/09/20

ΑΡΙΘΜΟΣ ΠΙΝΑΚΑ : Πφ-2.1/Ε
ΠΙΝ. ΦΩΤ. 2ΟΥ ΟΡ.- 1 - ΑΝΑΓΚΗΣ

E-M Engineering Ip

1708-ION_SMS

Πφ-2.1/Ε

Rev

Page 1
Cont 2

C:\PANEL\DWG\06457_01.DWG

FORM-A31 (420X297)

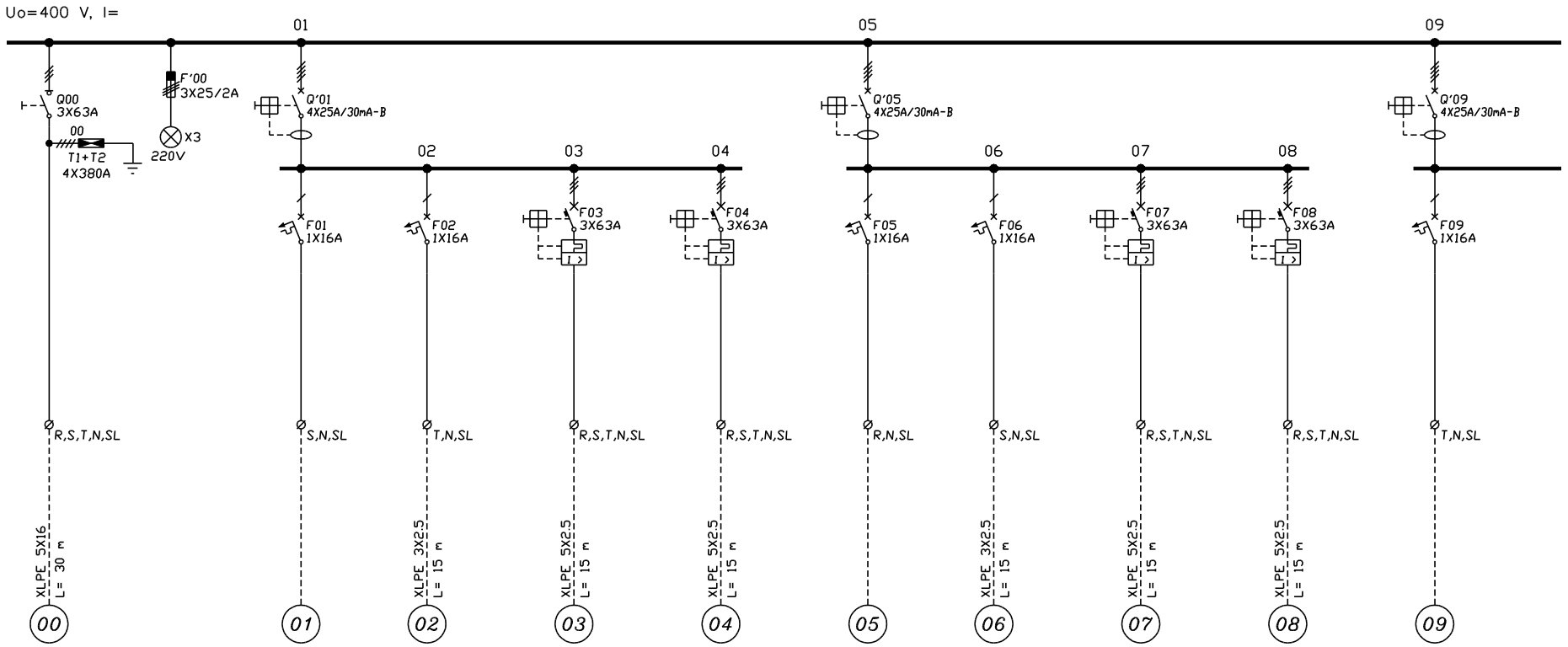

ΤΥΠΟΣ ΠΙΝΑΚΑ : ΕΠΙΤΟΙΧΟΣ ΜΕΤΑΛΛΙΚΟΣ ΤΥΠΟΥ STAB
ΒΑΘΜΟΣ ΠΡΟΣΤΑΣΙΑΣ : IP55

No	Revision	Date

Design	Η-Μ ΣΧΕΔΙΑΣΜΟΣ
Aproved	Η-Μ ΣΧΕΔΙΑΣΜΟΣ
Date	02/10/20

ΑΡΙΘΜΟΣ ΠΙΝΑΚΑ : ΠΚ-ΚΛ2/Ε
ΠΙΝ. ΚΛΙΜΑΤΙΣΜΟΥ 2 - ΑΝΑΓΚΗΣ

E-M Engineering lp

1708-ION_SMS

ΠΚ-ΚΛ2/Ε

Rev

Page 1

Cont 2

C:\PANEL\DWG\06439_01.DWG

FORM-A31 (420X297)

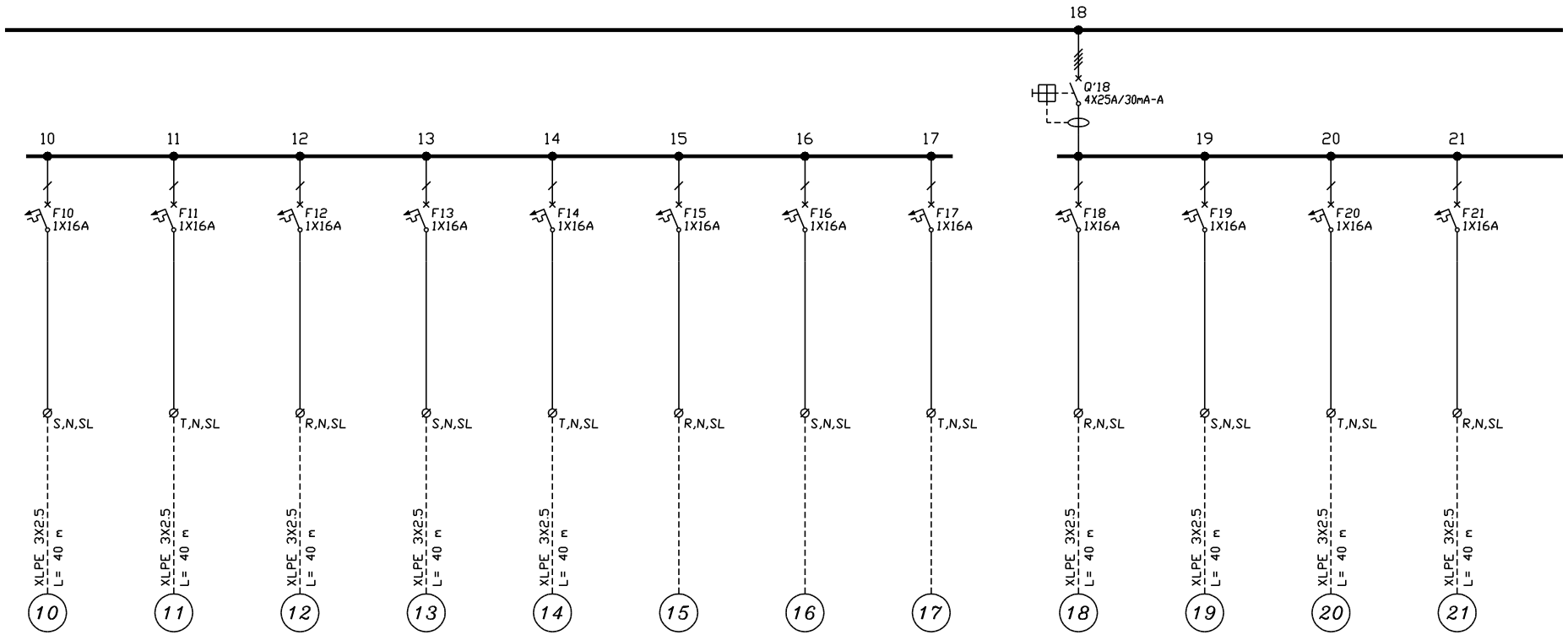

ΤΥΠΟΣ ΠΙΝΑΚΑ : ΜΕΤΑΛΛΙΚΟΣ ΧΩΝΕΥΤΟΣ ΤΥΠΟΥ STAB
ΒΑΘΜΟΣ ΠΡΟΣΤΑΣΙΑΣ : IP30

No	Revision	Date

Design	Η-Μ ΣΧΕΔΙΑΣΜΟΣ
Aproved	Η-Μ ΣΧΕΔΙΑΣΜΟΣ
Date	24/09/20

ΑΡΙΘΜΟΣ ΠΙΝΑΚΑ : Πφ-1.2/K
ΠΙΝ. ΦΩΤ. 1ΟΥ ΟΡ.- 2 - ΚΑΝΟΝΙΚΟΣ
E-M Engineering Ip

1708-ION_SMS
Πφ-1.2/K

Rev
Page 2
Cont 3

C:\PANEL\DWG\06455_02.DWG

FORM-A31 (420X297)

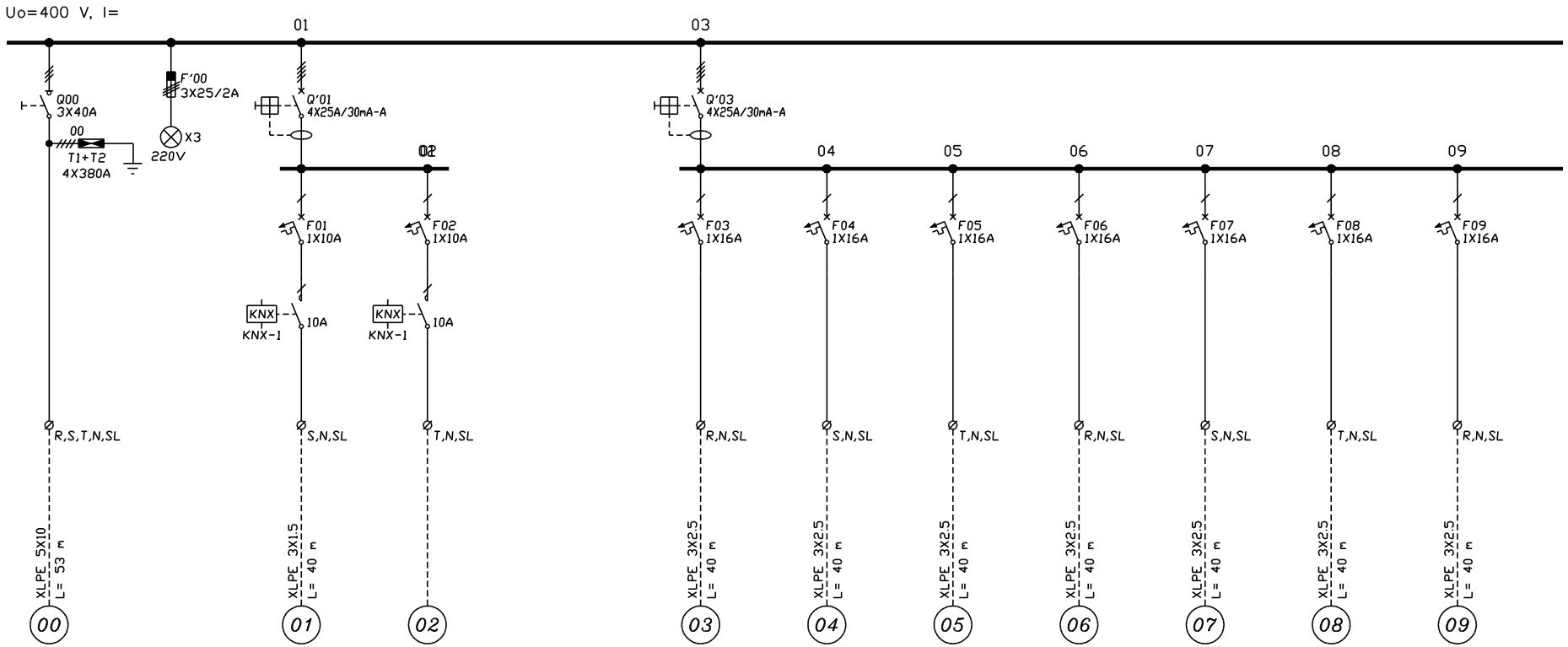

ΤΥΠΟΣ ΠΙΝΑΚΑ : ΜΕΤΑΛΛΙΚΟΣ ΧΩΝΕΥΤΟΣ ΤΥΠΟΥ STAB
ΒΑΘΜΟΣ ΠΡΟΣΤΑΣΙΑΣ : IP30

No	Revision	Date

Design: Η-Μ ΣΧΕΔΙΑΣΜΟΣ
Aproved: Η-Μ ΣΧΕΔΙΑΣΜΟΣ
Date: 24/09/20

ΑΡΙΘΜΟΣ ΠΙΝΑΚΑ : Πφ-2.2/Κ
ΠΙΝ. ΦΩΤ. 2ΟΥ ΟΡ.- 2 - ΚΑΝΟΝΙΚΟΣ

E-M Engineering Ip

1708-ION_SMS

Πφ-2.2/K

Rev:
Page: 1
Cont: 2

C:\PANEL\DWG\06461_01.DWG

FORM-A31 (420X297)

A B C D

1 2 3 4 5 6

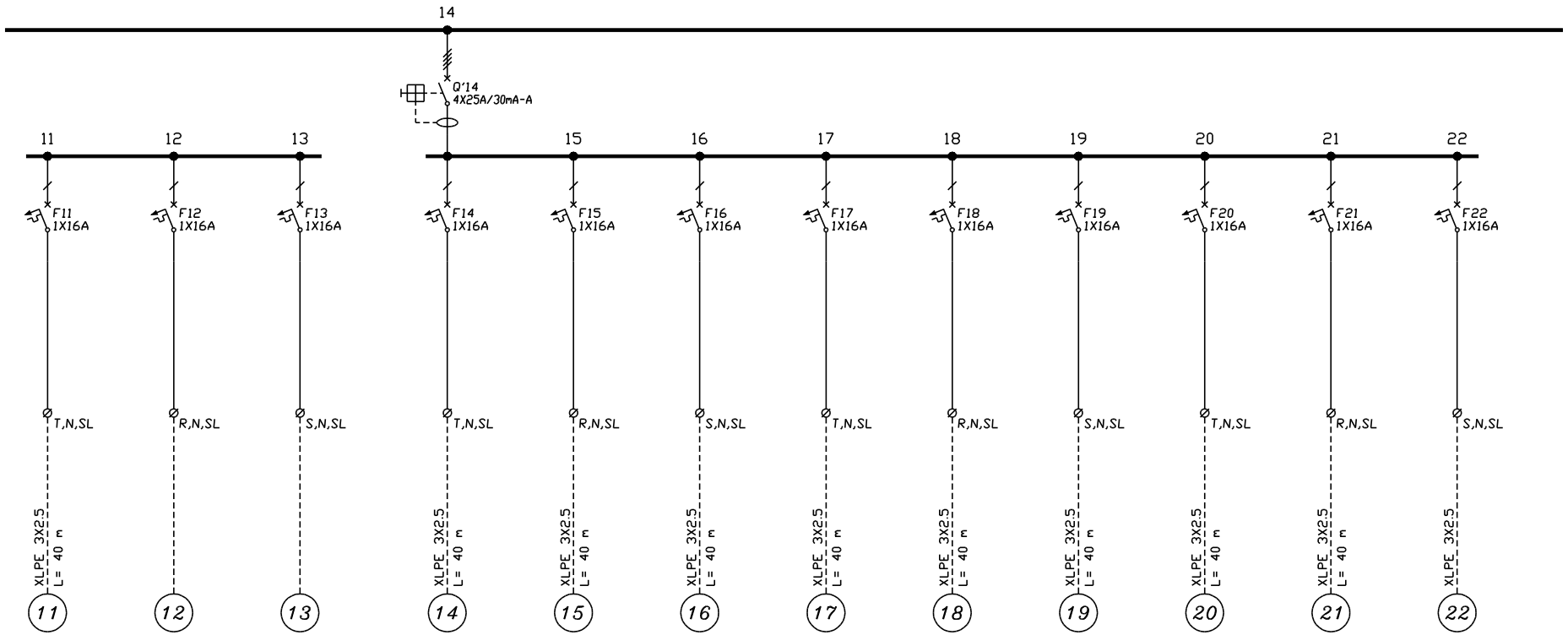

ΤΥΠΟΣ ΠΙΝΑΚΑ : ΜΕΤΑΛΛΙΚΟΣ ΧΩΝΕΥΤΟΣ ΤΥΠΟΥ STAB
ΒΑΘΜΟΣ ΠΡΟΣΤΑΣΙΑΣ : IP30

No	Revision	Date

Design: Η-Μ ΣΧΕΔΙΑΣΜΟΣ
Aproved: Η-Μ ΣΧΕΔΙΑΣΜΟΣ
Date: 23/09/20

ΑΡΙΘΜΟΣ ΠΙΝΑΚΑ : Πφ-ΙΣ.2/K
ΠΙΝ. ΦΩΤ. ΙΣΟΓΕΙΟΥ 2 - ΚΑΝΟΝΙΚΟΣ

E-M Engineering Ip

1708-ION_SMS

Πφ-ΙΣ.2/K

Rev

Page 2
Cont 3

C:\PANEL\DWG\06431_02.DWG

FORM-A31 (420X297)

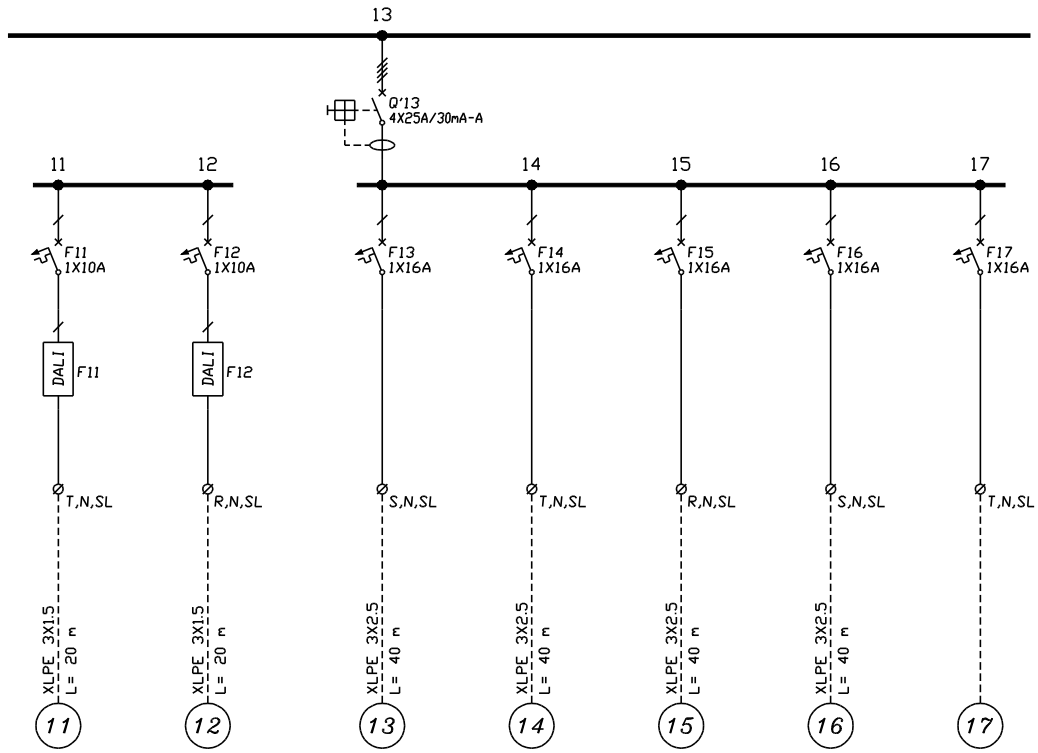

ΤΥΠΟΣ ΠΙΝΑΚΑ : ΜΕΤΑΛΛΙΚΟΣ ΧΩΝΕΥΤΟΣ ΤΥΠΟΥ STAB
ΒΑΘΜΟΣ ΠΡΟΣΤΑΣΙΑΣ : IP30

No	Revision	Date

Design: Η-Μ ΣΧΕΔΙΑΣΜΟΣ
Aproved: Η-Μ ΣΧΕΔΙΑΣΜΟΣ
Date: 23/09/20

ΑΡΙΘΜΟΣ ΠΙΝΑΚΑ : Πφ-1.1/E
ΠΙΝ. ΦΩΤ. 1ΟΥ ΟΡ.- 1 - ΑΝΑΓΚΗΣ

E-M Engineering lp

1708-ION_SMS

Πφ-1.1/E

Rev:
Page: 2
Cont: -

C:\PANEL\DWG\06435_02.DWG

FORM-A31 (420X297)

A B C D

2 3 4 5 6

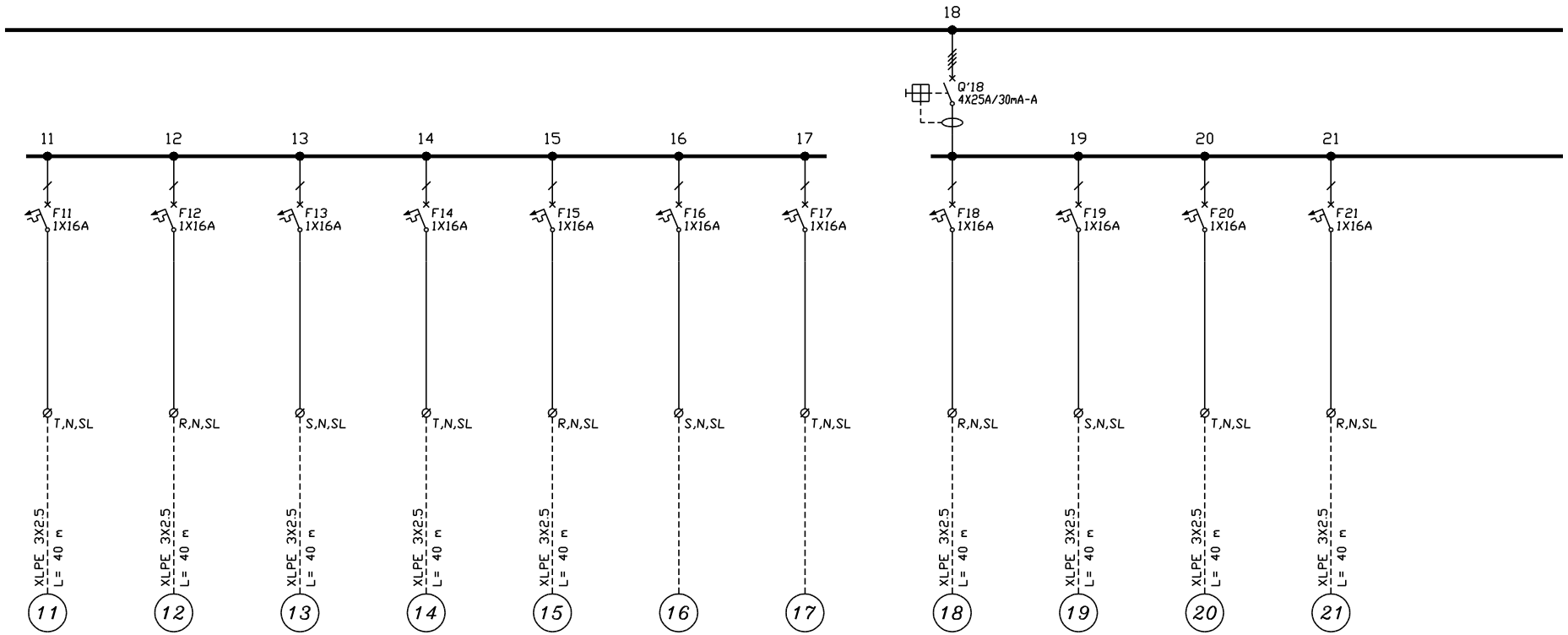

ΤΥΠΟΣ ΠΙΝΑΚΑ : ΜΕΤΑΛΛΙΚΟΣ ΧΩΝΕΥΤΟΣ ΤΥΠΟΥ STAB
ΒΑΘΜΟΣ ΠΡΟΣΤΑΣΙΑΣ : IP30

No	Revision	Date

Design: Η-Μ ΣΧΕΔΙΑΣΜΟΣ
Aproved: Η-Μ ΣΧΕΔΙΑΣΜΟΣ
Date: 23/09/20

ΑΡΙΘΜΟΣ ΠΙΝΑΚΑ : Πφ-2.1/K
ΠΙΝ. ΦΩΤ. 20Υ ΟΡ.- 1 - ΚΑΝΟΝΙΚΟΣ

E-M Engineering lp

1708-ION_SMS

Πφ-2.1/K

Rev

Page 2
Cont 3

C:\PANEL\DWG\06458_02.DWG

FORM-A31 (420X297)

A B C D

1 2 3 4 5 6

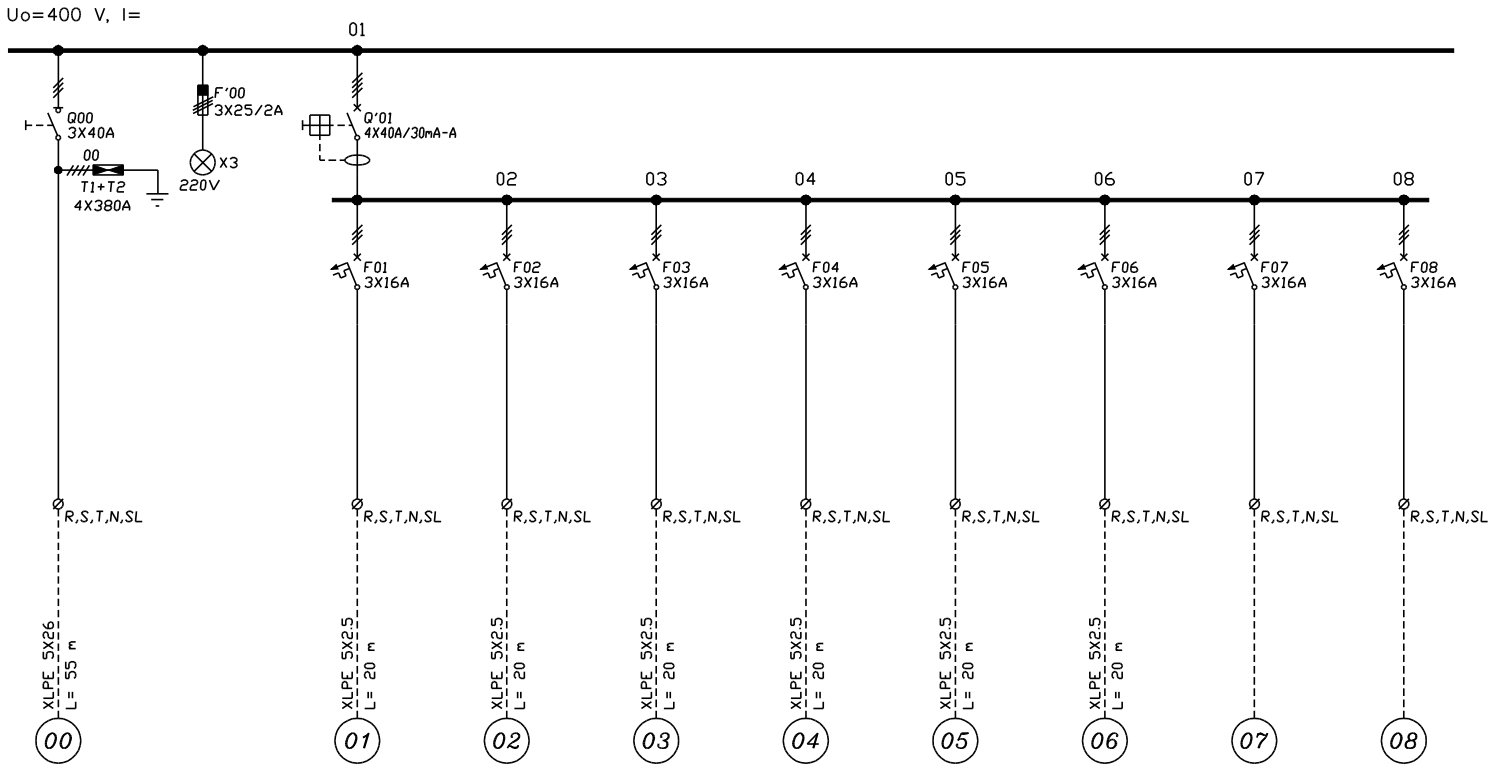

ΤΥΠΟΣ ΠΙΝΑΚΑ : ΕΠΙΤΟΙΧΟΣ ΜΕΤΑΛΛΙΚΟΣ ΤΥΠΟΥ STAB
ΒΑΘΜΟΣ ΠΡΟΣΤΑΣΙΑΣ : IP30

No	Revision	Date

Design	Η-Μ ΣΧΕΔΙΑΣΜΟΣ
Aproved	Η-Μ ΣΧΕΔΙΑΣΜΟΣ
Date	23/09/20

ΑΡΙΘΜΟΣ ΠΙΝΑΚΑ : ΠΚ-ΣΚ.1/Κ
ΠΙΝ. ΚΙΝΗΣΗΣ ΣΚΗΝΗΣ - ΚΑΝΟΝΙΚΟΣ

E-M Engineering Ip

1708-ION_SMS

ΠΚ-ΣΚ.1/Κ

Rev

Page 1

Cont -

C:\PANEL\DWG\06476_01.DWG

FORM-A31 (420X297)

A B C D

2 3 4 5 6

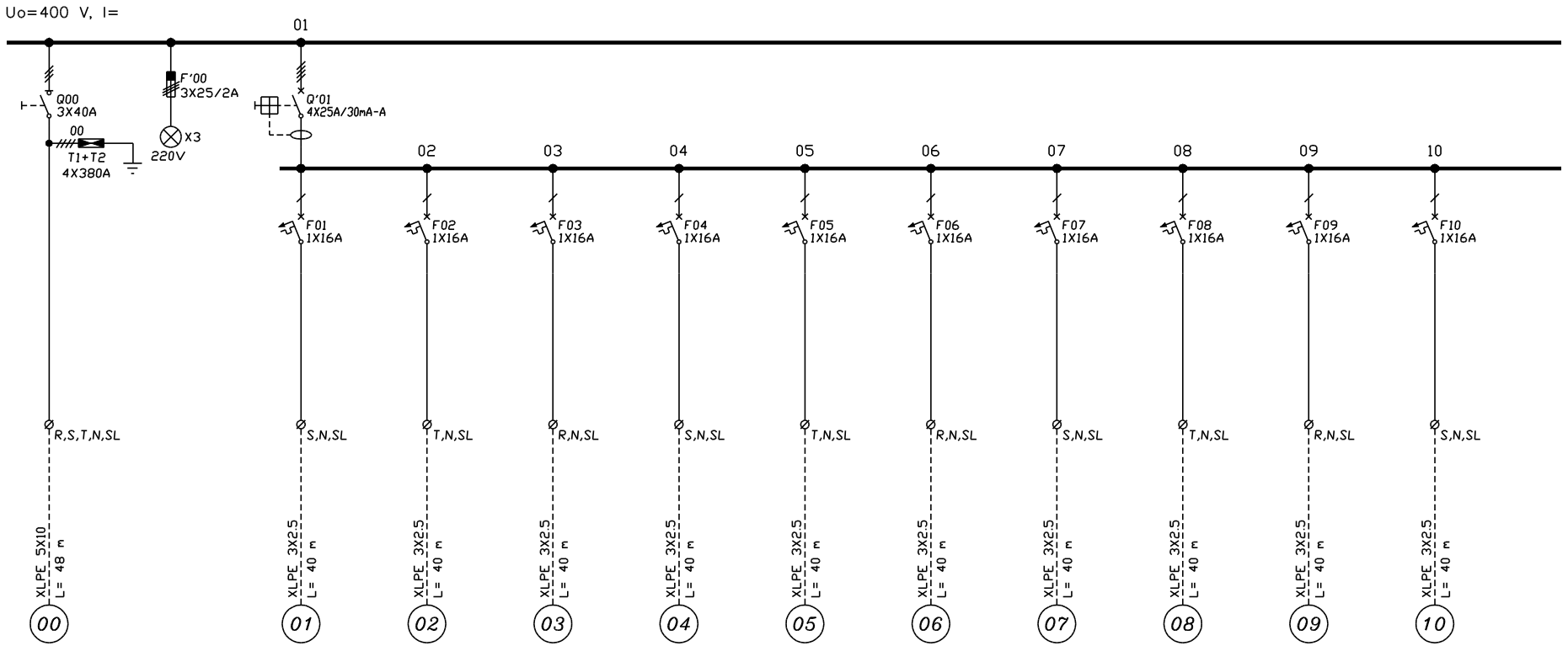

ΤΥΠΟΣ ΠΙΝΑΚΑ : ΜΕΤΑΛΛΙΚΟΣ ΧΩΝΕΥΤΟΣ ΤΥΠΟΥ STAB
ΒΑΘΜΟΣ ΠΡΟΣΤΑΣΙΑΣ : IP30

No	Revision	Date

Design: Η-Μ ΣΧΕΔΙΑΣΜΟΣ
Aproved: Η-Μ ΣΧΕΔΙΑΣΜΟΣ
Date: 23/09/20

ΑΡΙΘΜΟΣ ΠΙΝΑΚΑ : Πφ-1.2/U
ΠΙΝ. ΦΩΤ. 1ΟΥ ΟΡ.- 2 - ΑΔΙΑΛΕΙΠΤΗΣ

E-M Engineering Ip

1708-ION_SMS

Πφ-1.2/U

Rev

Page 1
Cont 2

C:\PANEL\DWG\06453_01.DWG

FORM-A31 (420X297)

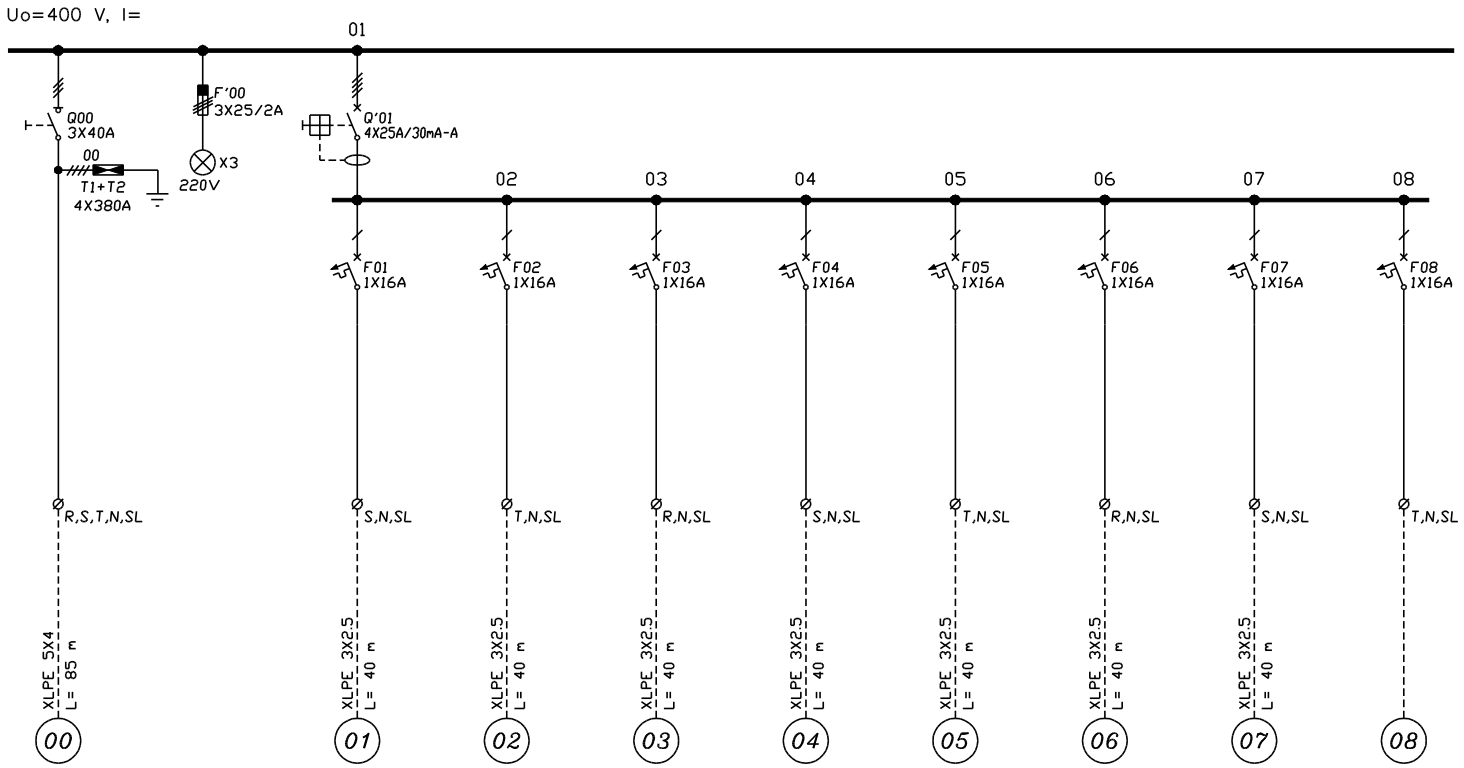

ΤΥΠΟΣ ΠΙΝΑΚΑ : ΜΕΤΑΛΛΙΚΟΣ ΧΩΝΕΥΤΟΣ ΤΥΠΟΥ STAB
ΒΑΘΜΟΣ ΠΡΟΣΤΑΣΙΑΣ : IP30

No	Revision	Date

Design: Η-Μ ΣΧΕΔΙΑΣΜΟΣ
Aproved: Η-Μ ΣΧΕΔΙΑΣΜΟΣ
Date: 23/09/20

ΑΡΙΘΜΟΣ ΠΙΝΑΚΑ : Πφ-ΙΣ.1/U
ΠΙΝ. ΦΩΤ. ΙΣΟΓΕΙΟΥ 1 - ΑΔΙΑΛΕΙΠΤΗΣ

E-M Engineering Ip

1708-ION_SMS

Πφ-ΙΣ.1/U

Rev:

Page: 1

Cont: -

C:\PANEL\DWG\06429_01.DWG

FORM-A31 (420X297)

A B C D

2 3 4 5 6

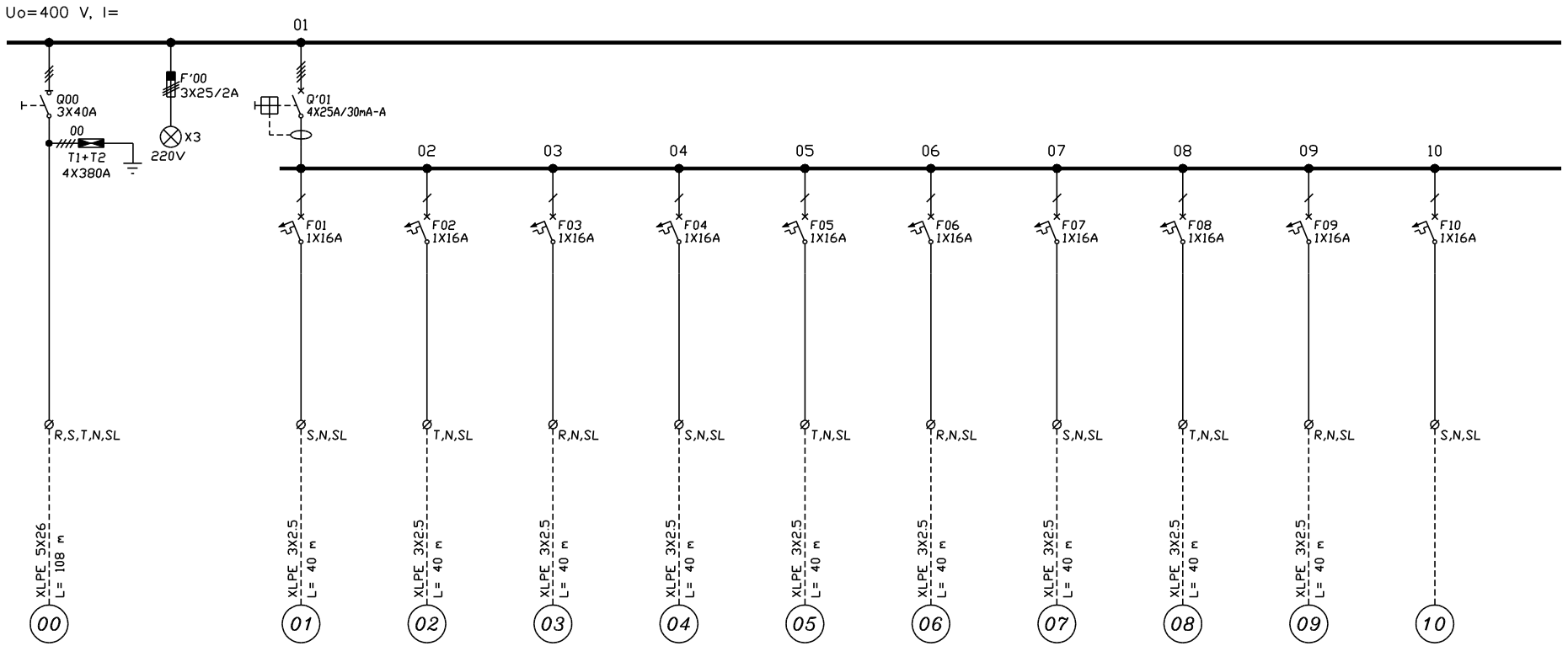

ΤΥΠΟΣ ΠΙΝΑΚΑ : ΜΕΤΑΛΛΙΚΟΣ ΧΩΝΕΥΤΟΣ ΤΥΠΟΥ STAB
ΒΑΘΜΟΣ ΠΡΟΣΤΑΣΙΑΣ : IP30

No	Revision	Date

Design: Η-Μ ΣΧΕΔΙΑΣΜΟΣ
Aproved: Η-Μ ΣΧΕΔΙΑΣΜΟΣ
Date: 23/09/20

ΑΡΙΘΜΟΣ ΠΙΝΑΚΑ : Πφ-2.1/U
ΠΙΝ. ΦΩΤ. 2ΟΥ ΟΡ.- 1 - ΑΔΙΑΛΕΙΠΤΗΣ

E-M Engineering Ip

1708-ION_SMS

Πφ-2.1/U

Rev

Page 1

Cont 2

C:\PANEL\DWG\06456_01.DWG

FORM-A31 (420X297)

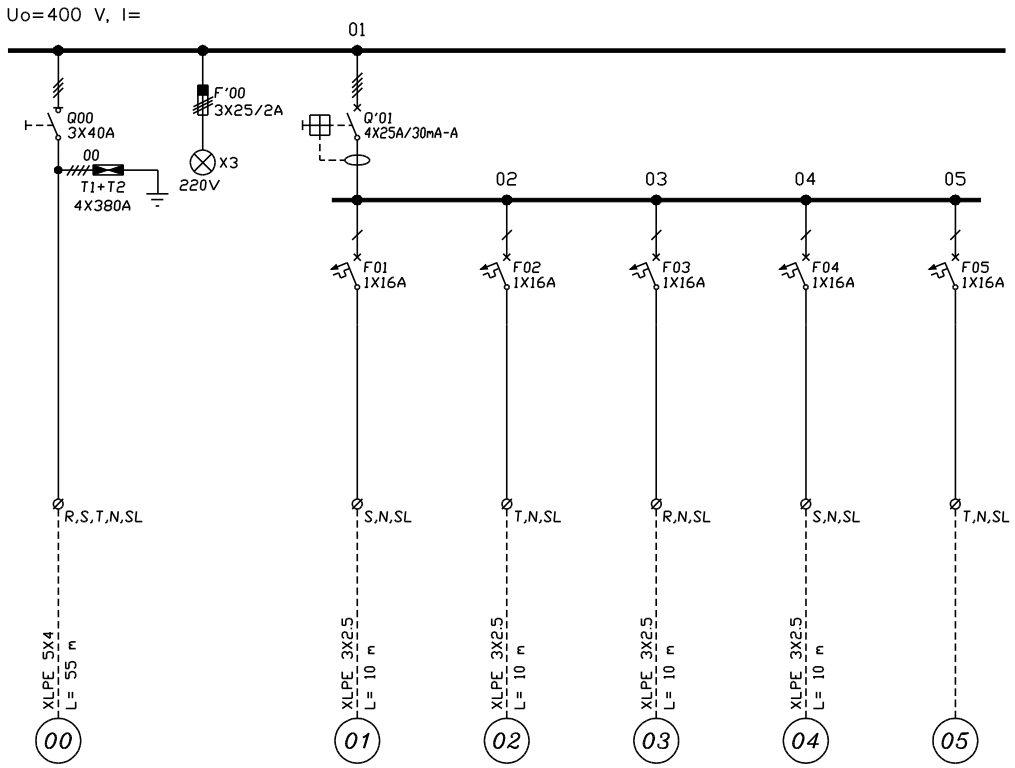

ΤΥΠΟΣ ΠΙΝΑΚΑ : ΕΠΙΤΟΙΧΟΣ ΜΕΤΑΛΛΙΚΟΣ ΤΥΠΟΥ STAB
ΒΑΘΜΟΣ ΠΡΟΣΤΑΣΙΑΣ : IP30

No	Revision	Date

Design: Η-Μ ΣΧΕΔΙΑΣΜΟΣ
Aproved: Η-Μ ΣΧΕΔΙΑΣΜΟΣ
Date: 23/09/20

ΑΡΙΘΜΟΣ ΠΙΝΑΚΑ : Πφ-ΣΚ.1/Ε
ΠΙΝ. ΗΧΗΤΙΚΩΝ ΣΚΗΝΗΣ 1 - ΑΝΑΓΚΗΣ

E-M Engineering lp

1708-ION_SMS

Πφ-ΣΚ.1/Ε

Rev:
Page: 1
Cont: -

C:\PANEL\DWG\06473_01.DWG

FORM-A31 (420X297)

A B C D

2 3 4 5 6

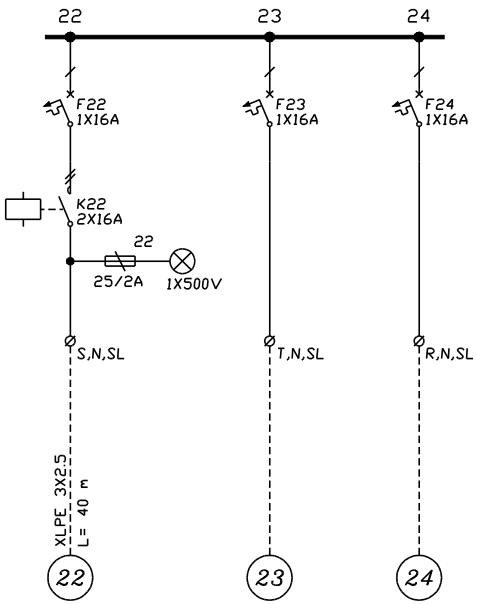

ΗΛ ΘΕΡΜΟΣΙΦΩΝΑΣ
P = 1.50 kW

ΕΦΕΔΡΕΙΑ
P = 0.00 kW

ΕΦΕΔΡΕΙΑ
P = 0.00 kW

ΤΥΠΟΣ ΠΙΝΑΚΑ : ΜΕΤΑΛΛΙΚΟΣ ΧΩΝΕΥΤΟΣ ΤΥΠΟΥ STAB
ΒΑΘΜΟΣ ΠΡΟΣΤΑΣΙΑΣ : IP30

No	Revision	Date

Design H-M ΣΧΕΔΙΑΣΜΟΣ	ΑΡΙΘΜΟΣ ΠΙΝΑΚΑ : Πφ-2.1/K	1708-ION_SMS	
Aproved H-M ΣΧΕΔΙΑΣΜΟΣ	ΠΙΝ. ΦΩΤ. 2ΟΥ ΟΡ.- 1 - ΚΑΝΟΝΙΚΟΣ	Πφ-2.1/K	Rev / Page 3 / Cont -
Date 23/09/20	E-M Engineering Ip		

C:\PANEL\DWG\06458_03.DWG

FORM-A31 (420X297)

A B C D

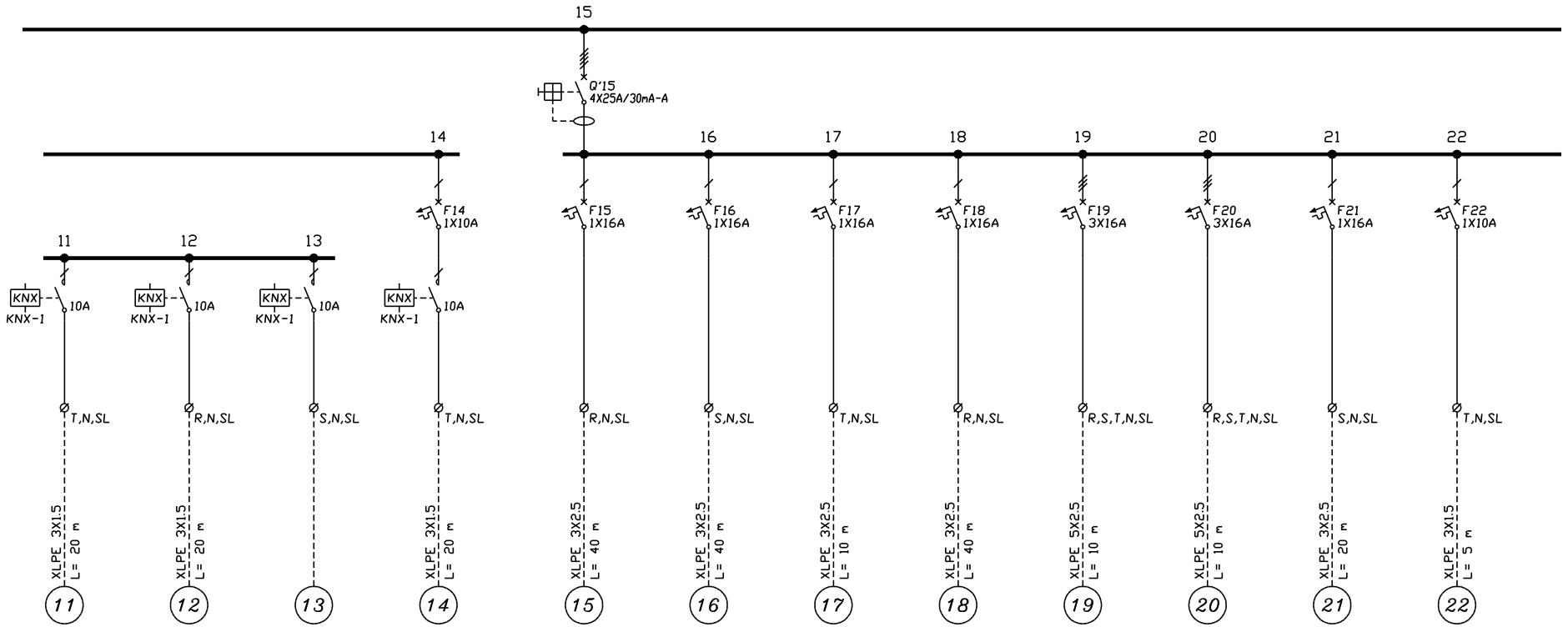

ΤΥΠΟΣ ΠΙΝΑΚΑ : ΜΕΤΑΛΛΙΚΟΣ ΧΩΝΕΥΤΟΣ ΤΥΠΟΥ STAB
ΒΑΘΜΟΣ ΠΡΟΣΤΑΣΙΑΣ : IP30

No	Revision	Date

Design: Η-Μ ΣΧΕΔΙΑΣΜΟΣ
Aproved: Η-Μ ΣΧΕΔΙΑΣΜΟΣ
Date: 23/09/20

ΑΡΙΘΜΟΣ ΠΙΝΑΚΑ : ΠΦ-ΥΠ.3/Ε
ΠΙΝ. ΦΩΤ. ΥΠΟΓΕΙΟΥ 3 - ΑΝΑΓΚΗΣ

E-M Engineering Ip

1708-ION_SMS

ΠΦ-ΥΠ.3/Ε

Rev

Page 2
Cont 3

C:\PANEL\DWG\06424_02.DWG

FORM-A31 (420X297)

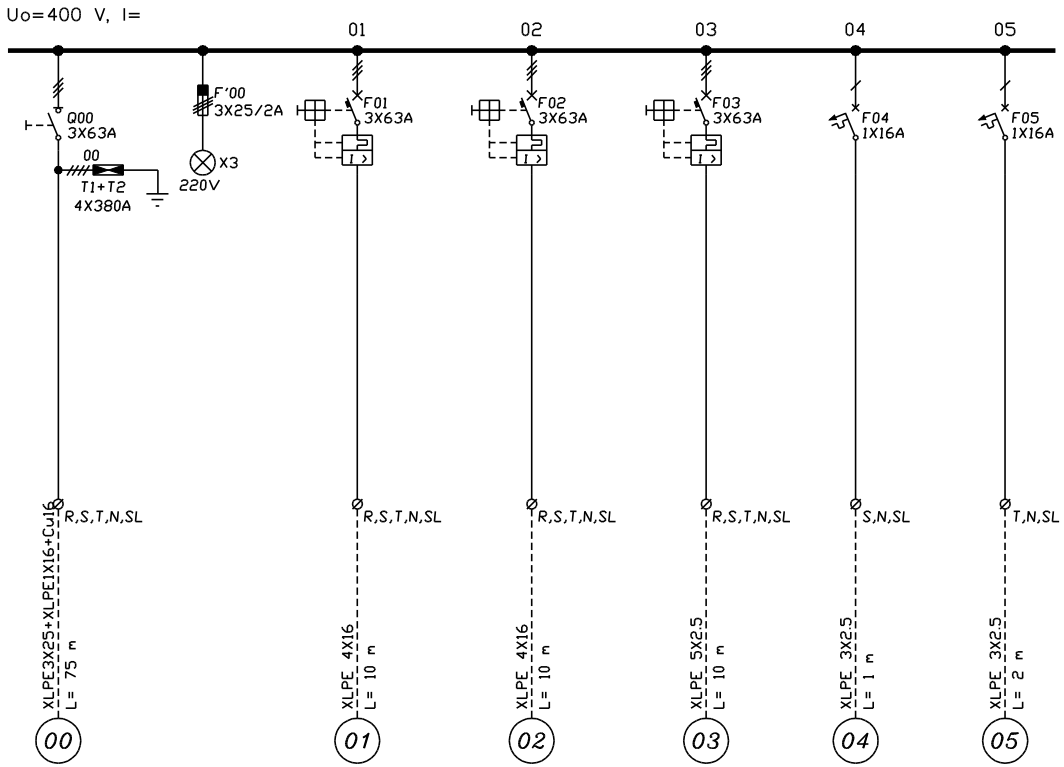

ΤΥΠΟΣ ΠΙΝΑΚΑ : ΕΠΙΤΟΙΧΟΣ ΜΕΤΑΛΛΙΚΟΣ ΤΥΠΟΥ STAB
ΒΑΘΜΟΣ ΠΡΟΣΤΑΣΙΑΣ : IP55

No	Revision	Date

Design Η-Μ ΣΧΕΔΙΑΣΜΟΣ	ΑΡΙΘΜΟΣ ΠΙΝΑΚΑ : ΠΚ-ΠΥΡ/Ε ΠΙΝ. ΑΝΤΛ/ΣΙΟΥ ΠΥΡΟΣΒΕΣΗΣ-ΑΝΑΓΚΗΣ
Aproved Η-Μ ΣΧΕΔΙΑΣΜΟΣ	
Date 02/10/20	E-M Engineering Ip

1708-ION_SMS			
ΠΚ-ΠΥΡ/Ε	Rev	Page 1	
		Cont -	

C:\PANEL\DWG\06446_01.DWG

FORM-A31 (420X297) | 2 | 3 | 4 | 5 | 6

A B C D

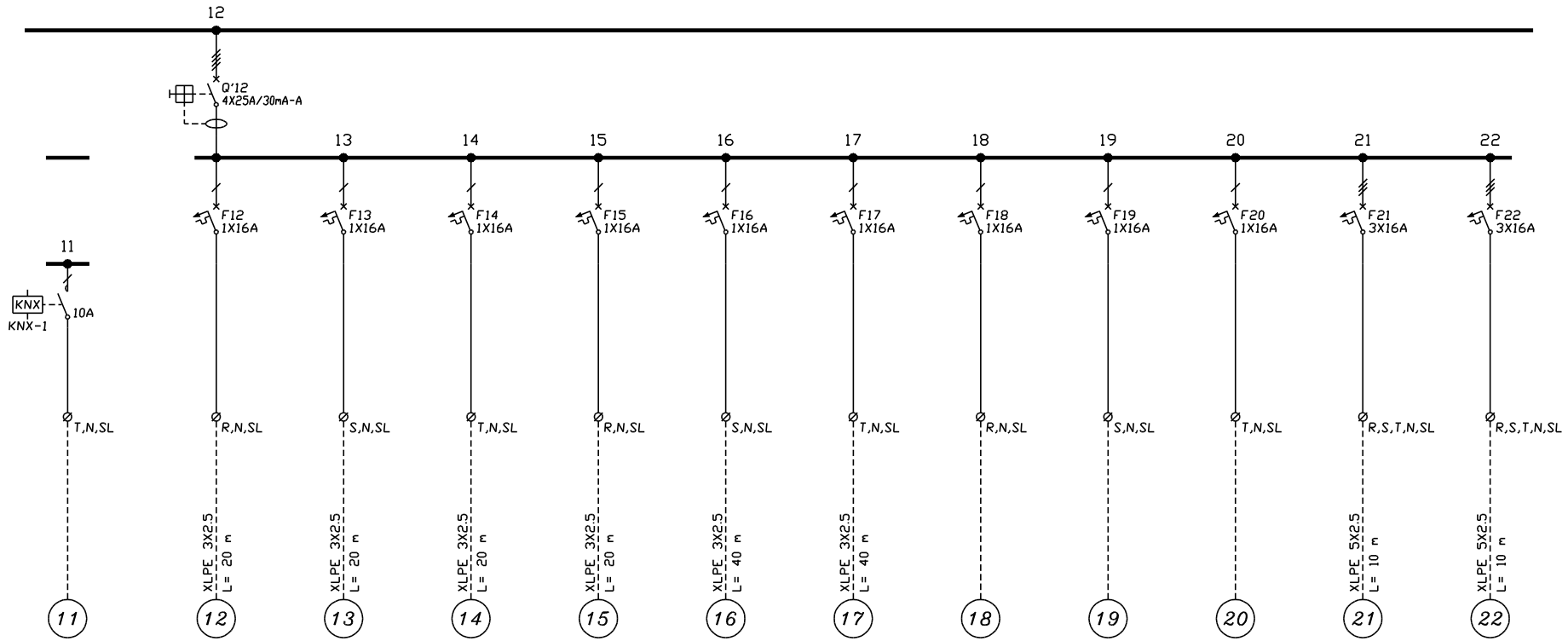

ΤΥΠΟΣ ΠΙΝΑΚΑ : ΜΕΤΑΛΛΙΚΟΣ ΧΩΝΕΥΤΟΣ ΤΥΠΟΥ STAB
ΒΑΘΜΟΣ ΠΡΟΣΤΑΣΙΑΣ : IP30

No	Revision	Date

Design: Η-Μ ΣΧΕΔΙΑΣΜΟΣ
Aproved: Η-Μ ΣΧΕΔΙΑΣΜΟΣ
Date: 23/09/20

ΑΡΙΘΜΟΣ ΠΙΝΑΚΑ : ΠΦ-ΥΠ.4/Ε
ΠΙΝ. ΦΩΤ. ΥΠΟΓΕΙΟΥ 4 - ΑΝΑΓΚΗΣ

E-M Engineering Ip

1708-ION_SMS

ΠΦ-ΥΠ.4/Ε

Rev

Page 2

Cont -

C:\PANEL\DWG\06425_02.DWG

FORM-A31 (420X297)

A B C D

1 2 3 4 5 6

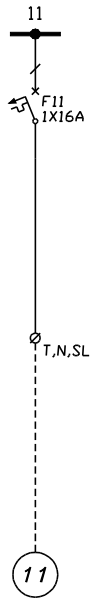

ΕΦΕΔΡΙΚΗ

P = 0.00 kW

ΤΥΠΟΣ ΠΙΝΑΚΑ : ΕΠΙΤΟΙΧΟΣ ΜΕΤΑΛΛΙΚΟΣ ΤΥΠΟΥ STAB
ΒΑΘΜΟΣ ΠΡΟΣΤΑΣΙΑΣ : IP30

No	Revision	Date

Design: Η-Μ ΣΧΕΔΙΑΣΜΟΣ
Aproved: Η-Μ ΣΧΕΔΙΑΣΜΟΣ
Date: 23/09/20

ΑΡΙΘΜΟΣ ΠΙΝΑΚΑ : Π-ΚΥΛ/Ε
ΠΙΝΑΚΑΣ ΚΥΛΙΚΕΙΟΥ – ΑΝΑΓΚΗΣ

E-M Engineering Ip

1708-ION_SMS

Π-ΚΥΛ/Ε

Rev:

Page 2
Cont -

C:\PANEL\DWG\06469_02.DWG

FORM-A31 (420X297)

A B C D

1 2 3 4 5 6

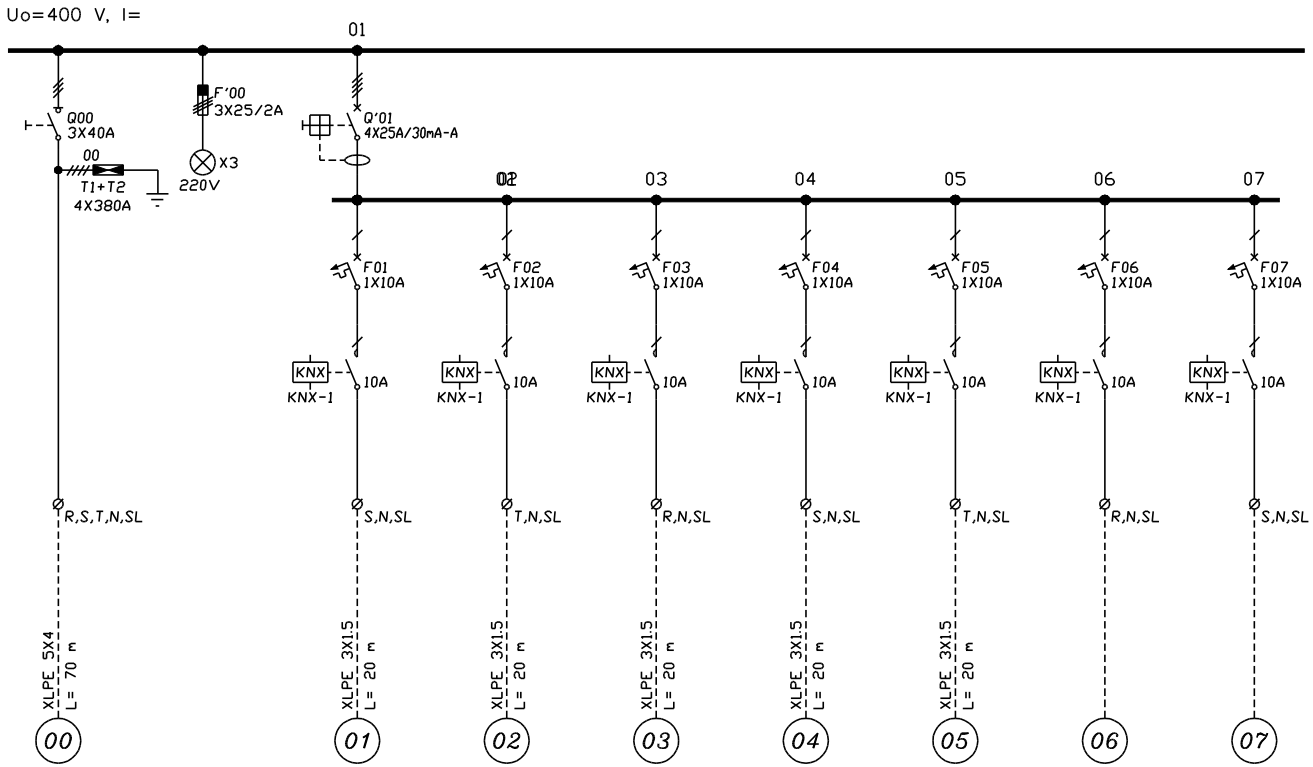

ΑΦΗΞΗ ΠΙΝΑΚΑ
ΑΠΟ ΠΙΝΑΚΑ ΓΠΧΤ/Ε
P= 1.50 kW

ΦΩΤΙΣΜΟΣ ΠΧΟ1
P = 0.35 kW

ΦΩΤΙΣΜΟΣ ΠΧΟ2
P = 0.35 kW

ΦΩΤΙΣΜΟΣ ΠΧΟ3
P = 0.35 kW

ΦΩΤΙΣΜΟΣ ΠΧΟ4
P = 0.10 kW

ΦΩΤΙΣΜΟΣ ΠΧΟ5
P = 0.10 kW

ΕΦΕΔΡΙΚΗ
P = 0.00 kW

ΕΦΕΔΡΙΚΗ
P = 0.00 kW

ΤΥΠΟΣ ΠΙΝΑΚΑ : ΜΕΤΑΛΛΙΚΟΣ ΤΥΠΟΥ ΠΙΛΛΑΡ
ΒΑΘΜΟΣ ΠΡΟΣΤΑΣΙΑΣ : IP55

No	Revision	Date

Design H-M ΣΧΕΔΙΑΣΜΟΣ	ΑΡΙΘΜΟΣ ΠΙΝΑΚΑ : Πφ-ΠΧ/Ε	1708-ION_SMS	
Aproved H-M ΣΧΕΔΙΑΣΜΟΣ	ΠΙΝ. ΦΩΤ. ΠΕΡΙΒ. ΧΩΡΟΥ - ΑΝΑΓΚΗΣ	Rev	Page 1
Date 02/10/20	E-M Engineering Ip	Πφ-ΠΧ/Ε	Cont -

C:\PANEL\DWG\06468_01.DWG

FORM-A31 (420X297)

A B C D

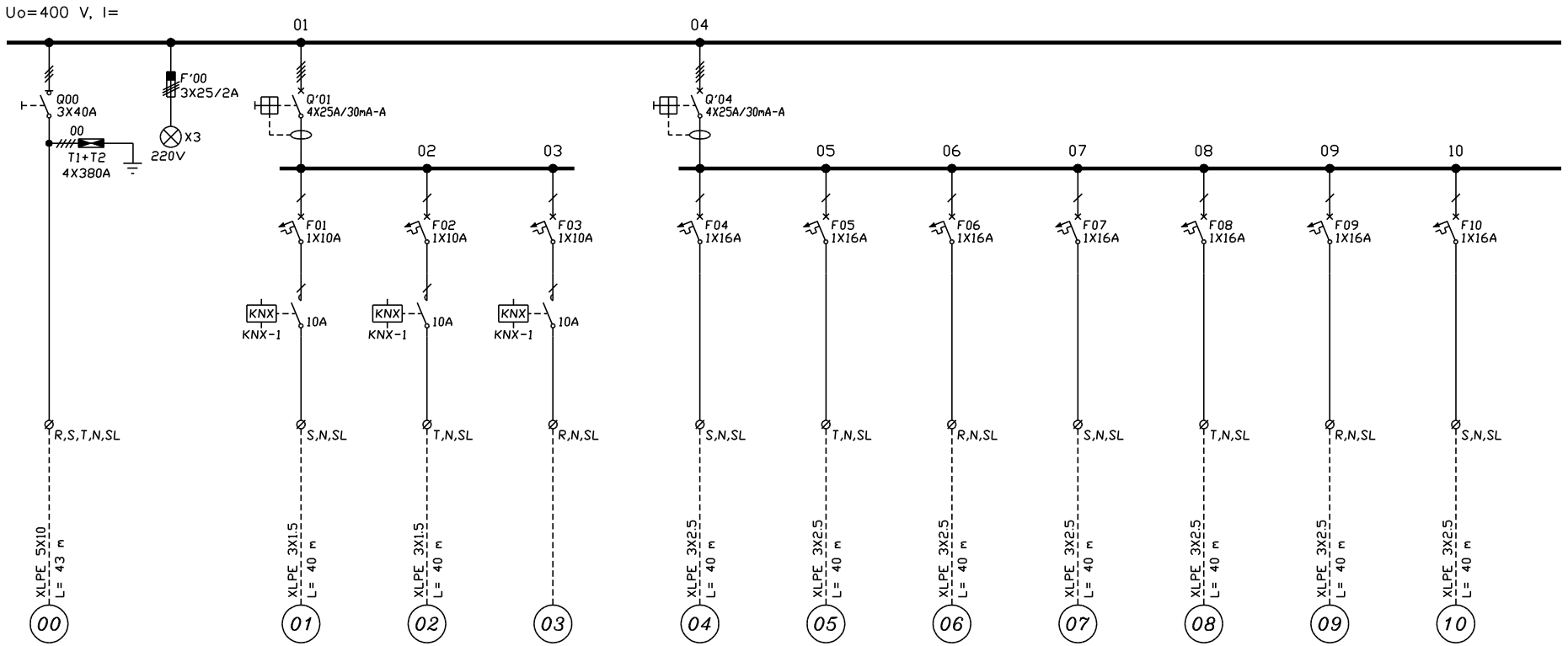

ΤΥΠΟΣ ΠΙΝΑΚΑ : ΜΕΤΑΛΛΙΚΟΣ ΧΩΝΕΥΤΟΣ ΤΥΠΟΥ STAB
ΒΑΘΜΟΣ ΠΡΟΣΤΑΣΙΑΣ : IP30

No	Revision	Date

Design: Η-Μ ΣΧΕΔΙΑΣΜΟΣ
Aproved: Η-Μ ΣΧΕΔΙΑΣΜΟΣ
Date: 23/09/20

ΑΡΙΘΜΟΣ ΠΙΝΑΚΑ : Πφ-ΙΣ.2/Κ
ΠΙΝ. ΦΩΤ. ΙΣΟΓΕΙΟΥ 2 - ΚΑΝΟΝΙΚΟΣ

E-M Engineering Ip

1708-ION_SMS

Πφ-ΙΣ.2/Κ

Rev

Page 1
Cont 2

C:\PANEL\DWG\06431_01.DWG

FORM-A31 (420X297)

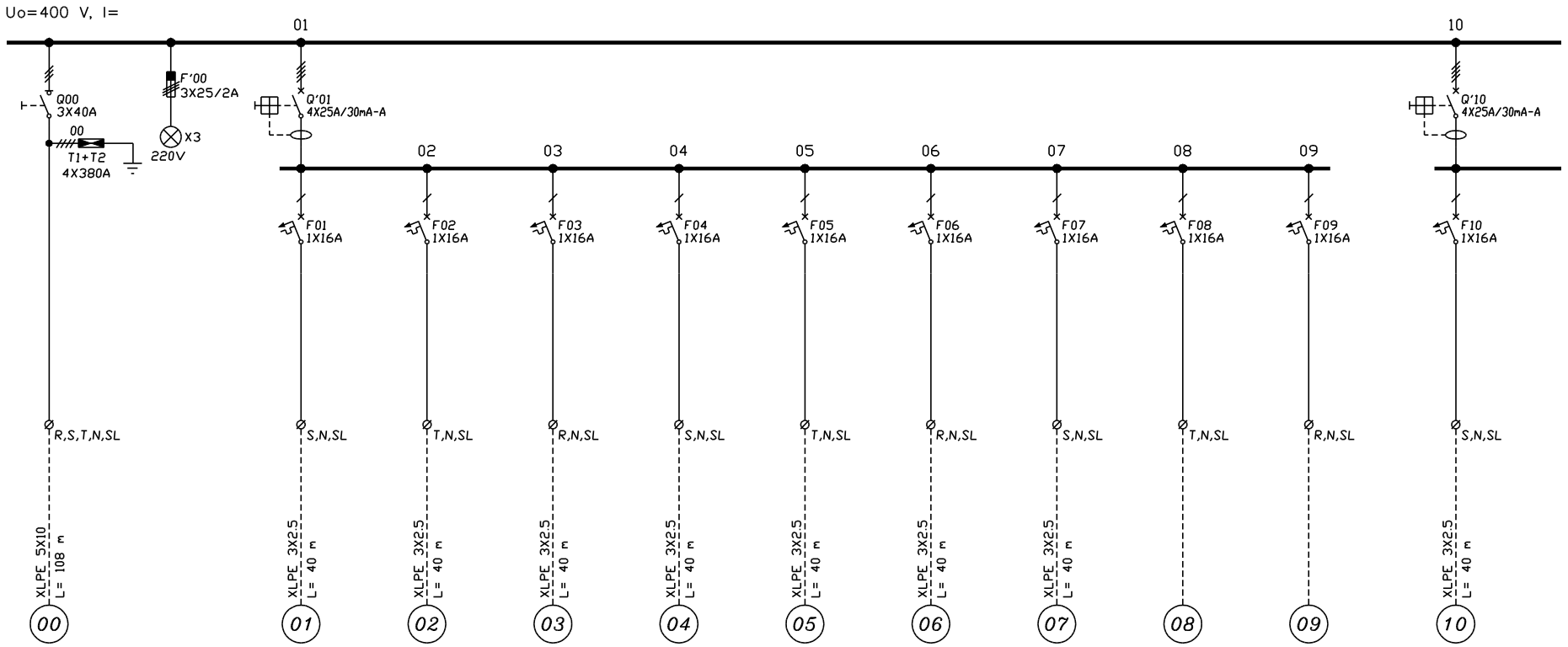

ΤΥΠΟΣ ΠΙΝΑΚΑ : ΜΕΤΑΛΛΙΚΟΣ ΧΩΝΕΥΤΟΣ ΤΥΠΟΥ STAB
ΒΑΘΜΟΣ ΠΡΟΣΤΑΣΙΑΣ : IP30

C:\PANEL\DWG\06458_01.DWG

No	Revision	Date

Design: Η-Μ ΣΧΕΔΙΑΣΜΟΣ
Aproved: Η-Μ ΣΧΕΔΙΑΣΜΟΣ
Date: 23/09/20

ΑΡΙΘΜΟΣ ΠΙΝΑΚΑ : Πφ-2.1/Κ
ΠΙΝ. ΦΩΤ. 2ΟΥ ΟΡ.- 1 - ΚΑΝΟΝΙΚΟΣ

E-M Engineering Ip

1708-ION_SMS

Πφ-2.1/K

Rev

Page 1

Cont 2

FORM-A31 (420X297) | 2 | 3 | 4 | 5 | 6

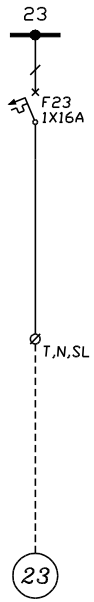

ΕΦΕΔΡΕΙΑ

P = 0.00 kW

ΤΥΠΟΣ ΠΙΝΑΚΑ : ΜΕΤΑΛΛΙΚΟΣ ΧΩΝΕΥΤΟΣ ΤΥΠΟΥ STAB
ΒΑΘΜΟΣ ΠΡΟΣΤΑΣΙΑΣ : IP30

No	Revision	Date

Design: Η-Μ ΣΧΕΔΙΑΣΜΟΣ
Aproved: Η-Μ ΣΧΕΔΙΑΣΜΟΣ
Date: 23/09/20

ΑΡΙΘΜΟΣ ΠΙΝΑΚΑ : Πφ-2.2/U
ΠΙΝ. ΦΩΤ. 2ΟΥ ΟΡ.- 2 - ΑΔΙΑΛΕΙΠΤΗΣ

E-M Engineering Ip

1708-ION_SMS

Πφ-2.2/U

Rev

Page 3

Cont -

C:\PANEL\DWG\06459_03.DWG

FORM-A31 (420X297)

A B C D

1 2 3 4 5 6

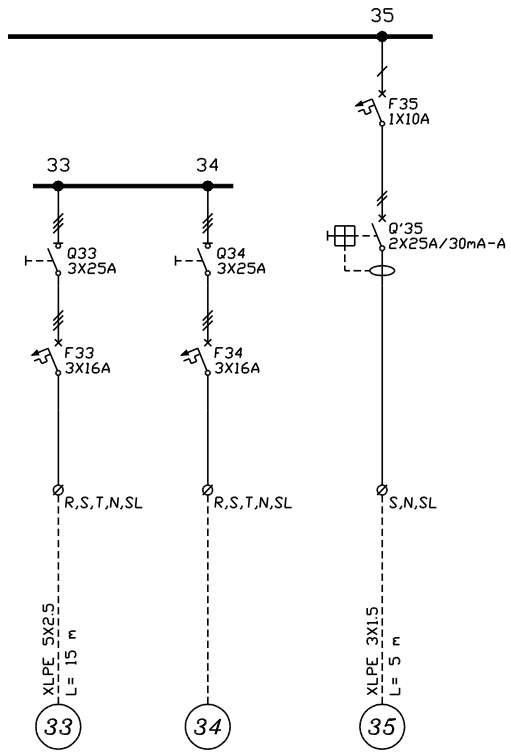

ΤΥΠΟΣ ΠΙΝΑΚΑ : ΕΠΙΤΟΙΧΟΣ ΜΕΤΑΛΛΙΚΟΣ ΤΥΠΟΥ STAB
ΒΑΘΜΟΣ ΠΡΟΣΤΑΣΙΑΣ : IP55

No	Revision	Date

Design H-M ΣΧΕΔΙΑΣΜΟΣ	ΑΡΙΘΜΟΣ ΠΙΝΑΚΑ : ΠΚ-ΚΛ2/Ε	1708-ION_SMS	
Aproved H-M ΣΧΕΔΙΑΣΜΟΣ	ΠΙΝ. ΚΛΙΜΑΤΙΣΜΟΥ 2 - ΑΝΑΓΚΗΣ	ΠΚ-ΚΛ2/Ε	Rev / Page 4 / Cont -
Date 02/10/20	E-M Engineering lp		

C:\PANEL\DWG\06439_04.DWG

FORM-A31 (420X297) | 2 | 3 | 4 | 5 | 6

A B C D

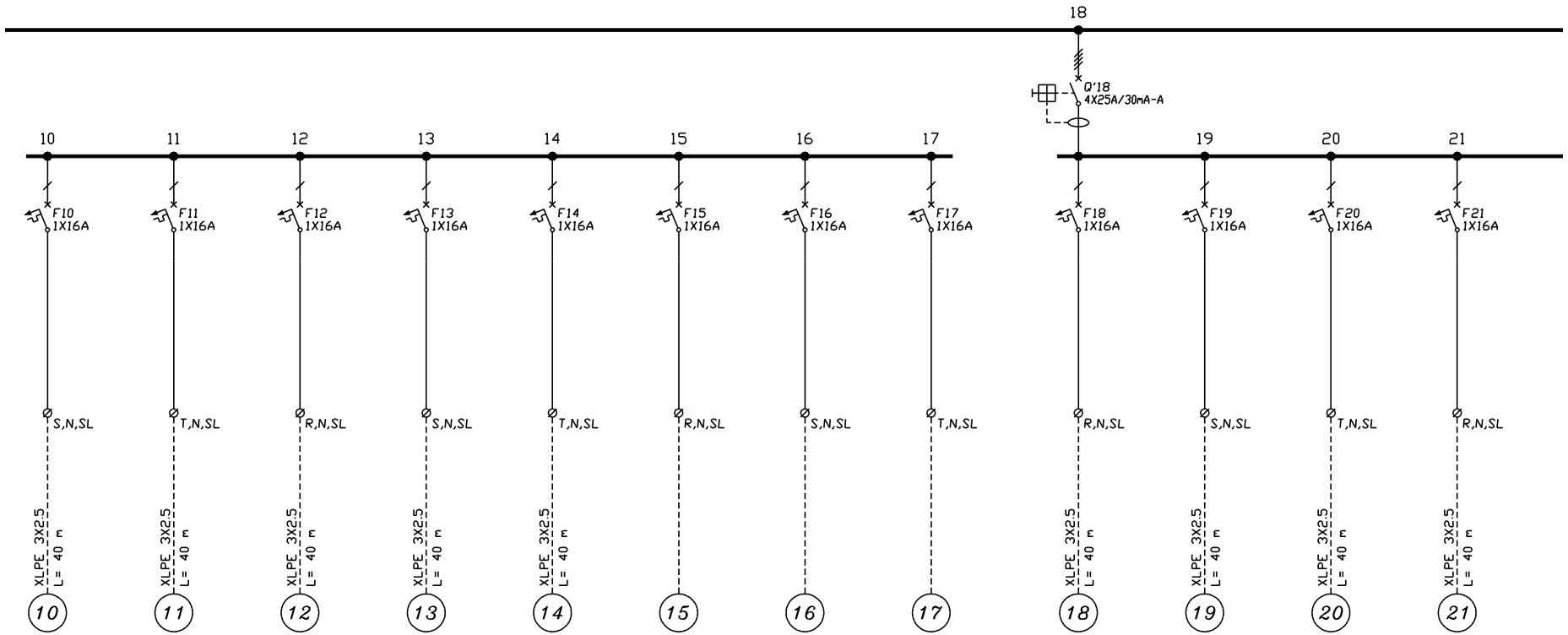

ΤΥΠΟΣ ΠΙΝΑΚΑ : ΜΕΤΑΛΛΙΚΟΣ ΧΩΝΕΥΤΟΣ ΤΥΠΟΥ STAB
ΒΑΘΜΟΣ ΠΡΟΣΤΑΣΙΑΣ : IP30

No	Revision	Date

Design: Η-Μ ΣΧΕΔΙΑΣΜΟΣ
Aproved: Η-Μ ΣΧΕΔΙΑΣΜΟΣ
Date: 24/09/20

ΑΡΙΘΜΟΣ ΠΙΝΑΚΑ : Πφ-2.2/Κ
ΠΙΝ. ΦΩΤ. 2ΟΥ ΟΡ.- 2 - ΚΑΝΟΝΙΚΟΣ

E-M Engineering Ip

1708-ION_SMS

Πφ-2.2/Κ

Rev

Page 2
Cont 3

C:\PANEL\DWG\06461_02.DWG

FORM-A31 (420X297)

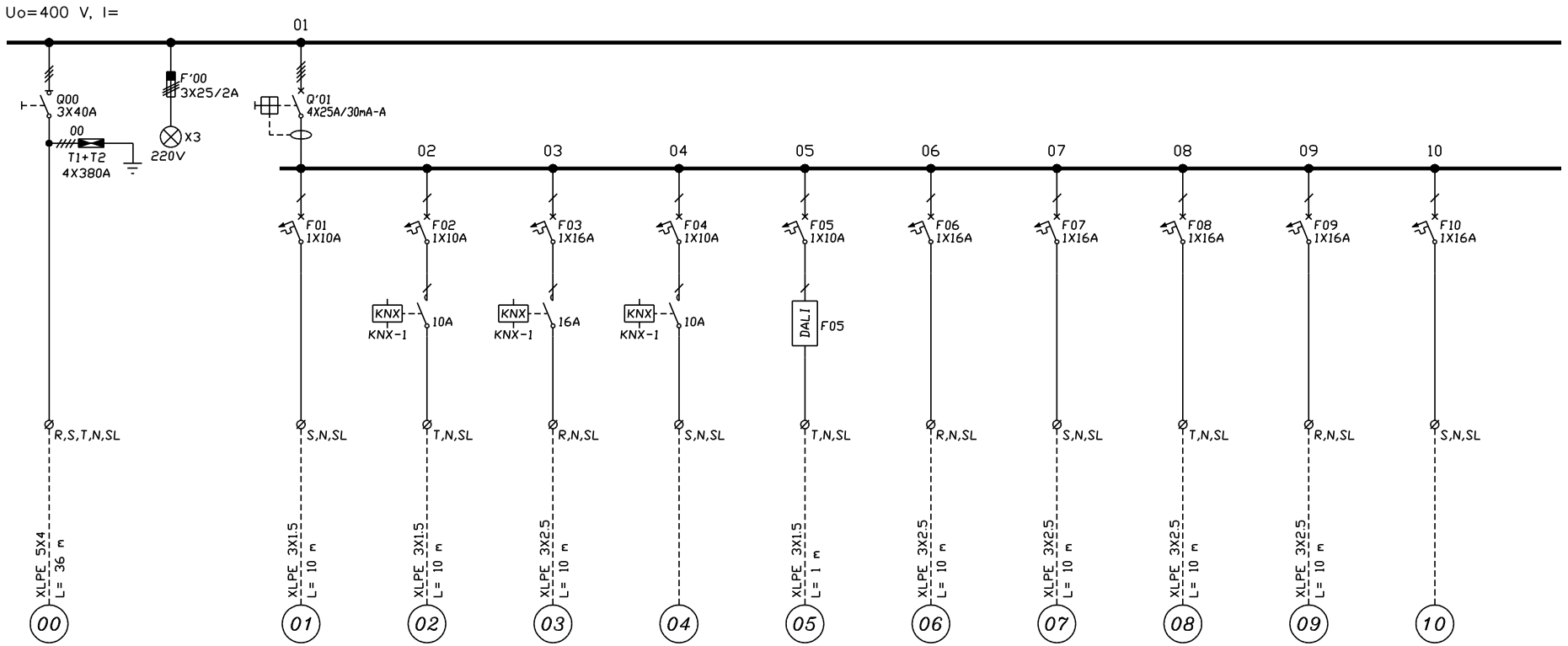

ΤΥΠΟΣ ΠΙΝΑΚΑ : ΕΠΙΤΟΙΧΟΣ ΜΕΤΑΛΛΙΚΟΣ ΤΥΠΟΥ STAB
ΒΑΘΜΟΣ ΠΡΟΣΤΑΣΙΑΣ : IP30

No	Revision	Date

Design: Η-Μ ΣΧΕΔΙΑΣΜΟΣ
Aproved: Η-Μ ΣΧΕΔΙΑΣΜΟΣ
Date: 23/09/20

ΑΡΙΘΜΟΣ ΠΙΝΑΚΑ : Π-ΚΥΛ/Ε
ΠΙΝΑΚΑΣ ΚΥΛΙΚΕΙΟΥ – ΑΝΑΓΚΗΣ

E-M Engineering Ip

1708-ION_SMS

Π-ΚΥΛ/Ε

Rev

Page 1
Cont 2

C:\PANEL\DWG\06469_01.DWG

FORM-A31 (420X297)

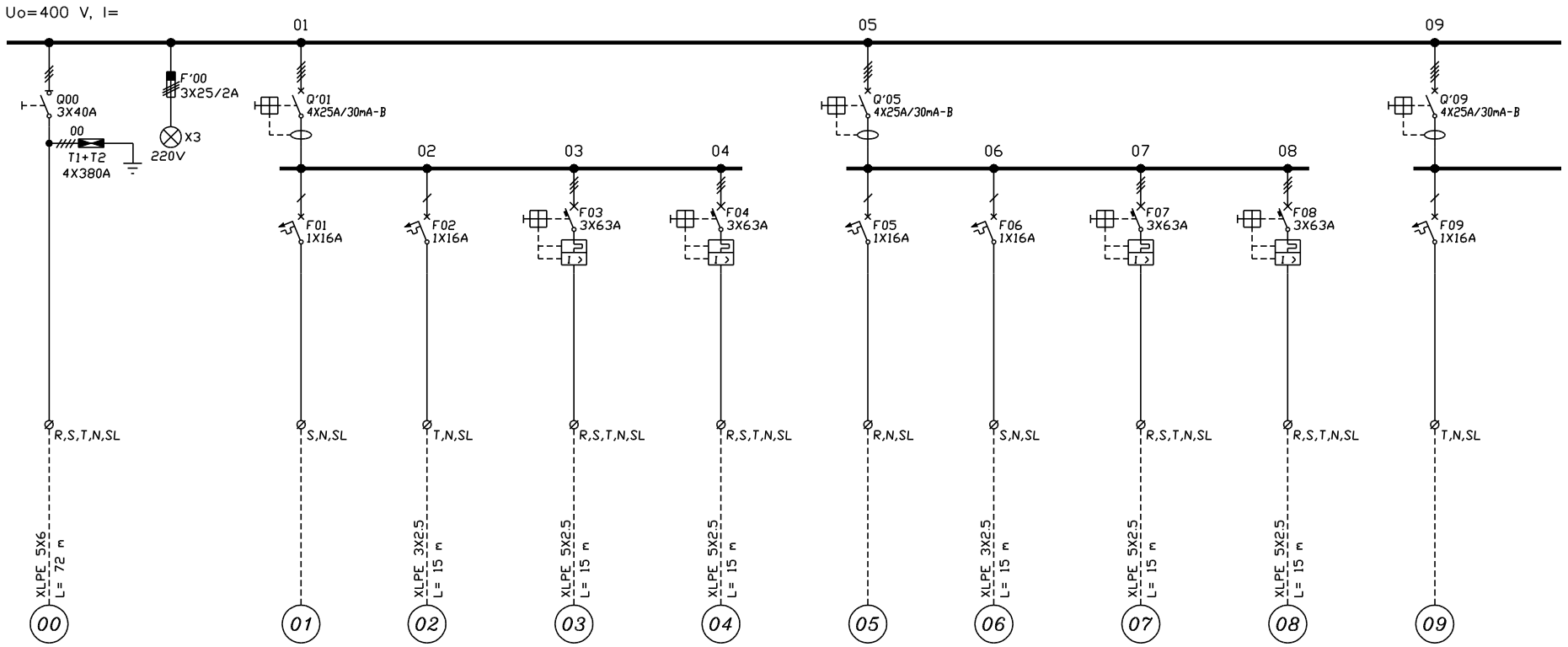

ΤΥΠΟΣ ΠΙΝΑΚΑ : ΕΠΙΤΟΙΧΟΣ ΜΕΤΑΛΛΙΚΟΣ ΤΥΠΟΥ STAB
ΒΑΘΜΟΣ ΠΡΟΣΤΑΣΙΑΣ : IP55

No	Revision	Date

Design	Η-Μ ΣΧΕΔΙΑΣΜΟΣ
Aproved	Η-Μ ΣΧΕΔΙΑΣΜΟΣ
Date	02/10/20

ΑΡΙΘΜΟΣ ΠΙΝΑΚΑ : ΠΚ-ΚΛ1/Ε
ΠΙΝ. ΚΛΙΜΑΤΙΣΜΟΥ 1 - ΑΝΑΓΚΗΣ

E-M Engineering Ip

1708-ION_SMS

ΠΚ-ΚΛ1/Ε

Rev

Page 1

Cont 2

C:\PANEL\DWG\06438_01.DWG

FORM-A31 (420X297)

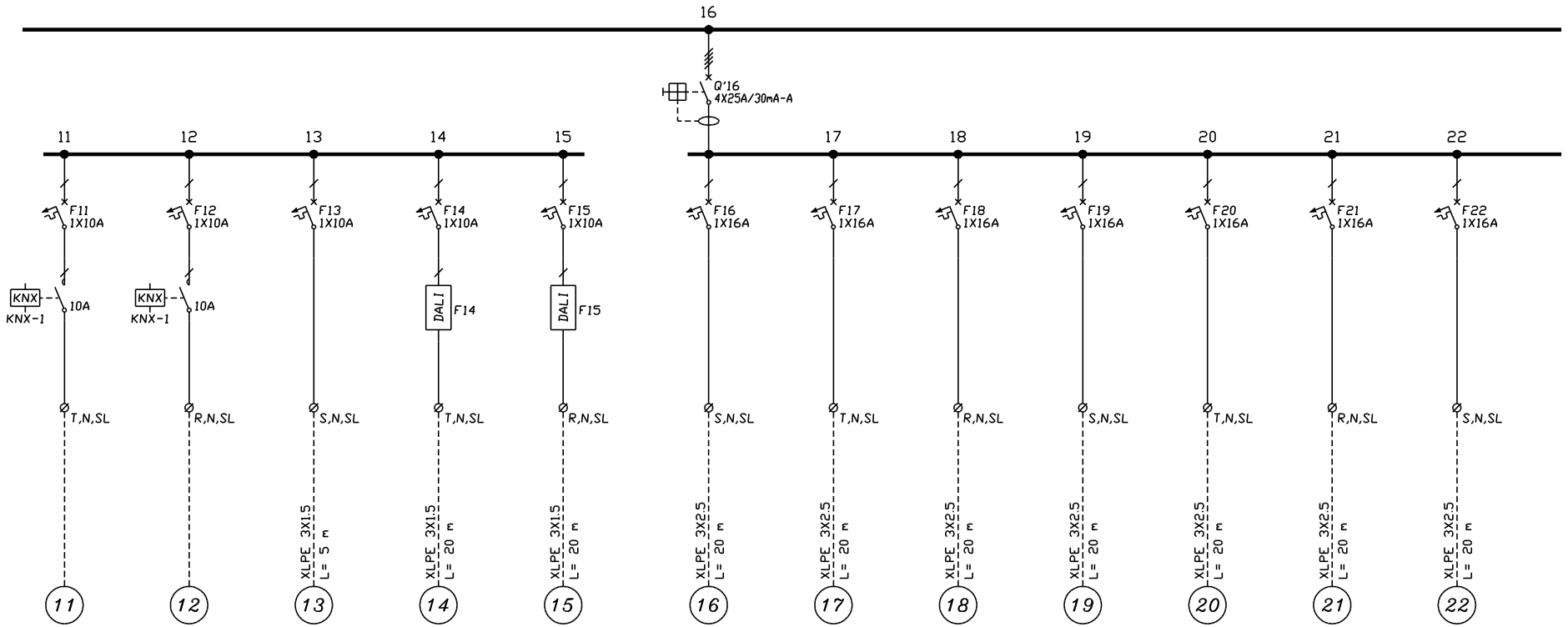

ΕΦΕΔΡΕΙΑ	ΕΦΕΔΡΕΙΑ	ΑΚΕ-ΙΣ.3	DALI 1
P = 0.00 kW	P = 0.00 kW	P = 0.10 kW	P = 0.01 kW

DALI 2	ΡΕΤΜΑΤΟΔΟΤΕΣ Ε01	ΡΕΤΜΑΤΟΔΟΤΕΣ Ε02	ΡΕΤΜΑΤΟΔΟΤΕΣ Ε03
P = 0.01 kW	P = 0.20 kW	P = 0.80 kW	P = 0.80 kW

ΡΕΤΜΑΤΟΔΟΤΕΣ Ε04	ΡΕΤΜ. TDR01/E	ΡΕΤΜ. TDR02/E	ΡΕΤΜ. TDR03/E
P = 0.80 kW	P = 0.75 kW	P = 0.75 kW	P = 0.75 kW

ΤΥΠΟΣ ΠΙΝΑΚΑ : ΜΕΤΑΛΛΙΚΟΣ ΧΩΝΕΥΤΟΣ ΤΥΠΟΥ STAB
ΒΑΘΜΟΣ ΠΡΟΣΤΑΣΙΑΣ : IP30

No	Revision	Date

Design	H-M ΣΧΕΔΙΑΣΜΟΣ
Aproved	H-M ΣΧΕΔΙΑΣΜΟΣ
Date	23/09/20

ΑΡΙΘΜΟΣ ΠΙΝΑΚΑ : ΠΦ-ΙΣ.3/E
ΠΙΝ. ΦΩΤ. ΙΣ.3 (ΑΜΦ) - ΑΝΑΓΚΗΣ

E-M Engineering Ip

1708-ION_SMS

ΠΦ-ΙΣ.3/E

Rev

Page 2

Cont 3

C:\PANEL\DWG\06463_02.DWG

FORM-A31 (420X297)

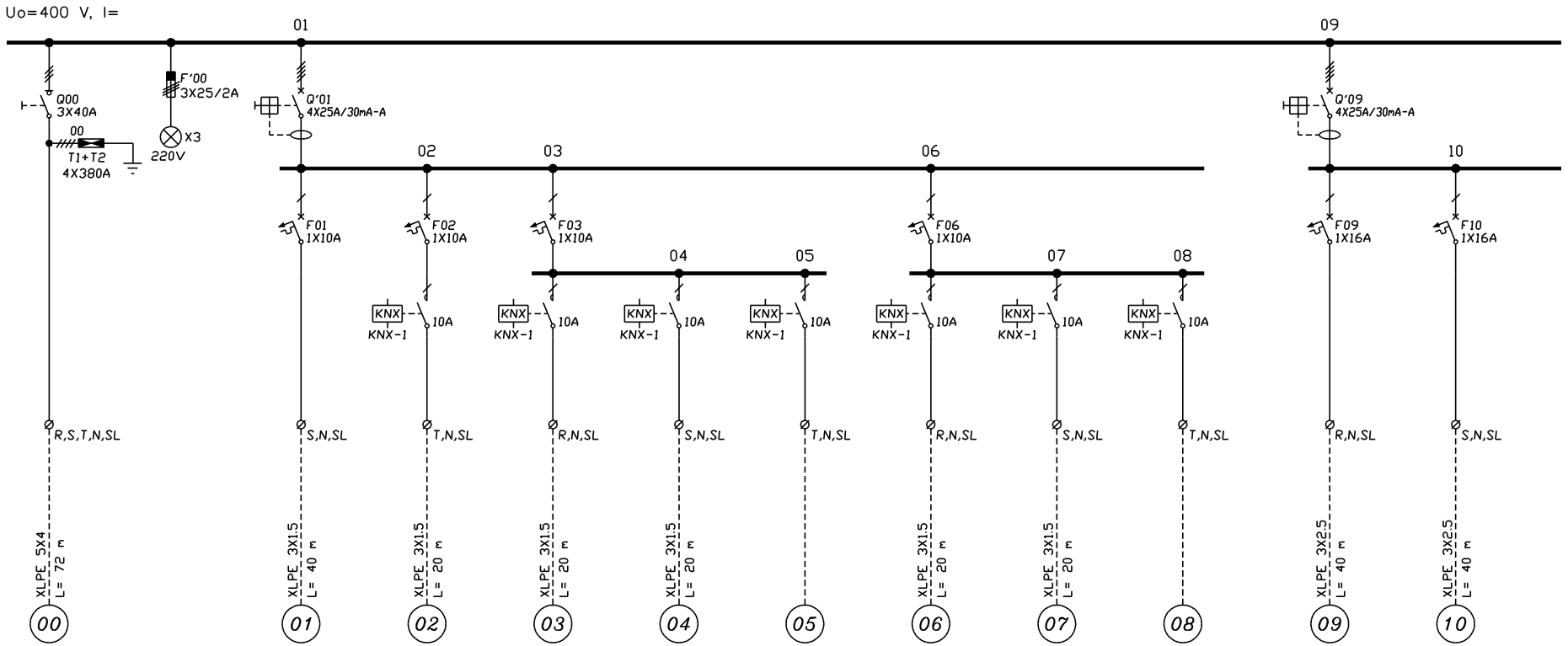

ΤΥΠΟΣ ΠΙΝΑΚΑ : ΜΕΤΑΛΛΙΚΟΣ ΧΩΝΕΥΤΟΣ ΤΥΠΟΥ STAB
ΒΑΘΜΟΣ ΠΡΟΣΤΑΣΙΑΣ : IP30

No	Revision	Date

Design: Η-Μ ΣΧΕΔΙΑΣΜΟΣ
Aproved: Η-Μ ΣΧΕΔΙΑΣΜΟΣ
Date: 23/09/20

ΑΡΙΘΜΟΣ ΠΙΝΑΚΑ : Πφ-ΥΠ.1/Ε
ΠΙΝ. ΦΩΤ. ΥΠΟΓΕΙΟΥ 1 - ΑΝΑΓΚΗΣ

E-M Engineering Ip

1708-ION_SMS

Πφ-ΥΠ.1/Ε

Rev

Page 1
Cont 2

C:\PANEL\DWG\06422_01.DWG

FORM-A31 (420X297)

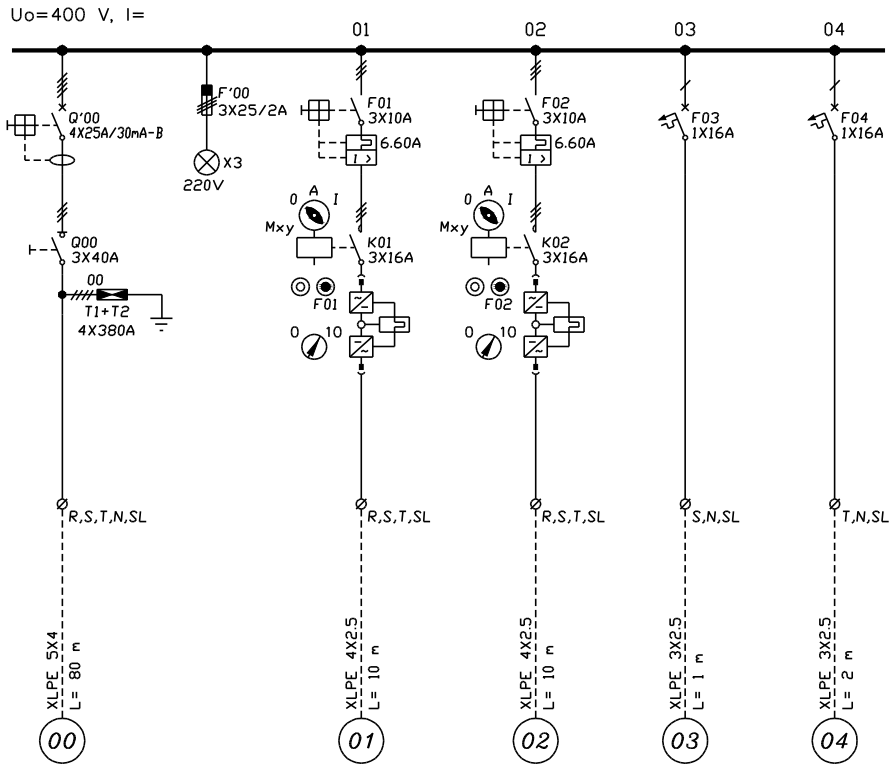

ΤΥΠΟΣ ΠΙΝΑΚΑ : ΕΠΙΤΟΙΧΟΣ ΜΕΤΑΛΛΙΚΟΣ ΤΥΠΟΥ STAB
ΒΑΘΜΟΣ ΠΡΟΣΤΑΣΙΑΣ : IP55

No	Revision	Date

Design Η-Μ ΣΧΕΔΙΑΣΜΟΣ	ΑΡΙΘΜΟΣ ΠΙΝΑΚΑ : ΠΚ-ΥΔΡ/Ε ΠΙΝ. ΑΝΤΛ/ΣΙΟΥ ΥΔΡΕΥΣΗΣ - ΑΝΑΓΚΗΣ
Aproved Η-Μ ΣΧΕΔΙΑΣΜΟΣ	
Date 23/09/20	E-M Engineering lp

1708-ION_SMS			
ΠΚ-ΥΔΡ/Ε	Rev	Page 1	
		Cont -	

C:\PANEL\DWG\06445_01.DWG

FORM-A31 (420X297) | 2 | 3 | 4 | 5 | 6

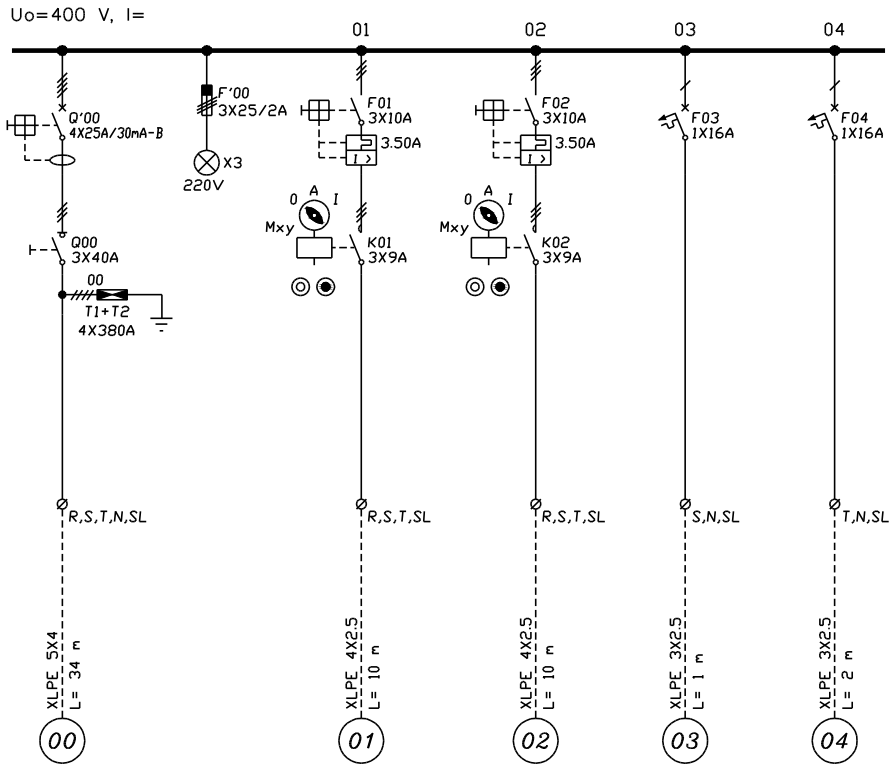

ΤΥΠΟΣ ΠΙΝΑΚΑ : ΕΠΙΤΟΙΧΟΣ ΜΕΤΑΛΛΙΚΟΣ ΤΥΠΟΥ STAB
ΒΑΘΜΟΣ ΠΡΟΣΤΑΣΙΑΣ : IP55

No	Revision	Date

Design: Η-Μ ΣΧΕΔΙΑΣΜΟΣ
Aproved: Η-Μ ΣΧΕΔΙΑΣΜΟΣ
Date: 02/10/20

ΑΡΙΘΜΟΣ ΠΙΝΑΚΑ : ΠΚ-ΟΜΒ/Ε
ΠΙΝ. ΑΝΤΛ/ΣΙΟΥ ΟΜΒΡΙΩΝ – ΑΝΑΓΚΗΣ

E-M Engineering lp

1708-ION_SMS

ΠΚ-ΟΜΒ/Ε

Rev:
Page: 1
Cont: -

C:\PANEL\DWG\06444_01.DWG

FORM-A31 (420X297)

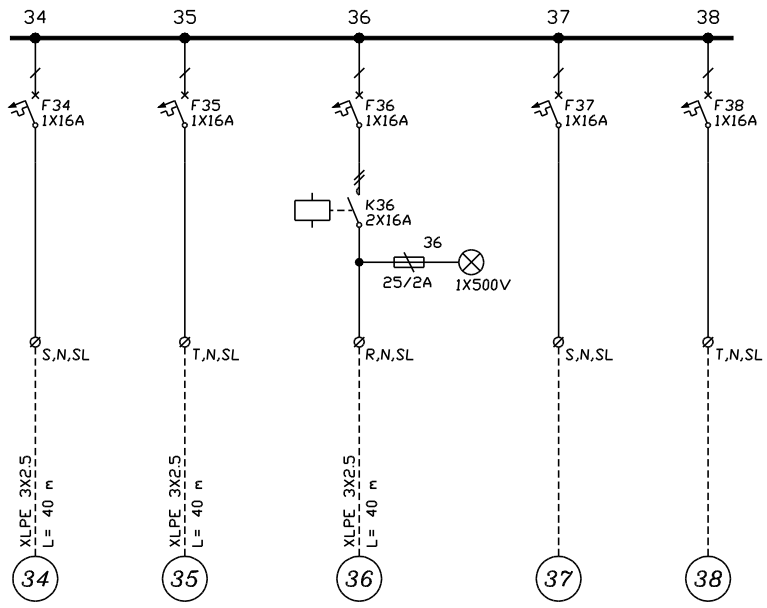

ΤΥΠΟΣ ΠΙΝΑΚΑ : ΜΕΤΑΛΛΙΚΟΣ ΧΩΝΕΥΤΟΣ ΤΥΠΟΥ STAB
ΒΑΘΜΟΣ ΠΡΟΣΤΑΣΙΑΣ : IP30

No	Revision	Date

Design H-M ΣΧΕΔΙΑΣΜΟΣ	ΑΡΙΘΜΟΣ ΠΙΝΑΚΑ : Πφ-1.2/K	1708-ION_SMS	
Aproved H-M ΣΧΕΔΙΑΣΜΟΣ	ΠΙΝ. ΦΩΤ. 1ΟΥ ΟΡ.- 2 - ΚΑΝΟΝΙΚΟΣ	Πφ-1.2/K	Rev / Page 4 / Cont -
Date 24/09/20	E-M Engineering Ip		

C:\PANEL\DWG\06455_04.DWG

FORM-A31 (420X297)

A B C D

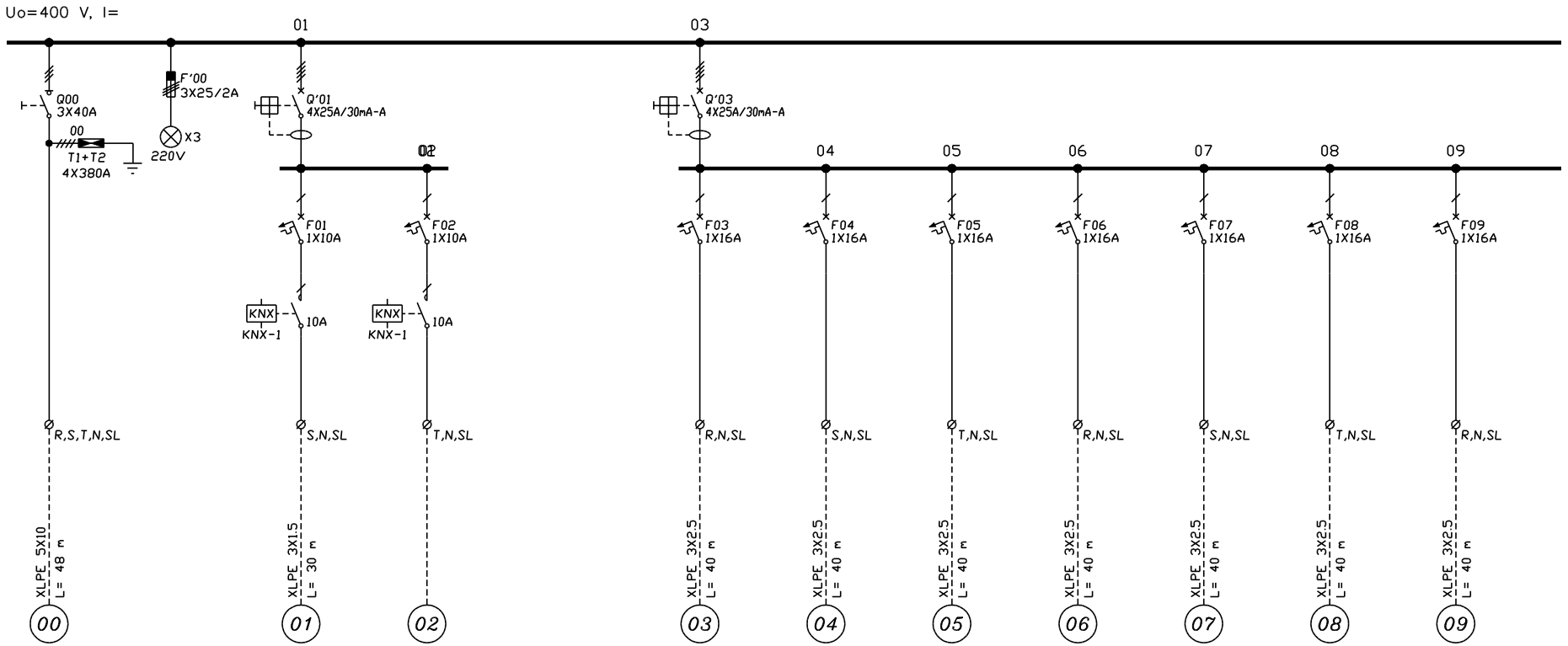

ΤΥΠΟΣ ΠΙΝΑΚΑ : ΜΕΤΑΛΛΙΚΟΣ ΧΩΝΕΥΤΟΣ ΤΥΠΟΥ STAB
ΒΑΘΜΟΣ ΠΡΟΣΤΑΣΙΑΣ : IP30

No	Revision	Date

Design: Η-Μ ΣΧΕΔΙΑΣΜΟΣ
Aproved: Η-Μ ΣΧΕΔΙΑΣΜΟΣ
Date: 24/09/20

ΑΡΙΘΜΟΣ ΠΙΝΑΚΑ : Πφ-1.2/K
ΠΙΝ. ΦΩΤ. 1ΟΥ ΟΡ.- 2 - ΚΑΝΟΝΙΚΟΣ

E-M Engineering Ip

1708-ION_SMS

Πφ-1.2/K

Rev

Page 1

Cont 2

C:\PANEL\DWG\06455_01.DWG

FORM-A31 (420X297)

2 3 4 5 6

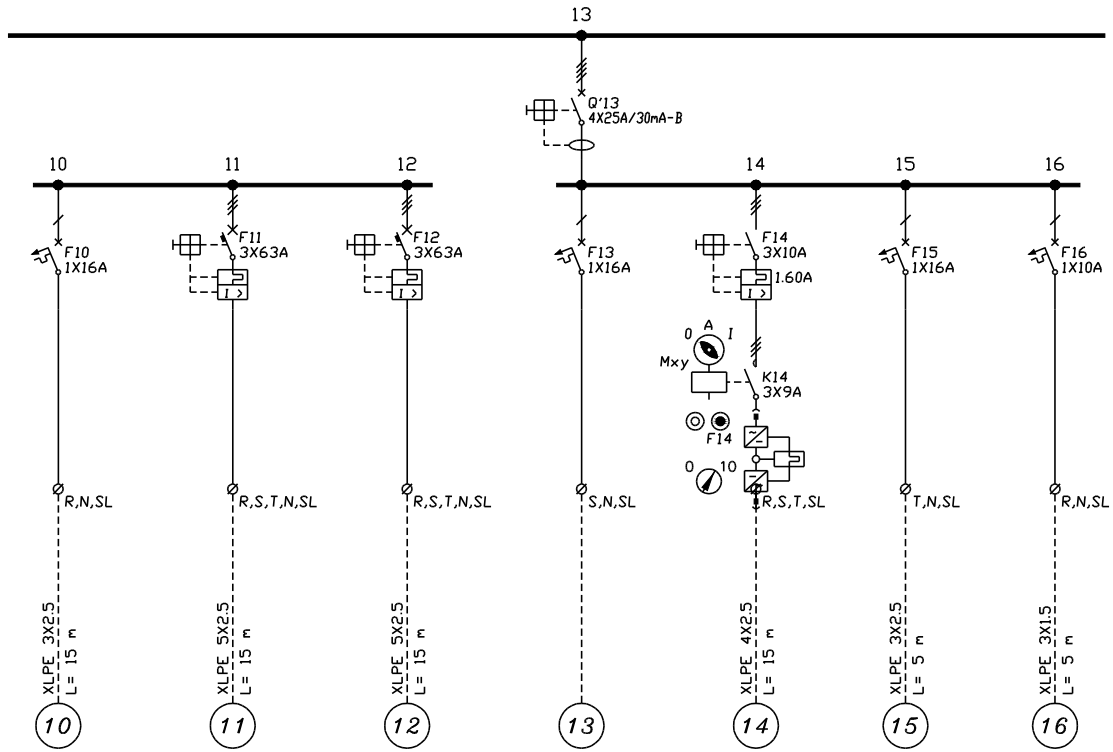

ΤΥΠΟΣ ΠΙΝΑΚΑ : ΕΠΙΤΟΙΧΟΣ ΜΕΤΑΛΛΙΚΟΣ ΤΥΠΟΥ STAB
ΒΑΘΜΟΣ ΠΡΟΣΤΑΣΙΑΣ : IP55

No	Revision	Date

Design	Η-Μ ΣΧΕΔΙΑΣΜΟΣ
Aproved	Η-Μ ΣΧΕΔΙΑΣΜΟΣ
Date	02/10/20

ΑΡΙΘΜΟΣ ΠΙΝΑΚΑ : ΠΚ-ΚΛ1/Ε
ΠΙΝ. ΚΛΙΜΑΤΙΣΜΟΥ 1 - ΑΝΑΓΚΗΣ

E-M Engineering lp

1708-ION_SMS

ΠΚ-ΚΛ1/Ε

Rev

Page 2

Cont -

C:\PANEL\DWG\06438_02.DWG

FORM-A31 (420X297)

A B C D

2 3 4 5 6

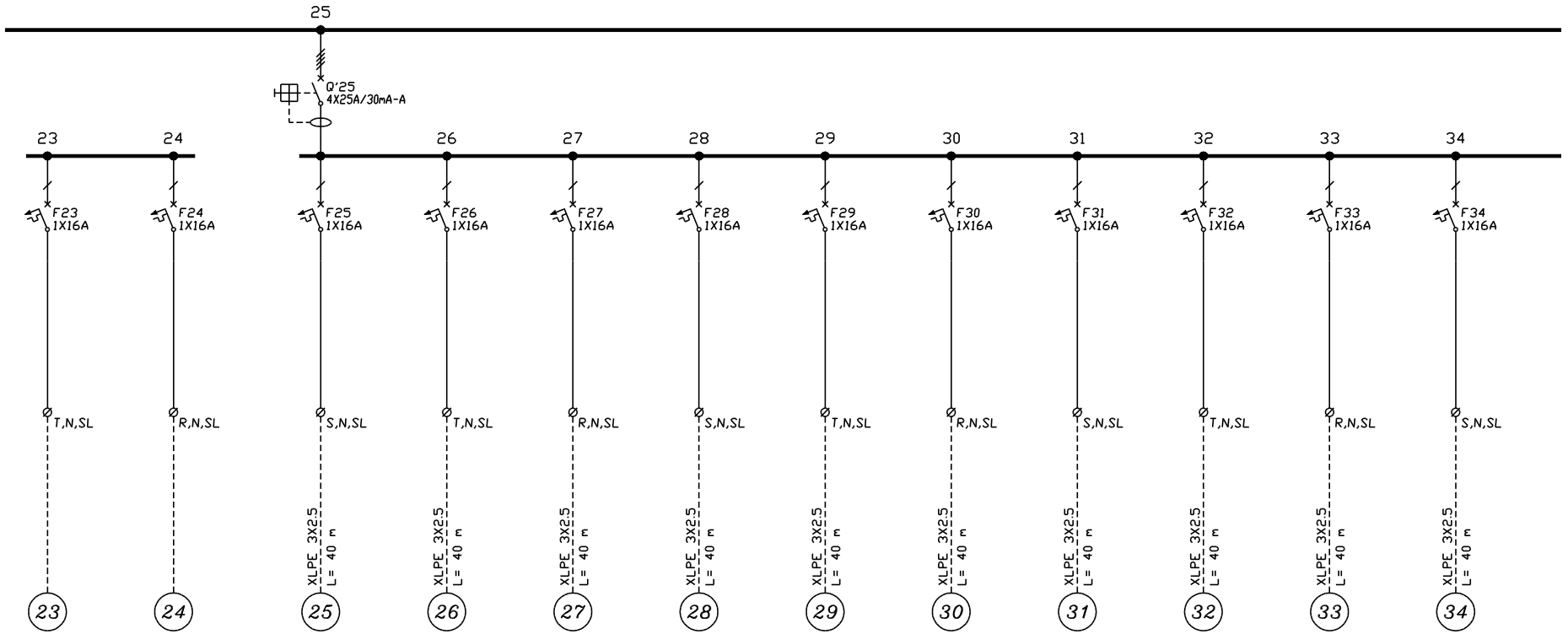

ΕΦΕΔΡΕΙΑ	P = 0.00 kW	PLB-13A	P = 1.00 kW
ΕΦΕΔΡΕΙΑ	P = 0.00 kW	PLB-13B	P = 1.00 kW
PLB-11A	P = 1.00 kW	PLB-14A	P = 1.00 kW
PLB-11B	P = 1.00 kW	PLB-14B	P = 1.00 kW
PLB-12A	P = 1.00 kW	PLB-15A	P = 1.00 kW
PLB-12B	P = 1.00 kW	PLB-15B	P = 1.00 kW

ΤΥΠΟΣ ΠΙΝΑΚΑ : ΜΕΤΑΛΛΙΚΟΣ ΧΩΝΕΥΤΟΣ ΤΥΠΟΥ STAB
ΒΑΘΜΟΣ ΠΡΟΣΤΑΣΙΑΣ : IP30

No	Revision	Date

Design: Η-Μ ΣΧΕΔΙΑΣΜΟΣ
Aproved: Η-Μ ΣΧΕΔΙΑΣΜΟΣ
Date: 23/09/20

ΑΡΙΘΜΟΣ ΠΙΝΑΚΑ : Πφ-Εφ/Ε
ΠΙΝ. ΕΙΔΙΚΟΥ ΦΩΤ. ΑΜΦΙΘ. - ΑΝΑΓΚΗΣ

E-M Engineering lp

1708-ION_SMS

Πφ-Εφ/Ε

Rev

Page 3
Cont 4

C:\PANEL\DWG\06467_03.DWG

FORM-A31 (420X297)

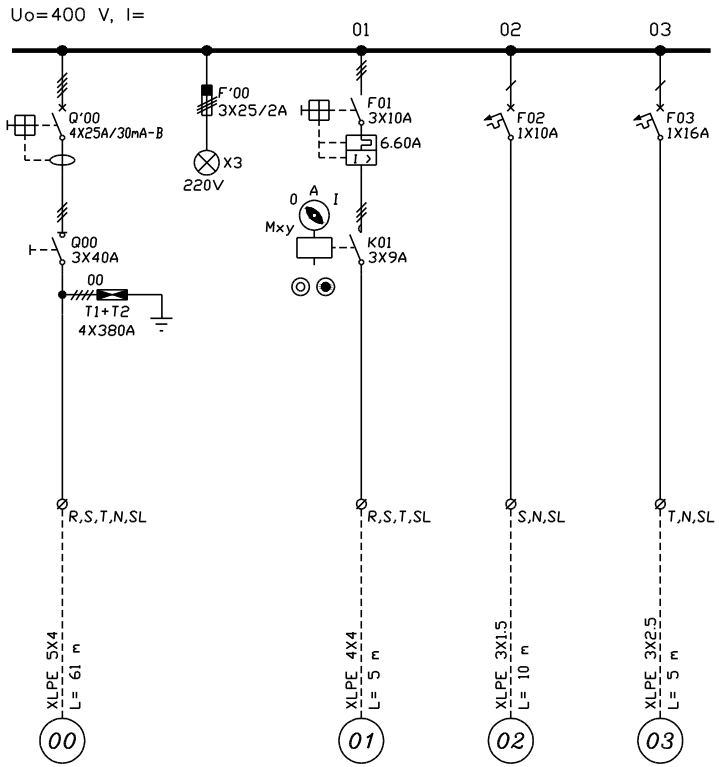

ΤΥΠΟΣ ΠΙΝΑΚΑ : ΕΠΙΤΟΙΧΟΣ ΜΕΤΑΛΛΙΚΟΣ ΤΥΠΟΥ STAB
ΒΑΘΜΟΣ ΠΡΟΣΤΑΣΙΑΣ : IP44

No	Revision	Date

Design	Η-Μ ΣΧΕΔΙΑΣΜΟΣ
Aproved	Η-Μ ΣΧΕΔΙΑΣΜΟΣ
Date	02/10/20

ΑΡΙΘΜΟΣ ΠΙΝΑΚΑ : ΠΚ-ΑΝ.1/Ε
ΠΙΝ. ΑΝΕΛ/ΤΗΡΑ ΑΤΟΜ. 1 - ΑΝΑΓΚΗΣ

E-M Engineering Ip

1708-ION_SMS

ΠΚ-ΑΝ.1/Ε

Rev

Page 1

Cont -

C:\PANEL\DWG\06443_01.DWG

FORM-A31 (420X297)

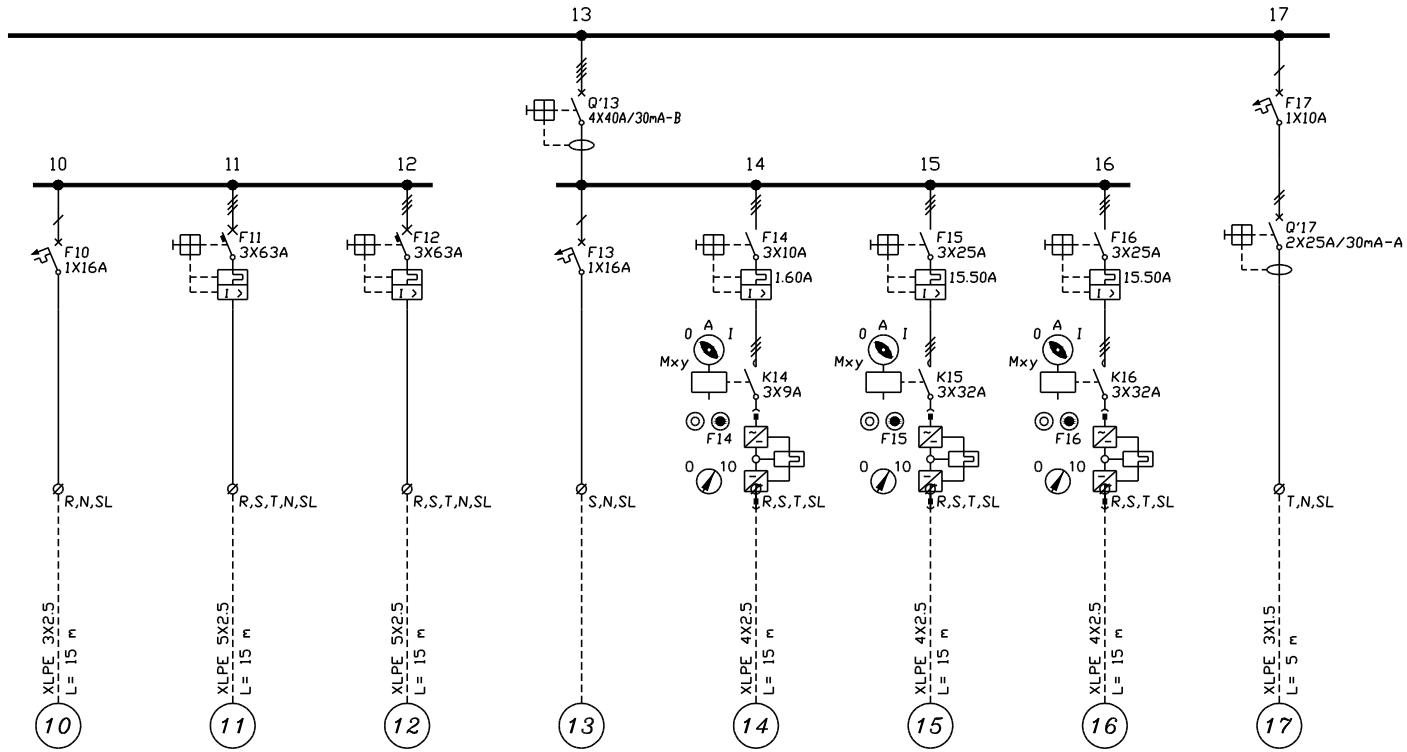

ΤΥΠΟΣ ΠΙΝΑΚΑ : ΕΠΙΤΟΙΧΟΣ ΜΕΤΑΛΛΙΚΟΣ ΤΥΠΟΥ STAB
ΒΑΘΜΟΣ ΠΡΟΣΤΑΣΙΑΣ : IP55

No	Revision	Date

Design: Η-Μ ΣΧΕΔΙΑΣΜΟΣ
Aproved: Η-Μ ΣΧΕΔΙΑΣΜΟΣ
Date: 02/10/20

ΑΡΙΘΜΟΣ ΠΙΝΑΚΑ : ΠΚ-ΚΛ3/Ε
ΠΙΝ. ΚΛΙΜΑΤΙΣΜΟΥ 3 - ΑΝΑΓΚΗΣ

E-M Engineering lp

1708-ION_SMS

ΠΚ-ΚΛ3/Ε

Rev:
Page: 2
Cont: -

C:\PANEL\DWG\06440_02.DWG

FORM-A31 (420X297)

A B C D

2 3 4 5 6

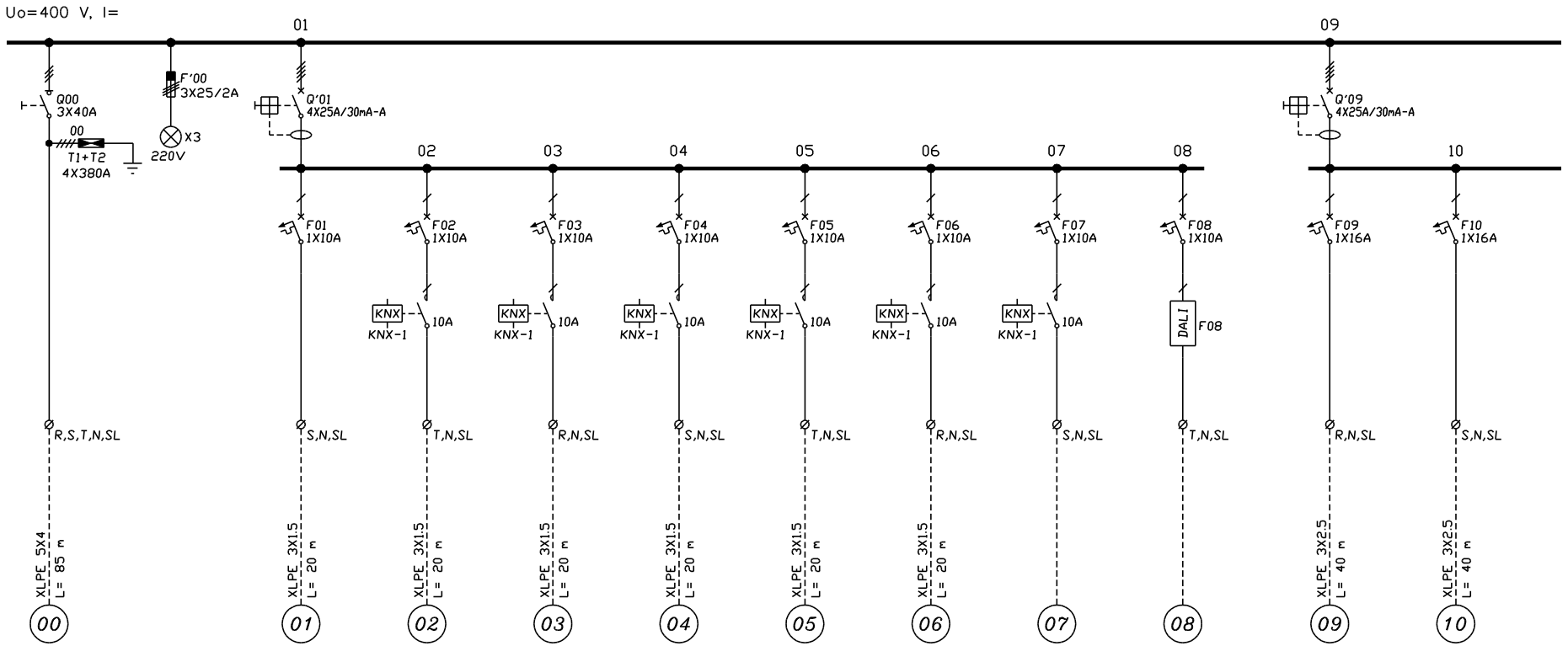

ΤΥΠΟΣ ΠΙΝΑΚΑ : ΜΕΤΑΛΛΙΚΟΣ ΧΩΝΕΥΤΟΣ ΤΥΠΟΥ STAB
ΒΑΘΜΟΣ ΠΡΟΣΤΑΣΙΑΣ : IP30

No	Revision	Date

Design: Η-Μ ΣΧΕΔΙΑΣΜΟΣ
Aproved: Η-Μ ΣΧΕΔΙΑΣΜΟΣ
Date: 23/09/20

ΑΡΙΘΜΟΣ ΠΙΝΑΚΑ : ΠΦ-ΙΣ.1/Ε
ΠΙΝ. ΦΩΤ. ΙΣΟΓΕΙΟΥ 1 - ΑΝΑΓΚΗΣ

E-M Engineering Ip

1708-ION_SMS

ΠΦ-ΙΣ.1/Ε

Rev

Page 1

Cont 2

C:\PANEL\DWG\06428_01.DWG

FORM-A31 (420X297)

A B C D

2 3 4 5 6

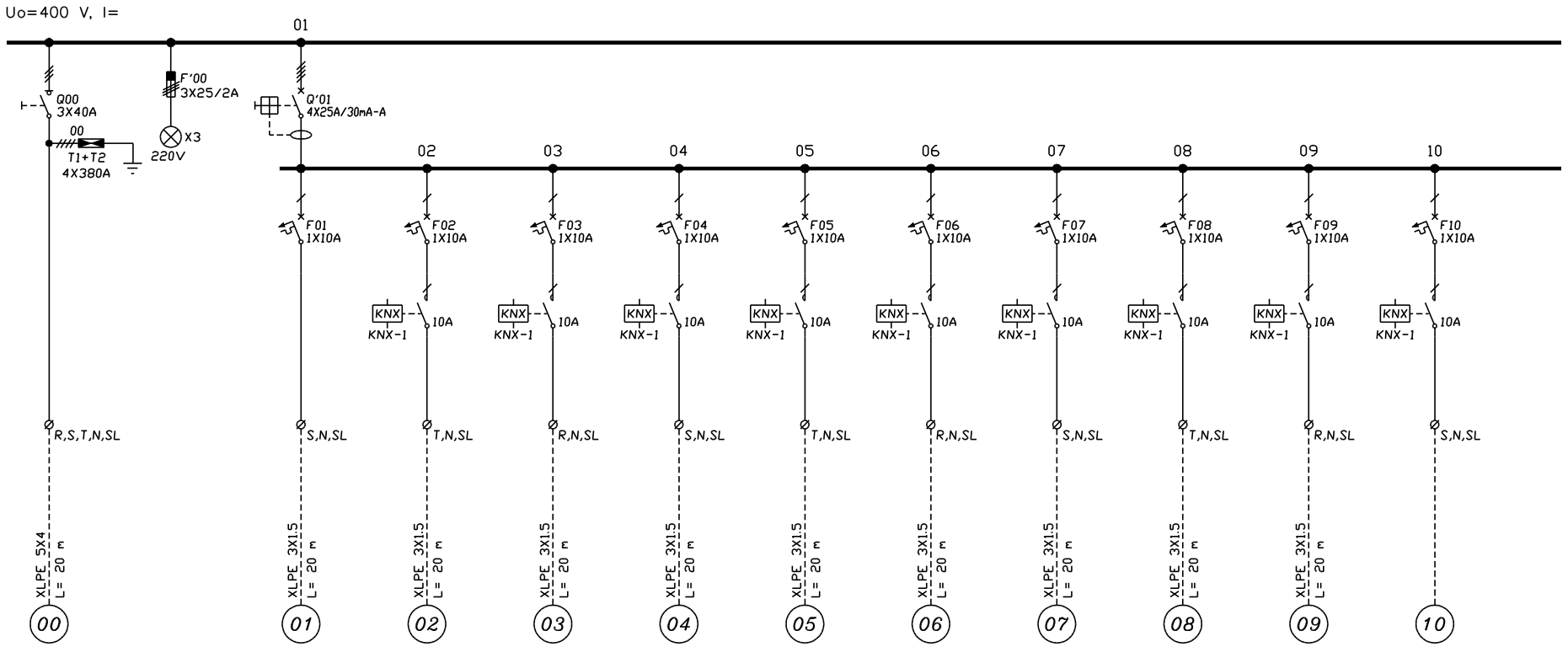

ΤΥΠΟΣ ΠΙΝΑΚΑ : ΜΕΤΑΛΛΙΚΟΣ ΧΩΝΕΥΤΟΣ ΤΥΠΟΥ STAB
ΒΑΘΜΟΣ ΠΡΟΣΤΑΣΙΑΣ : IP30

No	Revision	Date

Design	Η-Μ ΣΧΕΔΙΑΣΜΟΣ
Aproved	Η-Μ ΣΧΕΔΙΑΣΜΟΣ
Date	23/09/20

ΑΡΙΘΜΟΣ ΠΙΝΑΚΑ : Πφ-ΙΣ.3/Ε
ΠΙΝ. ΦΩΤ. ΙΣ.3 (ΑΜΦ) - ΑΝΑΓΚΗΣ

E-M Engineering Ip

1708-ION_SMS

Πφ-ΙΣ.3/Ε

Rev

Page 1

Cont 2

C:\PANEL\DWG\06463_01.DWG

FORM-A31 (420X297) | 2 | 3 | 4 | 5 | 6

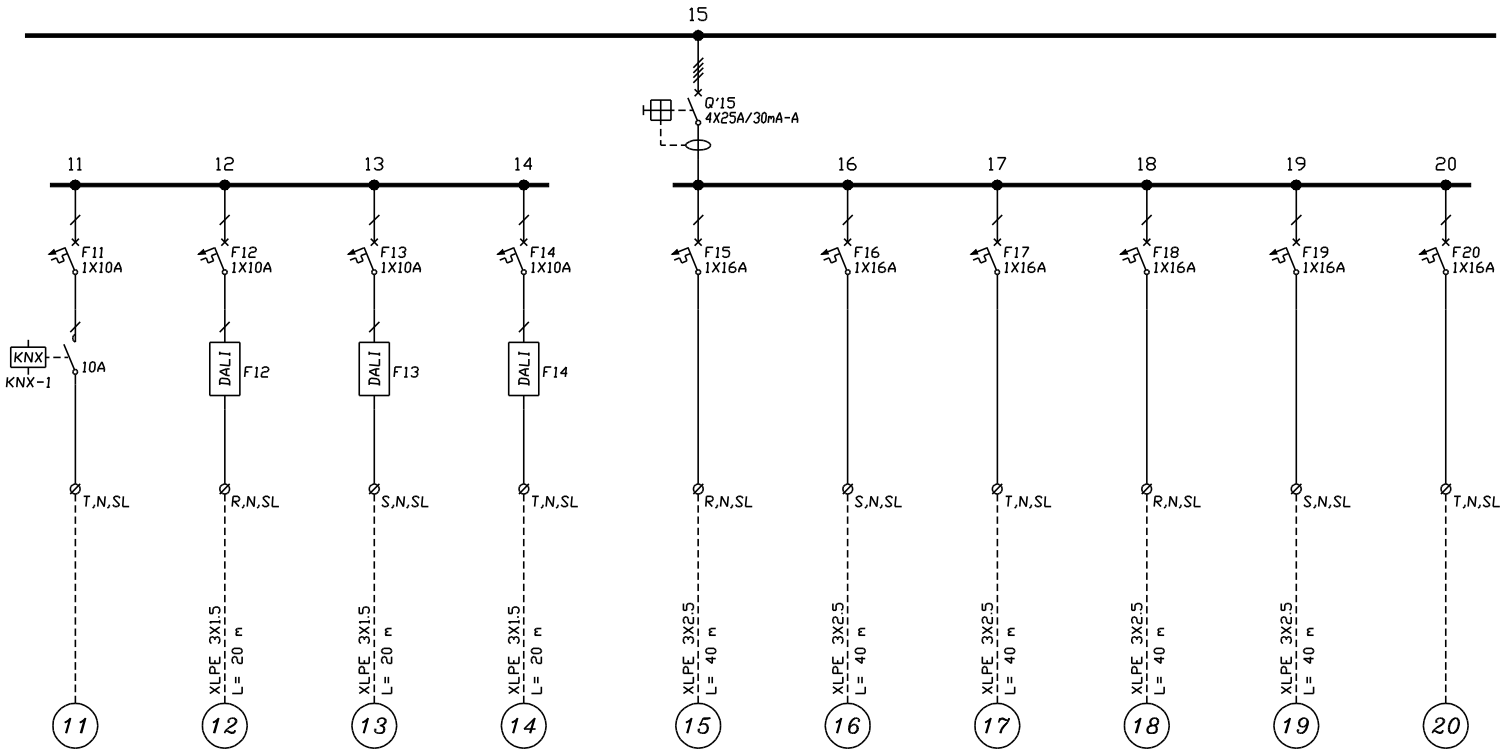

ΤΥΠΟΣ ΠΙΝΑΚΑ : ΜΕΤΑΛΛΙΚΟΣ ΧΩΝΕΥΤΟΣ ΤΥΠΟΥ STAB
ΒΑΘΜΟΣ ΠΡΟΣΤΑΣΙΑΣ : IP30

No	Revision	Date

Design: Η-Μ ΣΧΕΔΙΑΣΜΟΣ
Aproved: Η-Μ ΣΧΕΔΙΑΣΜΟΣ
Date: 23/09/20

ΑΡΙΘΜΟΣ ΠΙΝΑΚΑ : Πφ-2.2/E
ΠΙΝ. ΦΩΤ. 2ΟΥ ΟΡ.- 2 - ΑΝΑΓΚΗΣ

E-M Engineering lp

1708-ION_SMS

Πφ-2.2/E

Rev:
Page: 2
Cont: -

C:\PANEL\DWG\06460_02.DWG

FORM-A31 (420X297)

A B C D

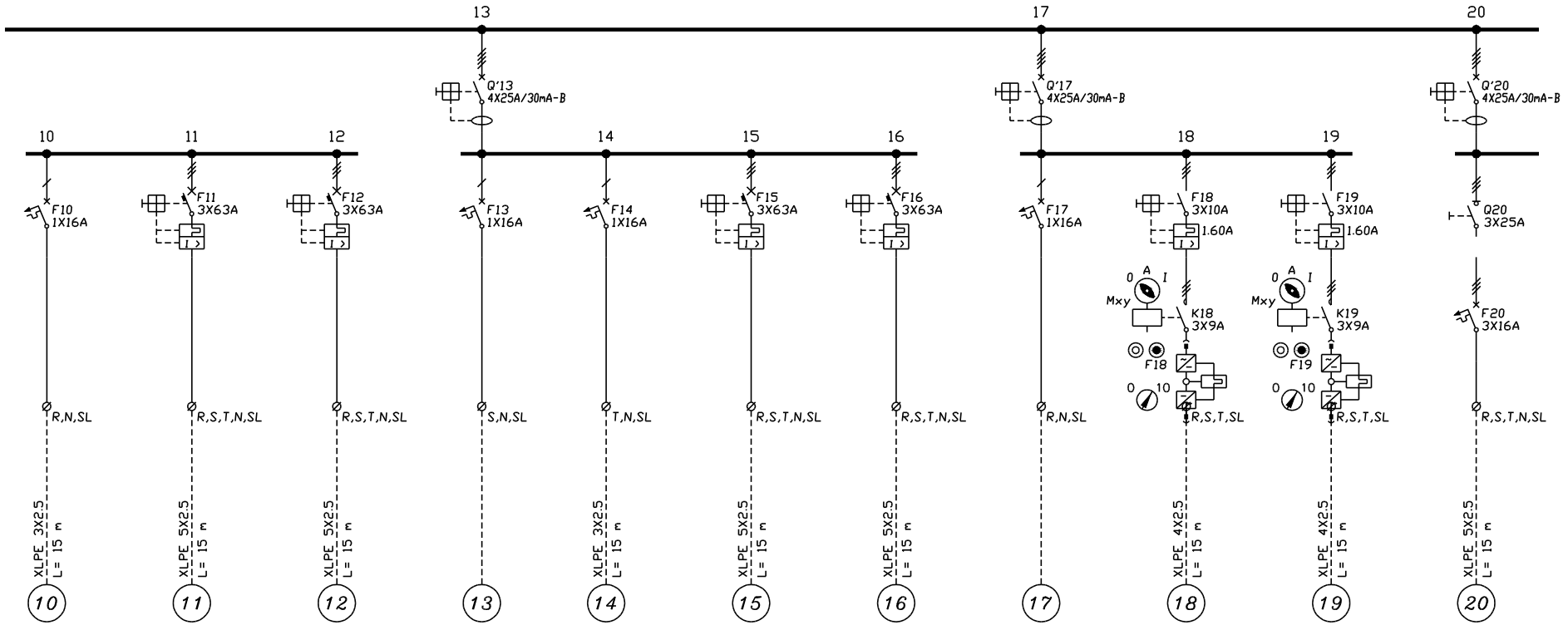

ΤΥΠΟΣ ΠΙΝΑΚΑ : ΕΠΙΤΟΙΧΟΣ ΜΕΤΑΛΛΙΚΟΣ ΤΥΠΟΥ STAB
ΒΑΘΜΟΣ ΠΡΟΣΤΑΣΙΑΣ : IP55

No	Revision	Date

Design: Η-Μ ΣΧΕΔΙΑΣΜΟΣ
Aproved: Η-Μ ΣΧΕΔΙΑΣΜΟΣ
Date: 02/10/20

ΑΡΙΘΜΟΣ ΠΙΝΑΚΑ : ΠΚ-ΚΛ2/Ε
ΠΙΝ. ΚΛΙΜΑΤΙΣΜΟΥ 2 - ΑΝΑΓΚΗΣ

E-M Engineering Ip

1708-ION_SMS

ΠΚ-ΚΛ2/Ε

Rev

Page 2
Cont 3

C:\PANEL\DWG\06439_02.DWG

FORM-A31 (420X297)

A B C D

2 3 4 5 6

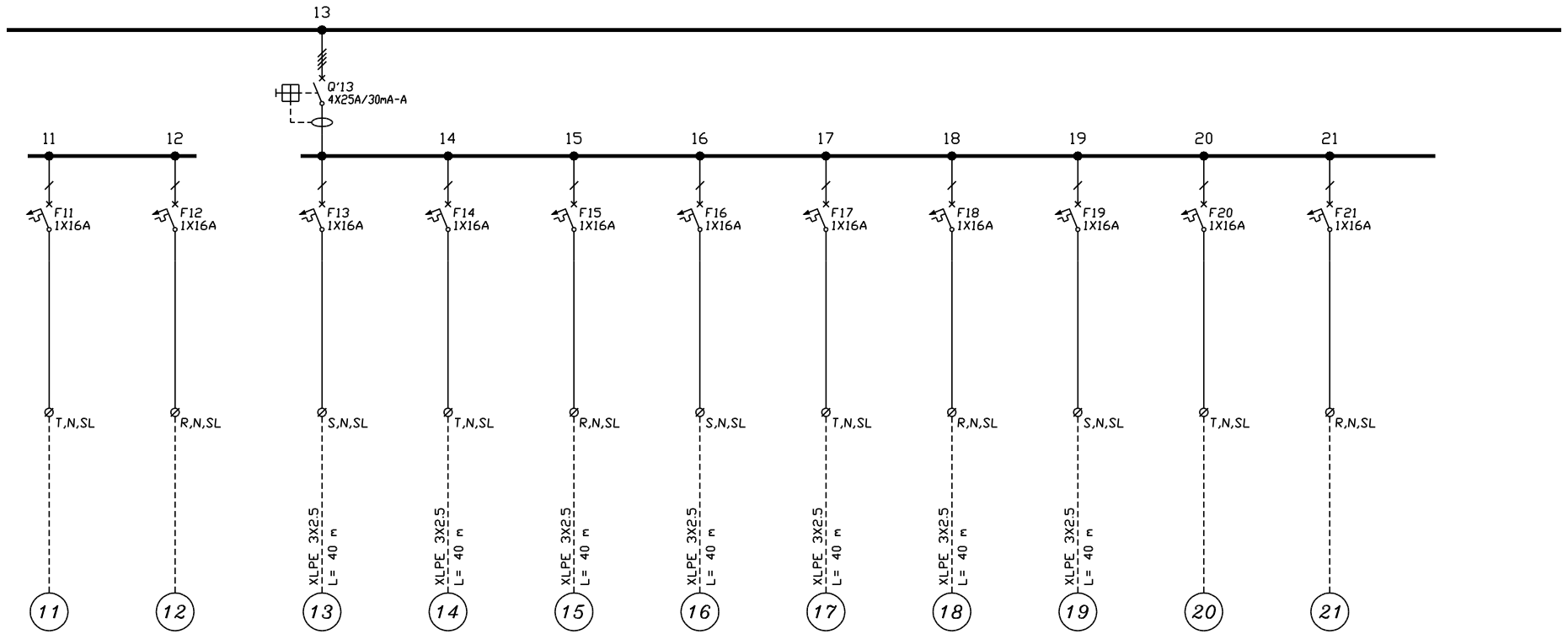

ΤΥΠΟΣ ΠΙΝΑΚΑ : ΜΕΤΑΛΛΙΚΟΣ ΧΩΝΕΥΤΟΣ ΤΥΠΟΥ STAB
ΒΑΘΜΟΣ ΠΡΟΣΤΑΣΙΑΣ : IP30

No	Revision	Date

Design: Η-Μ ΣΧΕΔΙΑΣΜΟΣ
Aproved: Η-Μ ΣΧΕΔΙΑΣΜΟΣ
Date: 23/09/20

ΑΡΙΘΜΟΣ ΠΙΝΑΚΑ : Πφ-1.1/K
ΠΙΝ. ΦΩΤ. 1ΟΥ ΟΡ.- 1 - ΚΑΝΟΝΙΚΟΣ

E-M Engineering lp

1708-ION_SMS

Πφ-1.1/K

Rev

Page 2
Cont 3

C:\PANEL\DWG\06436_02.DWG

FORM-A31 (420X297)

A B C D

2 3 4 5 6

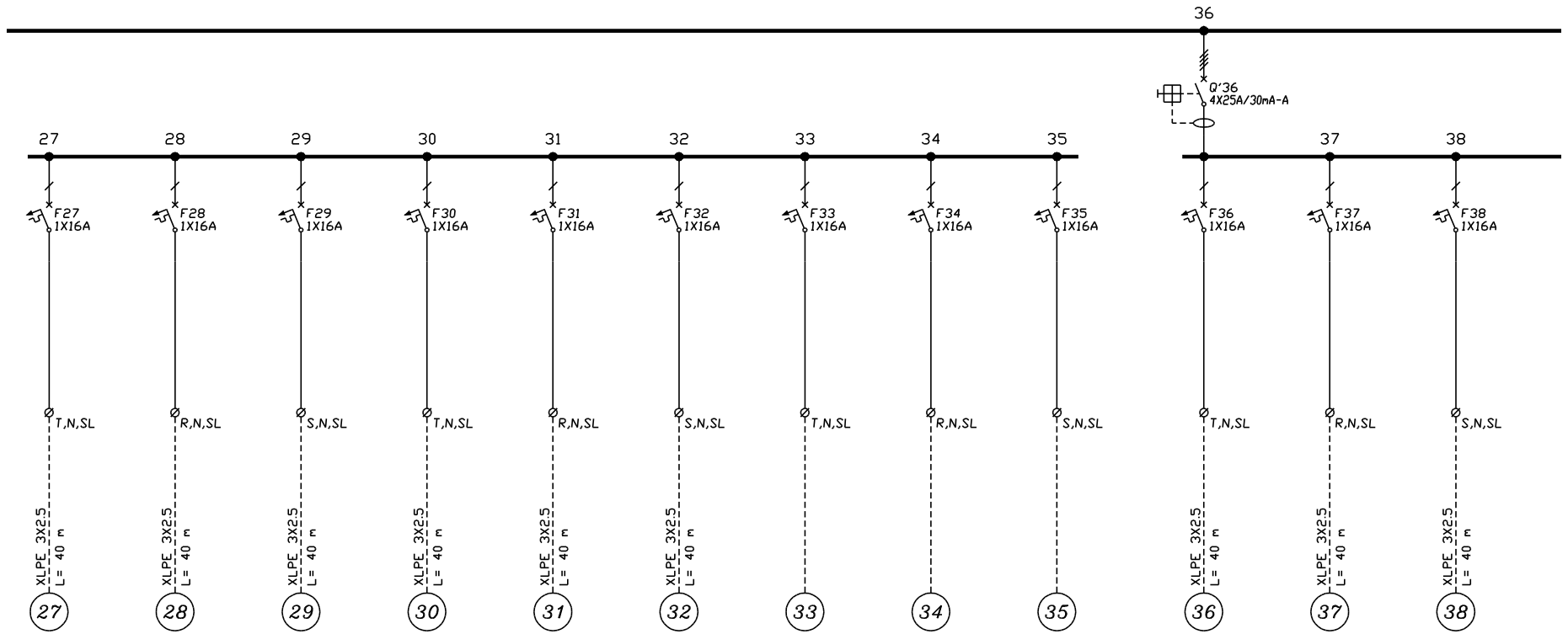

ΤΥΠΟΣ ΠΙΝΑΚΑ : ΜΕΤΑΛΛΙΚΟΣ ΧΩΝΕΥΤΟΣ ΤΥΠΟΥ STAB
ΒΑΘΜΟΣ ΠΡΟΣΤΑΣΙΑΣ : IP30

C:\PANEL\DWG\06453_03.DWG

No	Revision	Date

Design: H-M ΣΧΕΔΙΑΣΜΟΣ
Aproved: H-M ΣΧΕΔΙΑΣΜΟΣ
Date: 23/09/20

ΑΡΙΘΜΟΣ ΠΙΝΑΚΑ : Πφ-1.2/U
ΠΙΝ. ΦΩΤ. 1ΟΥ ΟΡ.- 2 - ΑΔΙΑΛΕΙΠΤΗΣ
E-M Engineering lp

1708-ION_SMS
Πφ-1.2/U

Rev
Page 3
Cont 4

FORM-A31 (420X297)

A B C D

2 3 4 5 6

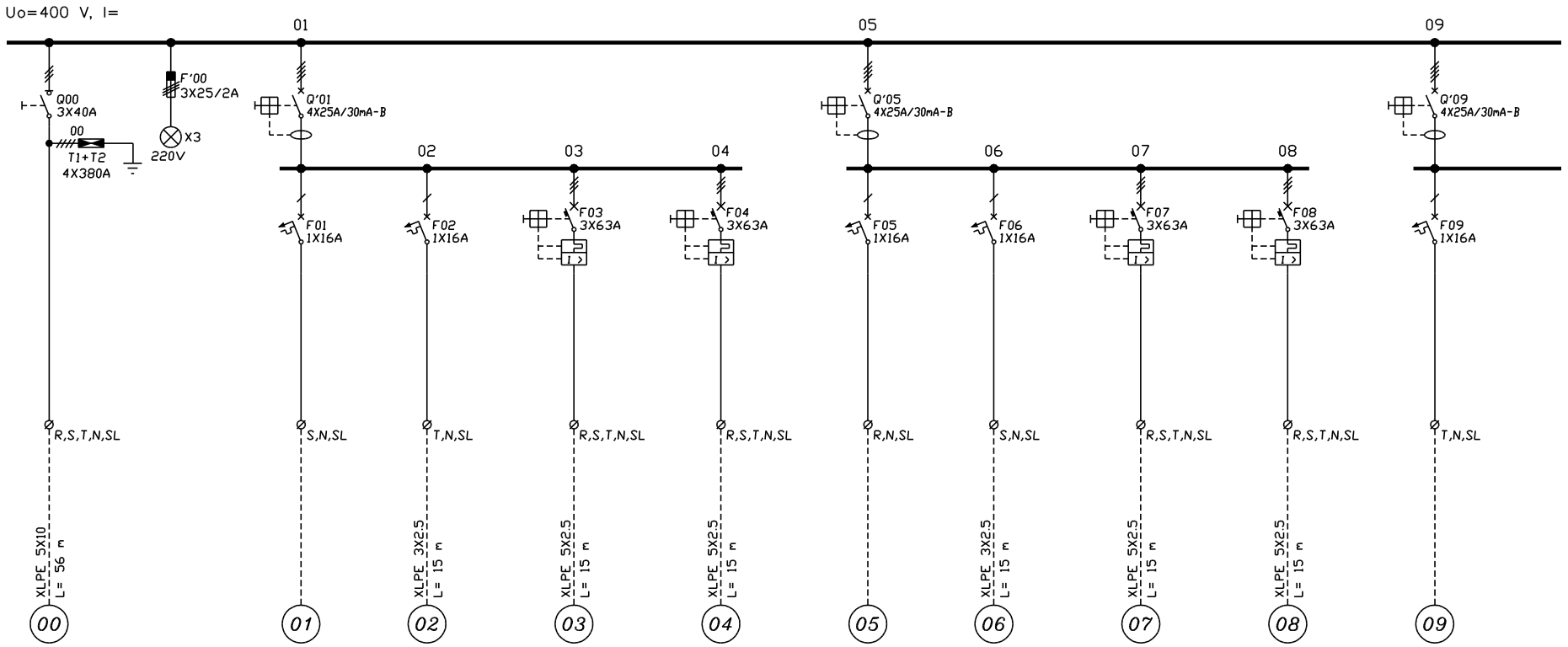

ΤΥΠΟΣ ΠΙΝΑΚΑ : ΕΠΙΤΟΙΧΟΣ ΜΕΤΑΛΛΙΚΟΣ ΤΥΠΟΥ STAB
ΒΑΘΜΟΣ ΠΡΟΣΤΑΣΙΑΣ : IP55

No	Revision	Date

Design	Η-Μ ΣΧΕΔΙΑΣΜΟΣ
Aproved	Η-Μ ΣΧΕΔΙΑΣΜΟΣ
Date	02/10/20

ΑΡΙΘΜΟΣ ΠΙΝΑΚΑ : ΠΚ-ΚΛ3/Ε
ΠΙΝ. ΚΛΙΜΑΤΙΣΜΟΥ 3 - ΑΝΑΓΚΗΣ

E-M Engineering lp

1708-ION_SMS

ΠΚ-ΚΛ3/Ε

Rev

Page 1

Cont 2

C:\PANEL\DWG\06440_01.DWG

FORM-A31 (420X297) | 2 | 3 | 4 | 5 | 6

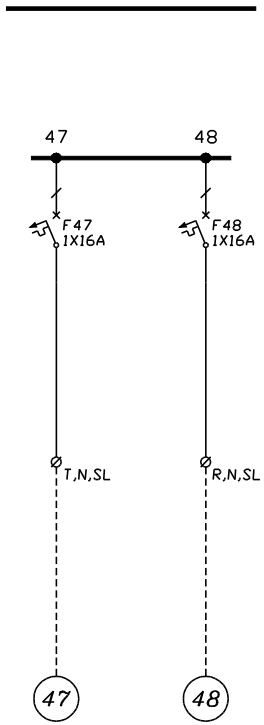

ΤΥΠΟΣ ΠΙΝΑΚΑ : ΜΕΤΑΛΛΙΚΟΣ ΧΩΝΕΥΤΟΣ ΤΥΠΟΥ STAB
ΒΑΘΜΟΣ ΠΡΟΣΤΑΣΙΑΣ : IP30

No	Revision	Date

Design: Η-Μ ΣΧΕΔΙΑΣΜΟΣ
Aproved: Η-Μ ΣΧΕΔΙΑΣΜΟΣ
Date: 23/09/20

ΑΡΙΘΜΟΣ ΠΙΝΑΚΑ : ΠΦ-ΕΦ/Ε
ΠΙΝ. ΕΙΔΙΚΟΥ ΦΩΤ. ΑΜΦΙΘ. - ΑΝΑΓΚΗΣ

E-M Engineering Ip

1708-ION_SMS

ΠΦ-ΕΦ/Ε

Rev

Page 5
Cont -

C:\PANEL\DWG\06467_05.DWG

FORM-A31 (420X297)

A B C D

2 3 4 5 6

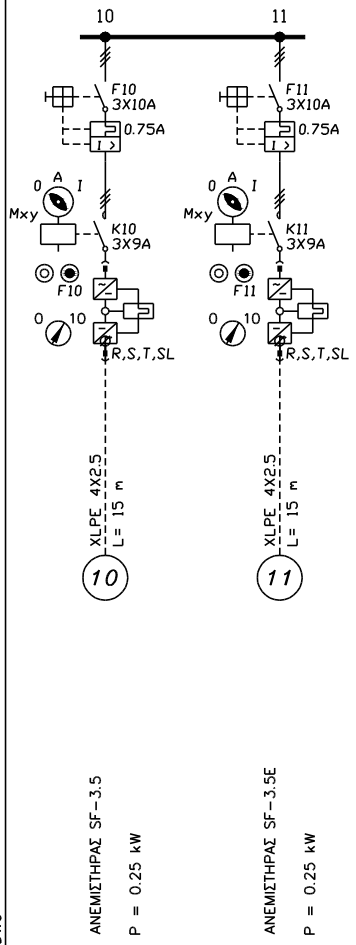

ΤΥΠΟΣ ΠΙΝΑΚΑ : ΕΠΙΤΟΙΧΟΣ ΜΕΤΑΛΛΙΚΟΣ ΤΥΠΟΥ STAB
ΒΑΘΜΟΣ ΠΡΟΣΤΑΣΙΑΣ : IP55

No	Revision	Date

Design: Η-Μ ΣΧΕΔΙΑΣΜΟΣ
Aproved: Η-Μ ΣΧΕΔΙΑΣΜΟΣ
Date: 02/10/20

ΑΡΙΘΜΟΣ ΠΙΝΑΚΑ : ΠΚ-ΚΛ5/Ε
ΠΙΝ. ΚΛΙΜΑΤΙΣΜΟΥ 5 - ΑΝΑΓΚΗΣ

E-M Engineering lp

1708-ION_SMS

ΠΚ-ΚΛ5/Ε

Rev:

Page 2
Cont -

C:\PANEL\DWG\06442_02.DWG

FORM-A31 (420X297)

A B C D

2 3 4 5 6

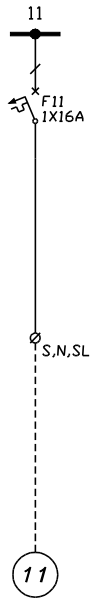

ΕΦΕΔΡΙΚΗ

P = 0.00 kW

ΤΥΠΟΣ ΠΙΝΑΚΑ : ΕΠΙΤΟΙΧΟΣ ΜΕΤΑΛΛΙΚΟΣ ΤΥΠΟΥ STAB
ΒΑΘΜΟΣ ΠΡΟΣΤΑΣΙΑΣ : IP30

No	Revision	Date

Design: Η-Μ ΣΧΕΔΙΑΣΜΟΣ
Aproved: Η-Μ ΣΧΕΔΙΑΣΜΟΣ
Date: 23/09/20

ΑΡΙΘΜΟΣ ΠΙΝΑΚΑ : Π-ΚΥΛ/Κ
ΠΙΝΑΚΑΣ ΚΥΛΙΚΕΙΟΥ – ΚΑΝΟΝΙΚΟΣ

E-M Engineering Ip

1708-ION_SMS

Π-ΚΥΛ/Κ

Rev

Page 2

Cont –

C:\PANEL\DWG\06471_02.DWG

FORM-A31 (420X297)

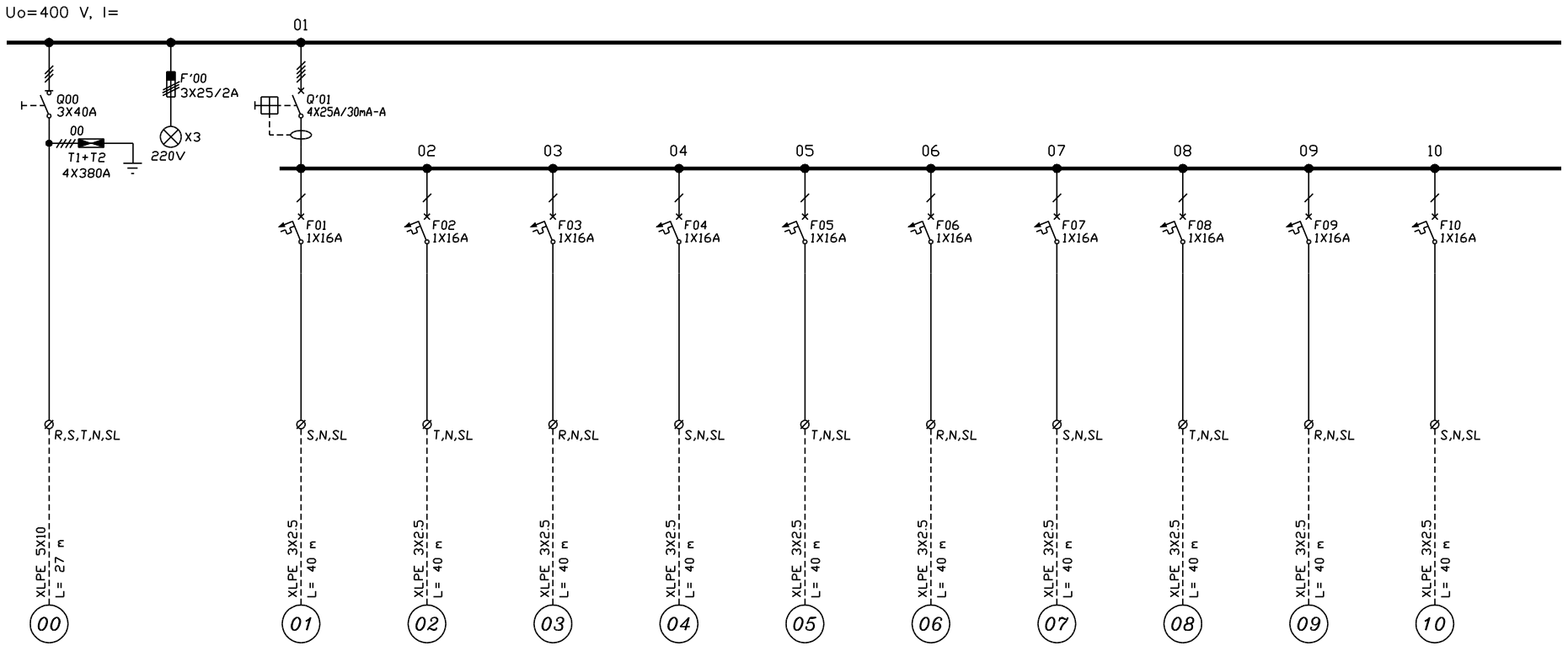

ΤΥΠΟΣ ΠΙΝΑΚΑ : ΜΕΤΑΛΛΙΚΟΣ ΧΩΝΕΥΤΟΣ ΤΥΠΟΥ STAB
ΒΑΘΜΟΣ ΠΡΟΣΤΑΣΙΑΣ : IP30

No	Revision	Date

Design: Η-Μ ΣΧΕΔΙΑΣΜΟΣ
Aproved: Η-Μ ΣΧΕΔΙΑΣΜΟΣ
Date: 23/09/20

ΑΡΙΘΜΟΣ ΠΙΝΑΚΑ : ΠΦ-ΕΦ/Ε
ΠΙΝ. ΕΙΔΙΚΟΥ ΦΩΤ. ΑΜΦΙΘ. - ΑΝΑΓΚΗΣ

E-M Engineering Ip

1708-ION_SMS

ΠΦ-ΕΦ/Ε

Rev

Page 1
Cont 2

C:\PANEL\DWG\06467_01.DWG

FORM-A31 (420X297)

A B C D

2 3 4 5 6

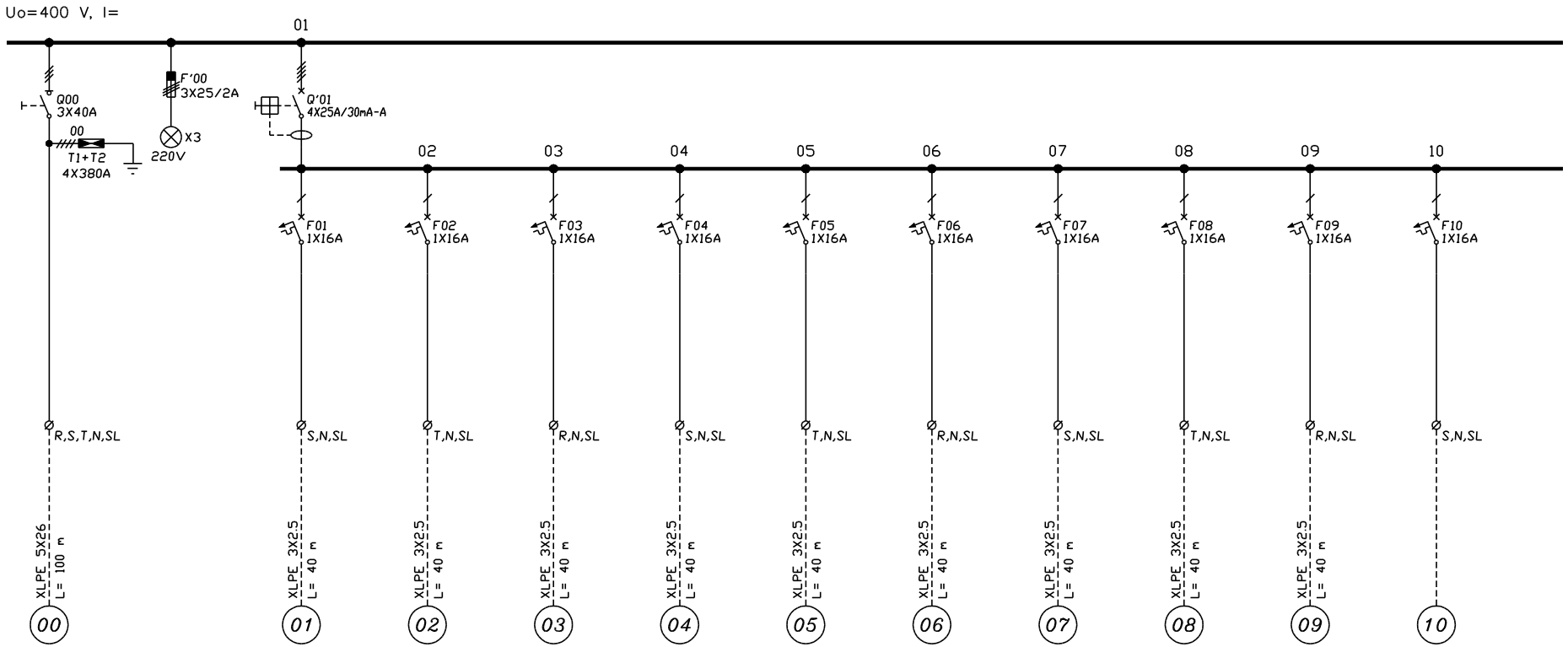

ΤΥΠΟΣ ΠΙΝΑΚΑ : ΜΕΤΑΛΛΙΚΟΣ ΧΩΝΕΥΤΟΣ ΤΥΠΟΥ STAB
ΒΑΘΜΟΣ ΠΡΟΣΤΑΣΙΑΣ : IP30

No	Revision	Date

Design: H-M ΣΧΕΔΙΑΣΜΟΣ
Aproved: H-M ΣΧΕΔΙΑΣΜΟΣ
Date: 23/09/20

ΑΡΙΘΜΟΣ ΠΙΝΑΚΑ : Πφ-1.1/U
ΠΙΝ. ΦΩΤ. 1ΟΥ ΟΡ.- 1 - ΑΔΙΑΛΕΙΠΤΗΣ

E-M Engineering lp

1708-ION_SMS

Πφ-1.1/U

Rev

Page 1
Cont 2

C:\PANEL\DWG\06434_01.DWG

FORM-A31 (420X297)

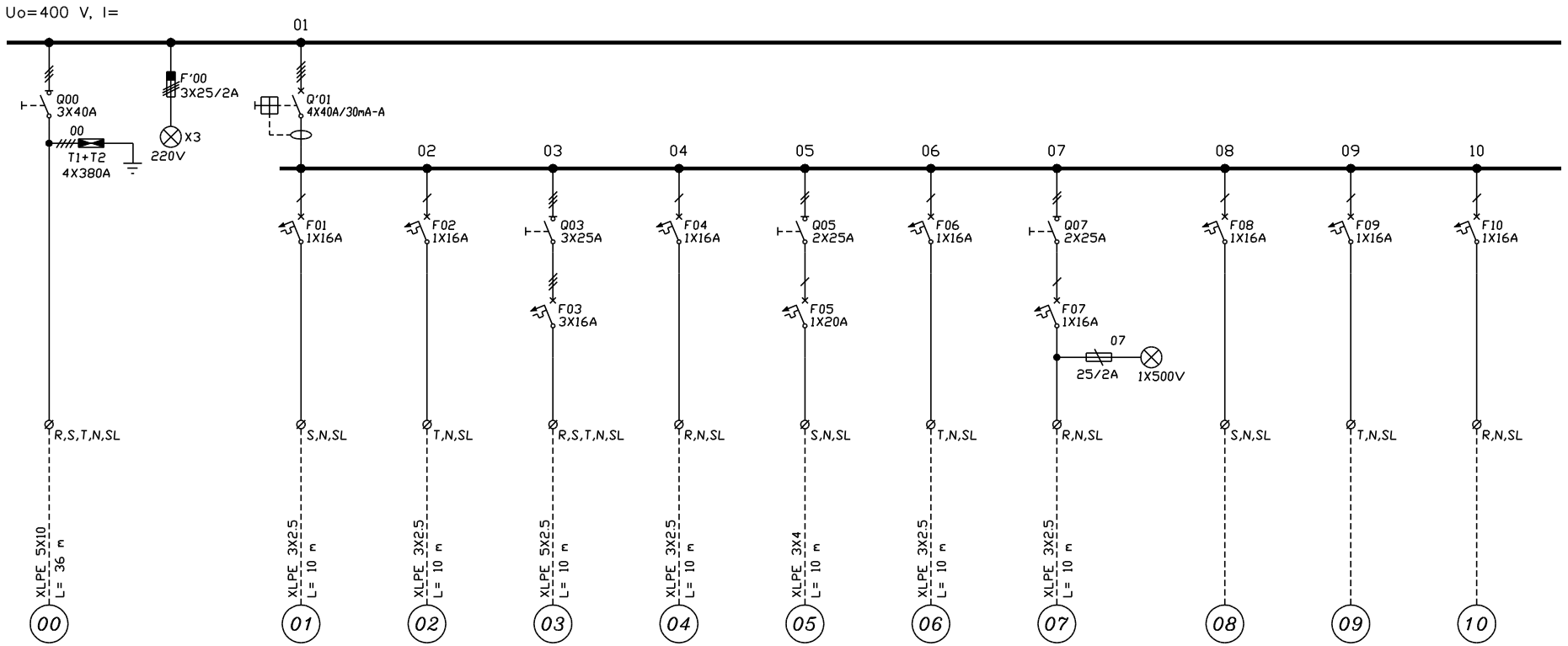

ΤΥΠΟΣ ΠΙΝΑΚΑ : ΕΠΙΤΟΙΧΟΣ ΜΕΤΑΛΛΙΚΟΣ ΤΥΠΟΥ STAB
ΒΑΘΜΟΣ ΠΡΟΣΤΑΣΙΑΣ : IP30

No	Revision	Date

Design	Η-Μ ΣΧΕΔΙΑΣΜΟΣ
Aproved	Η-Μ ΣΧΕΔΙΑΣΜΟΣ
Date	23/09/20

ΑΡΙΘΜΟΣ ΠΙΝΑΚΑ : Π-ΚΥΛ/Κ
ΠΙΝΑΚΑΣ ΚΥΛΙΚΕΙΟΥ – ΚΑΝΟΝΙΚΟΣ

E-M Engineering Ip

1708-ION_SMS

Π-ΚΥΛ/Κ

Rev

Page 1

Cont 2

C:\PANEL\DWG\06471_01.DWG

FORM-A31 (420X297)

A B C D

2 3 4 5 6

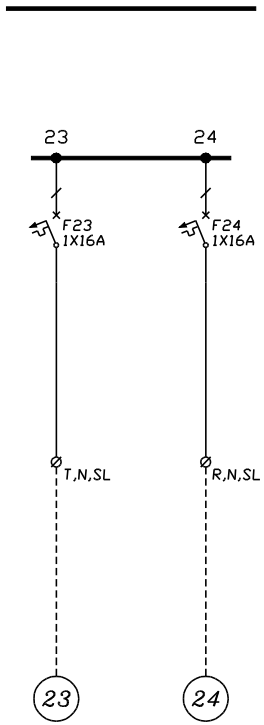

ΤΥΠΟΣ ΠΙΝΑΚΑ : ΜΕΤΑΛΛΙΚΟΣ ΧΩΝΕΥΤΟΣ ΤΥΠΟΥ STAB
ΒΑΘΜΟΣ ΠΡΟΣΤΑΣΙΑΣ : IP30

No	Revision	Date

Design H-M ΣΧΕΔΙΑΣΜΟΣ	ΑΡΙΘΜΟΣ ΠΙΝΑΚΑ : ΠΦ-ΙΣ.3/Ε	1708-ION_SMS
Aproved H-M ΣΧΕΔΙΑΣΜΟΣ	ΠΙΝ. ΦΩΤ. ΙΣ.3 (ΑΜΦ) - ΑΝΑΓΚΗΣ	ΠΦ-ΙΣ.3/Ε
Date 23/09/20	*E-M Engineering Ip*	Rev Page 3 Cont -

C:\PANEL\DWG\06463_03.DWG

FORM-A31 (420X297)

A B C D

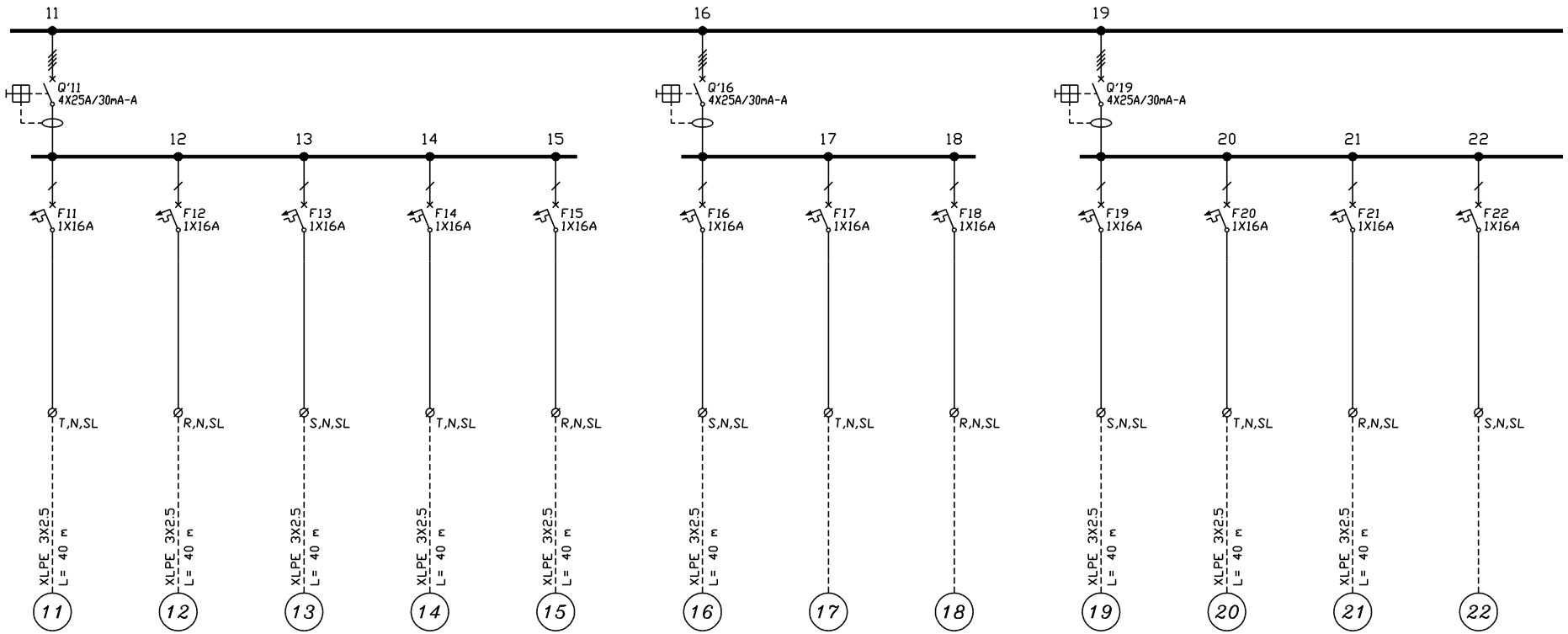

ΤΥΠΟΣ ΠΙΝΑΚΑ : ΜΕΤΑΛΛΙΚΟΣ ΧΩΝΕΥΤΟΣ ΤΥΠΟΥ STAB
ΒΑΘΜΟΣ ΠΡΟΣΤΑΣΙΑΣ : IP30

No	Revision	Date

Design: Η-Μ ΣΧΕΔΙΑΣΜΟΣ
Aproved: Η-Μ ΣΧΕΔΙΑΣΜΟΣ
Date: 23/09/20

ΑΡΙΘΜΟΣ ΠΙΝΑΚΑ : Πφ-2.2/U
ΠΙΝ. ΦΩΤ. 2ΟΥ ΟΡ.- 2 - ΑΔΙΑΛΕΙΠΤΗΣ

E-M Engineering Ip

1708-ION_SMS

Πφ-2.2/U

Rev

Page 2
Cont 3

C:\PANEL\DWG\06459_02.DWG

FORM-A31 (420X297)

A B C D

2 3 4 5 6

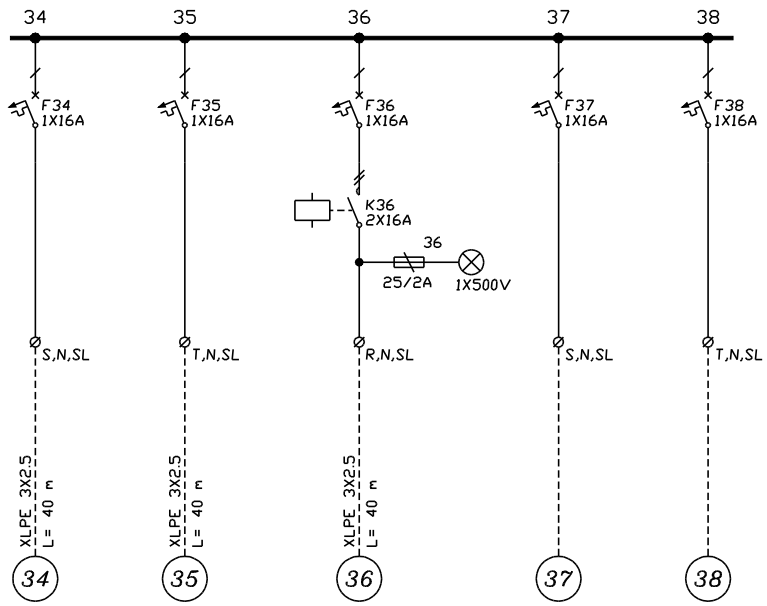

ΤΥΠΟΣ ΠΙΝΑΚΑ : ΜΕΤΑΛΛΙΚΟΣ ΧΩΝΕΥΤΟΣ ΤΥΠΟΥ STAB
ΒΑΘΜΟΣ ΠΡΟΣΤΑΣΙΑΣ : IP30

No	Revision	Date

Design H-M ΣΧΕΔΙΑΣΜΟΣ	ΑΡΙΘΜΟΣ ΠΙΝΑΚΑ : Πφ-2.2/K	1708-ION_SMS	
Aproved H-M ΣΧΕΔΙΑΣΜΟΣ	ΠΙΝ. ΦΩΤ. 2ΟΥ ΟΡ.- 2 - ΚΑΝΟΝΙΚΟΣ	Πφ-2.2/K	Rev / Page 4 / Cont -
Date 24/09/20	E-M Engineering lp		

C:\PANEL\DWG\06461_04.DWG

FORM-A31 (420X297) | 2 | 3 | 4 | 5 | 6

A B C D

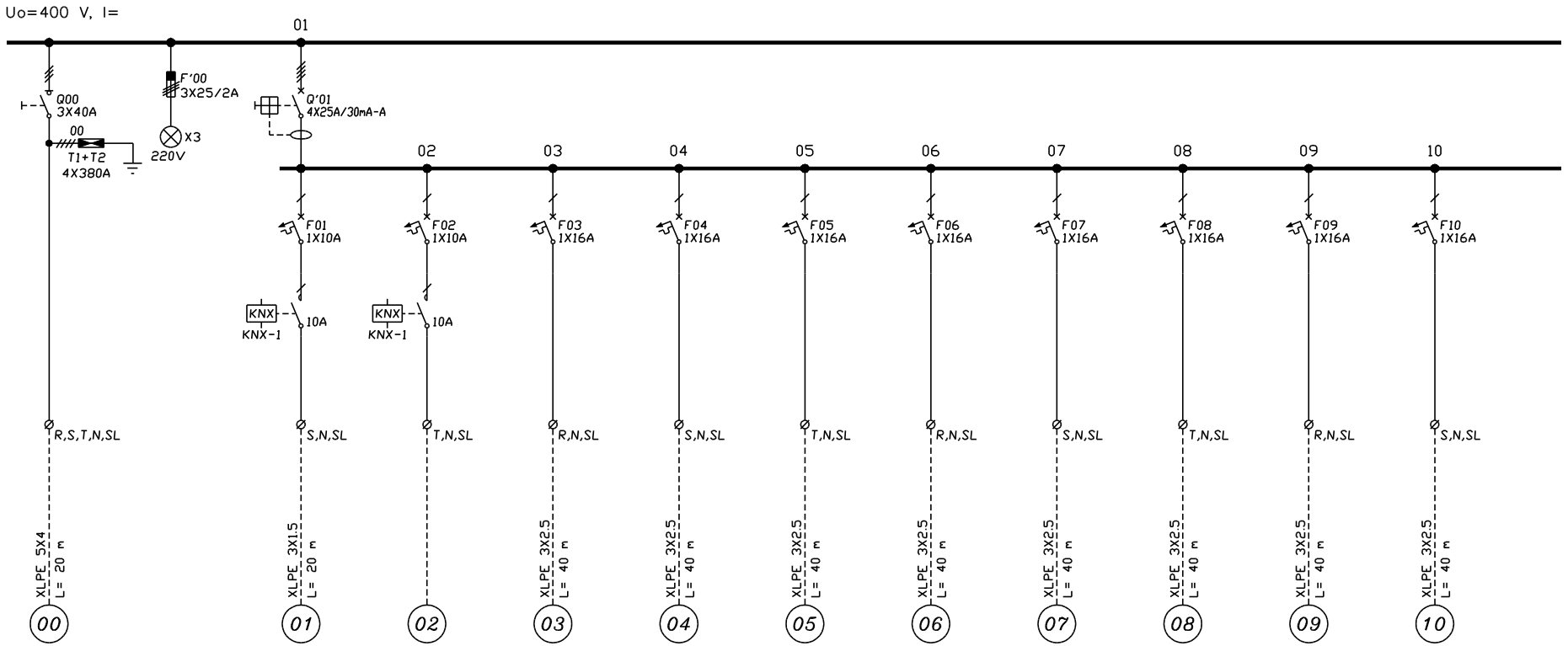

ΤΥΠΟΣ ΠΙΝΑΚΑ : ΜΕΤΑΛΛΙΚΟΣ ΧΩΝΕΥΤΟΣ ΤΥΠΟΥ STAB
ΒΑΘΜΟΣ ΠΡΟΣΤΑΣΙΑΣ : IP30

No	Revision	Date

Design: Η-Μ ΣΧΕΔΙΑΣΜΟΣ
Aproved: Η-Μ ΣΧΕΔΙΑΣΜΟΣ
Date: 24/09/20

ΑΡΙΘΜΟΣ ΠΙΝΑΚΑ : Πφ-ΙΣ.3/Κ
ΠΙΝ. ΦΩΤ. ΙΣ.3 (ΑΜΦ) - ΚΑΝΟΝΙΚΟΣ
E-M Engineering Ip

1708-ION_SMS
Πφ-ΙΣ.3/Κ

Rev
Page 1
Cont 2

C:\PANEL\DWG\06464_01.DWG

FORM-A31 (420X297)

A B C D

2 3 4 5 6

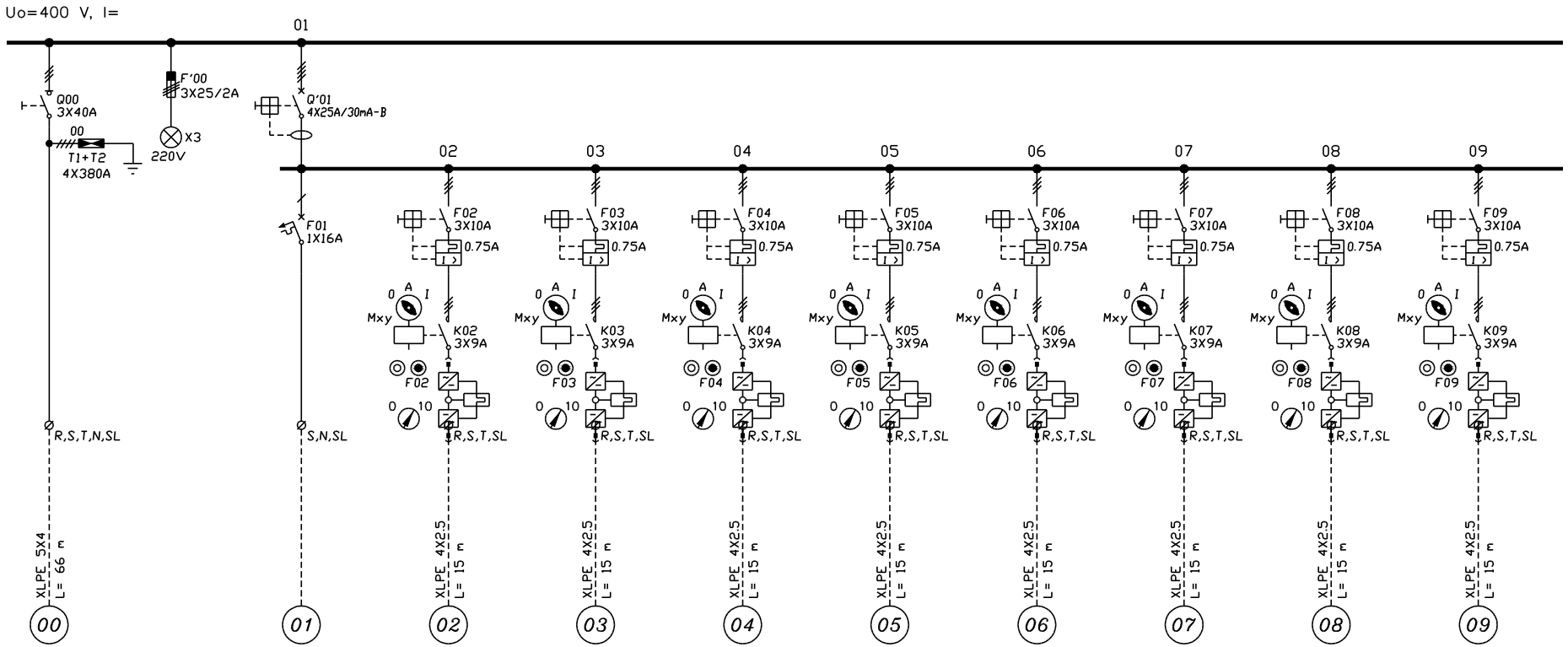

ΤΥΠΟΣ ΠΙΝΑΚΑ : ΕΠΙΤΟΙΧΟΣ ΜΕΤΑΛΛΙΚΟΣ ΤΥΠΟΥ STAB
ΒΑΘΜΟΣ ΠΡΟΣΤΑΣΙΑΣ : IP55

No	Revision	Date

Design	Η-Μ ΣΧΕΔΙΑΣΜΟΣ
Aproved	Η-Μ ΣΧΕΔΙΑΣΜΟΣ
Date	02/10/20

ΑΡΙΘΜΟΣ ΠΙΝΑΚΑ : ΠΚ-ΚΛ5/Ε
ΠΙΝ. ΚΛΙΜΑΤΙΣΜΟΥ 5 - ΑΝΑΓΚΗΣ

E-M Engineering Ip

1708-ION_SMS

ΠΚ-ΚΛ5/Ε

Rev

Page 1

Cont 2

C:\PANEL\DWG\06442_01.DWG

FORM-A31 (420X297)

A B C D

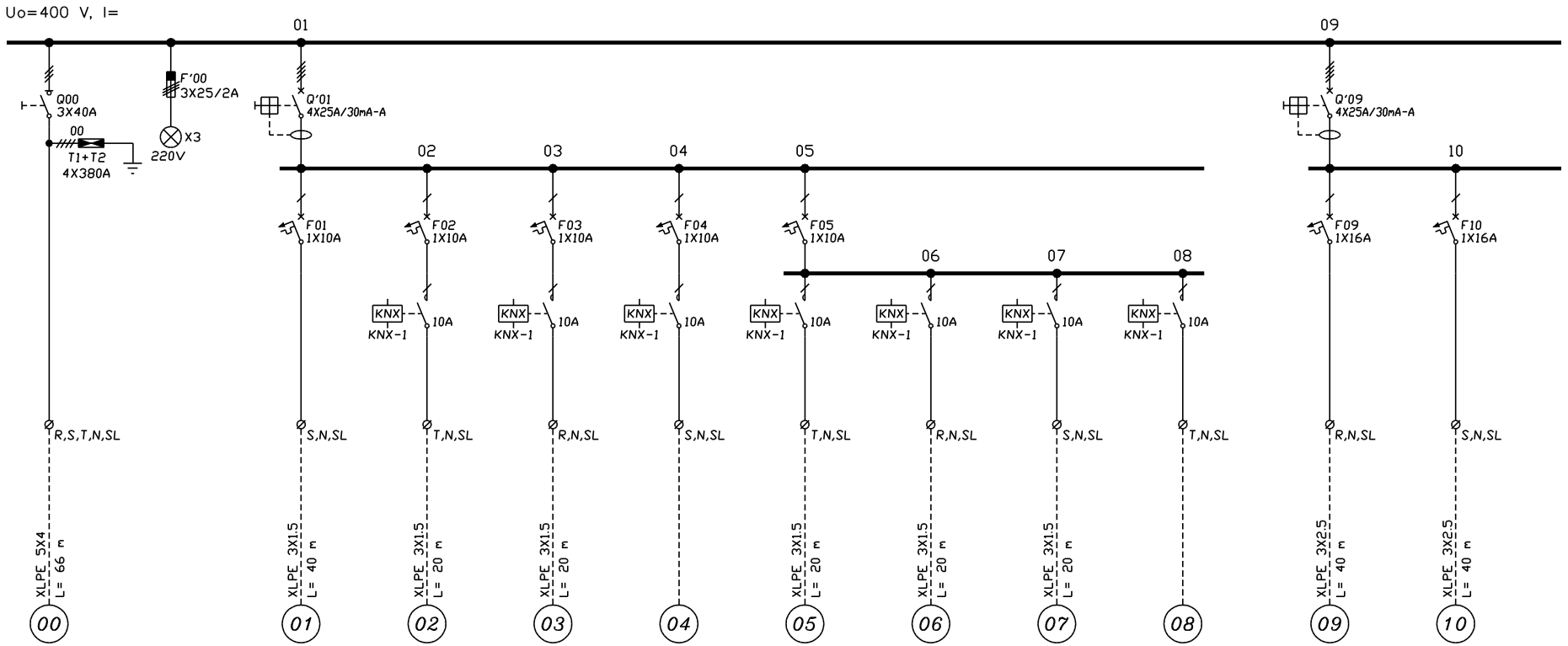

ΤΥΠΟΣ ΠΙΝΑΚΑ : ΜΕΤΑΛΛΙΚΟΣ ΧΩΝΕΥΤΟΣ ΤΥΠΟΥ STAB
ΒΑΘΜΟΣ ΠΡΟΣΤΑΣΙΑΣ : IP30

No	Revision	Date

Design	Η-Μ ΣΧΕΔΙΑΣΜΟΣ
Aproved	Η-Μ ΣΧΕΔΙΑΣΜΟΣ
Date	23/09/20

ΑΡΙΘΜΟΣ ΠΙΝΑΚΑ : ΠΦ-ΥΠ.5/Ε
ΠΙΝ. ΦΩΤ. ΥΠΟΓΕΙΟΥ 5 - ΑΝΑΓΚΗΣ

E-M Engineering Ip

1708-ION_SMS

ΠΦ-ΥΠ.5/Ε

Rev

Page 1

Cont 2

C:\PANEL\DWG\06426_01.DWG

FORM-A31 (420X297)

A B C D

2 3 4 5 6

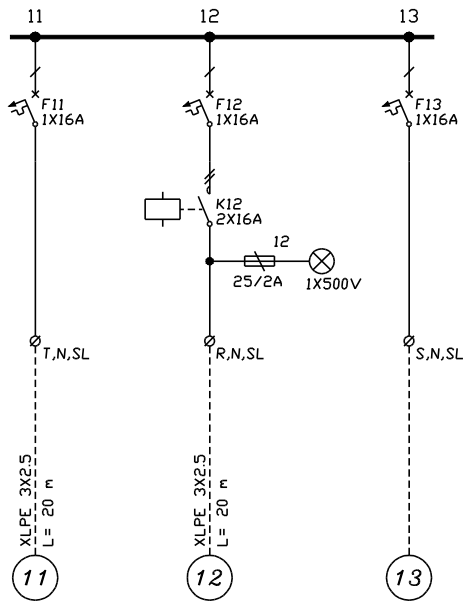

ΣΤΕΓ. ΧΕΡΙΩΝ D01
P = 2.00 kW

ΗΛ ΘΕΡΜΟΣΙΦΩΝΑΣ
P = 1.50 kW

ΕΦΕΔΡΕΙΑ
P = 0.00 kW

ΤΥΠΟΣ ΠΙΝΑΚΑ : ΜΕΤΑΛΛΙΚΟΣ ΧΩΝΕΥΤΟΣ ΤΥΠΟΥ STAB
ΒΑΘΜΟΣ ΠΡΟΣΤΑΣΙΑΣ : IP30

C:\PANEL\DWG\06427_02.DWG

No	Revision	Date

Design	Η-Μ ΣΧΕΔΙΑΣΜΟΣ
Aproved	Η-Μ ΣΧΕΔΙΑΣΜΟΣ
Date	23/09/20

ΑΡΙΘΜΟΣ ΠΙΝΑΚΑ : Πφ-ΙΣ.1/Κ
ΠΙΝ. ΦΩΤ. ΙΣΟΓΕΙΟΥ 1 - ΚΑΝΟΝΙΚΟΣ

E-M Engineering Ip

1708-ION_SMS

Πφ-ΙΣ.1/Κ

Rev

Page 2

Cont -

FORM-A31 (420X297)

A B C D

1 2 3 4 5 6

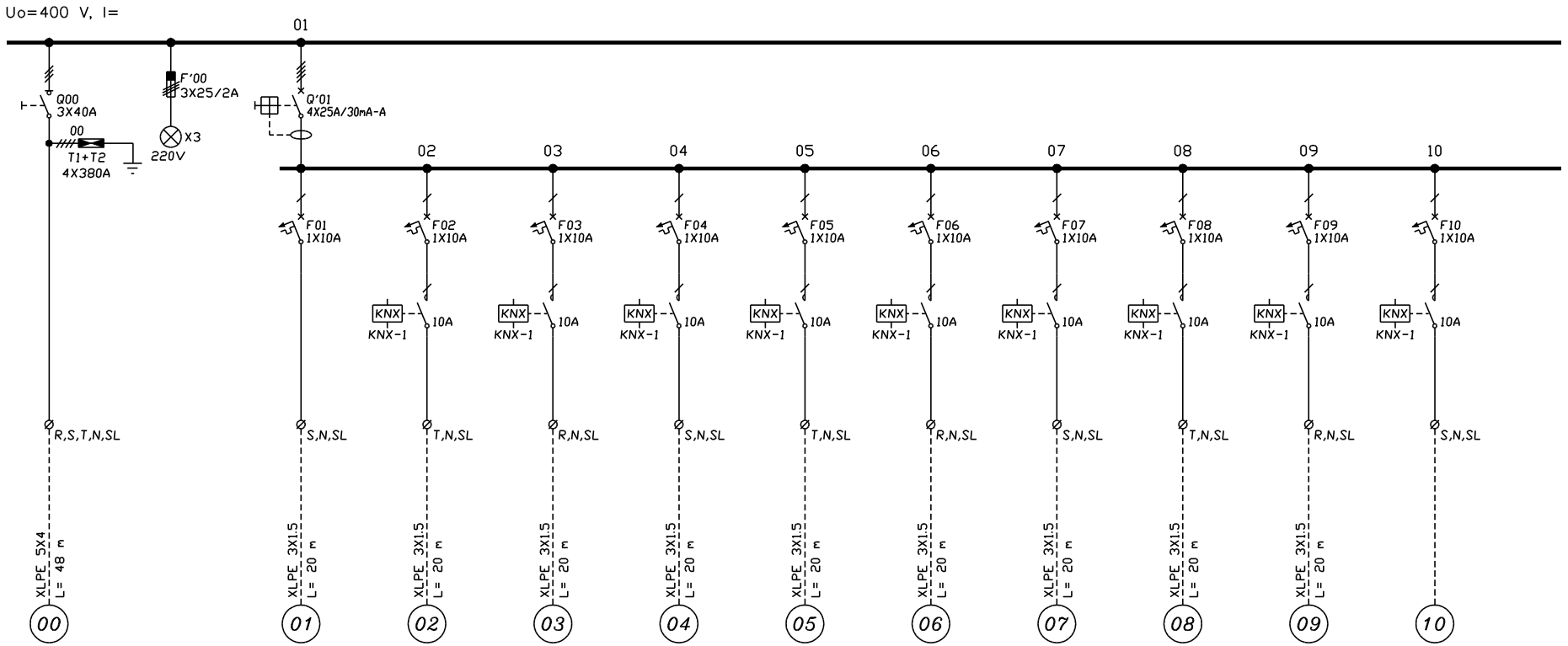

ΤΥΠΟΣ ΠΙΝΑΚΑ : ΜΕΤΑΛΛΙΚΟΣ ΧΩΝΕΥΤΟΣ ΤΥΠΟΥ STAB
ΒΑΘΜΟΣ ΠΡΟΣΤΑΣΙΑΣ : IP30

No	Revision	Date

Design: Η-Μ ΣΧΕΔΙΑΣΜΟΣ
Aproved: Η-Μ ΣΧΕΔΙΑΣΜΟΣ
Date: 23/09/20

ΑΡΙΘΜΟΣ ΠΙΝΑΚΑ : Πφ-1.2/Ε
ΠΙΝ. ΦΩΤ. 1ΟΥ ΟΡ.- 2 - ΑΝΑΓΚΗΣ

E-M Engineering Ip

1708-ION_SMS

Πφ-1.2/Ε

Rev

Page 1

Cont 2

C:\PANEL\DWG\06454_01.DWG

FORM-A31 (420X297)

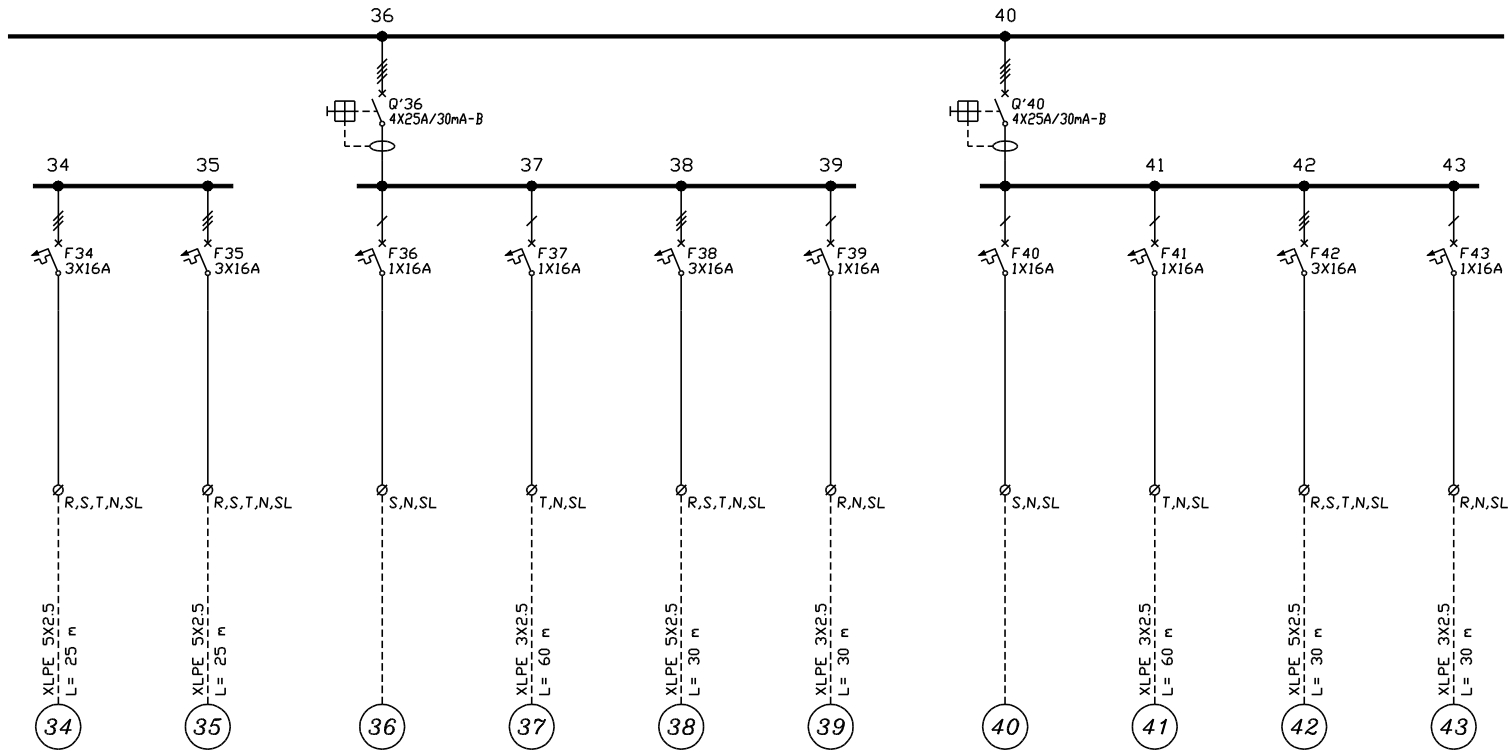

ΤΥΠΟΣ ΠΙΝΑΚΑ : ΜΕΤΑΛΛΙΚΟΣ ΧΩΝΕΥΤΟΣ ΤΥΠΟΥ STAB
ΒΑΘΜΟΣ ΠΡΟΣΤΑΣΙΑΣ : IP30

No	Revision	Date

Design: Η-Μ ΣΧΕΔΙΑΣΜΟΣ
Aproved: Η-Μ ΣΧΕΔΙΑΣΜΟΣ
Date: 23/09/20

ΑΡΙΘΜΟΣ ΠΙΝΑΚΑ : ΠΦ-ΥΠ.3/Ε
ΠΙΝ. ΦΩΤ. ΥΠΟΓΕΙΟΥ 3 - ΑΝΑΓΚΗΣ

E-M Engineering Ip

1708-ION_SMS

ΠΦ-ΥΠ.3/Ε

Rev:

Page 4

Cont -

C:\PANEL\DWG\06424_04.DWG

FORM-A31 (420X297)

A B C D

2 3 4 5 6

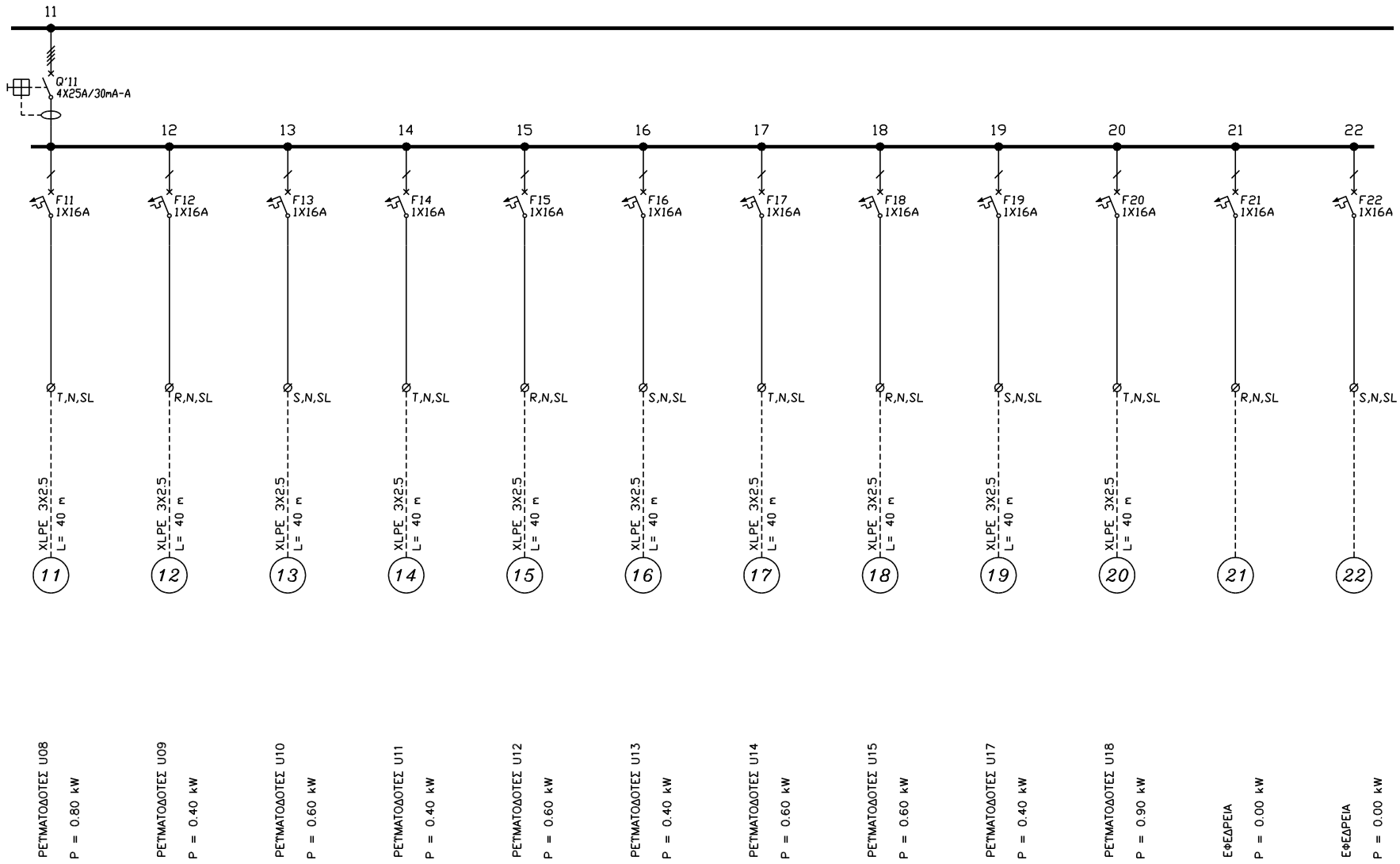

ΤΥΠΟΣ ΠΙΝΑΚΑ : ΜΕΤΑΛΛΙΚΟΣ ΧΩΝΕΥΤΟΣ ΤΥΠΟΥ STAB
ΒΑΘΜΟΣ ΠΡΟΣΤΑΣΙΑΣ : IP30

No	Revision	Date

Design: Η-Μ ΣΧΕΔΙΑΣΜΟΣ
Aproved: Η-Μ ΣΧΕΔΙΑΣΜΟΣ
Date: 23/09/20

ΑΡΙΘΜΟΣ ΠΙΝΑΚΑ : ΠΦ-ΙΣ.2/U
ΠΙΝ. ΦΩΤ. ΙΣΟΓΕΙΟΥ 2 - ΑΔΙΑΛΕΙΠΤΗΣ

E-M Engineering Ip

1708-ION_SMS

ΠΦ-ΙΣ.2/U

Rev

Page 2
Cont -

C:\PANEL\DWG\06432_02.DWG

FORM-A31 (420X297)

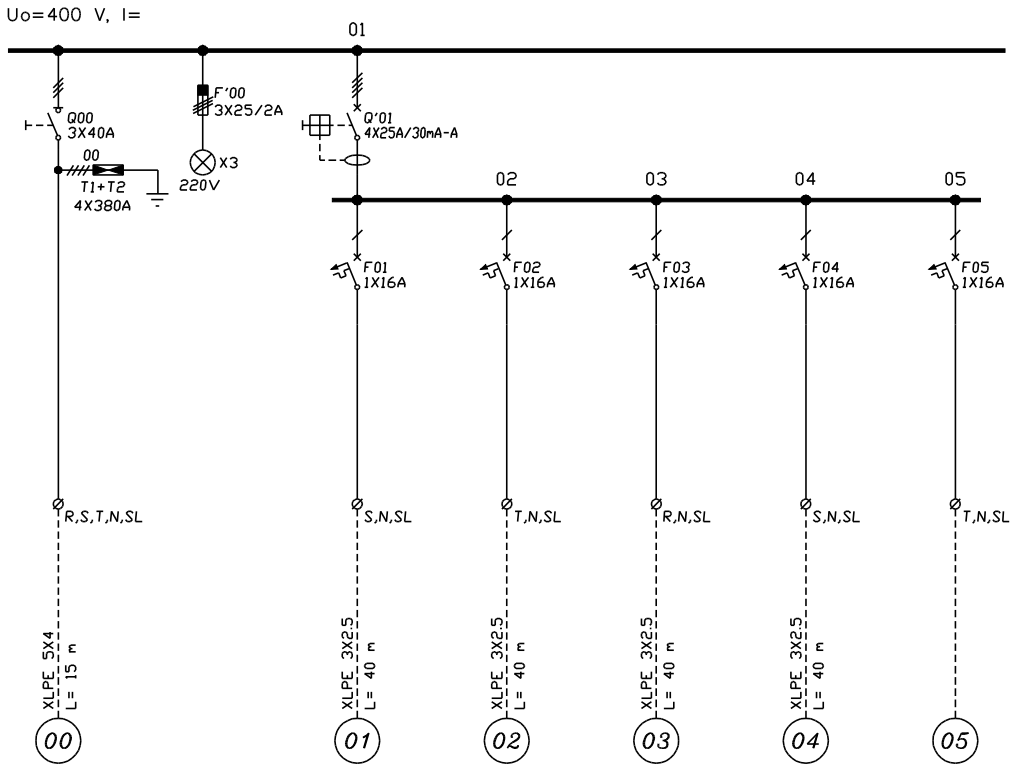

ΤΥΠΟΣ ΠΙΝΑΚΑ : ΜΕΤΑΛΛΙΚΟΣ ΧΩΝΕΥΤΟΣ ΤΥΠΟΥ STAB
ΒΑΘΜΟΣ ΠΡΟΣΤΑΣΙΑΣ : IP30

No	Revision	Date

Design	Η-Μ ΣΧΕΔΙΑΣΜΟΣ
Aproved	Η-Μ ΣΧΕΔΙΑΣΜΟΣ
Date	23/09/20

ΑΡΙΘΜΟΣ ΠΙΝΑΚΑ : Πφ-ΥΠ.3/U
ΠΙΝ. ΦΩΤ. ΥΠΟΓΕΙΟΥ 3 - ΑΔΙΑΛΕΙΠΤΗΣ

E-M Engineering Ip

1708-ION_SMS

Πφ-ΥΠ.3/U

Rev

Page 1

Cont -

C:\PANEL\DWG\06433_01.DWG

FORM-A31 (420X297)

A B C D

2 3 4 5 6

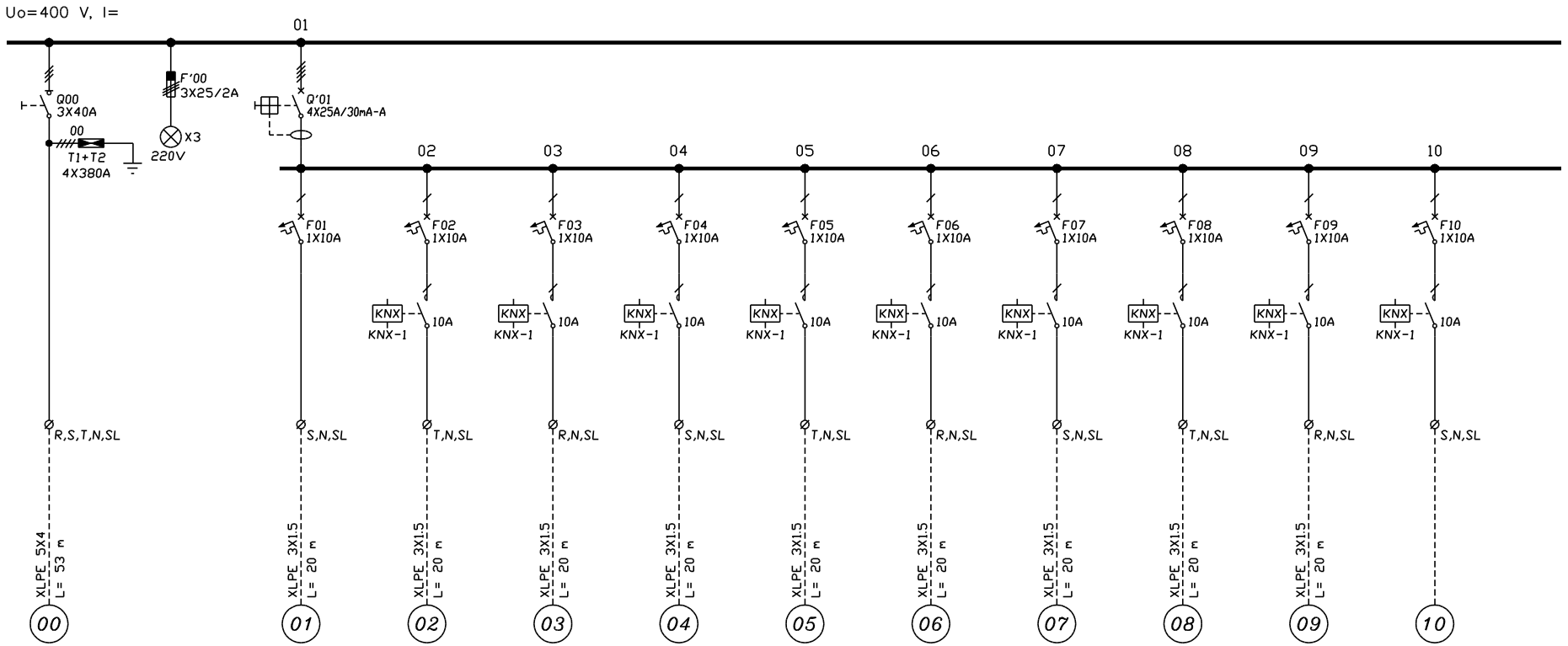

ΤΥΠΟΣ ΠΙΝΑΚΑ : ΜΕΤΑΛΛΙΚΟΣ ΧΩΝΕΥΤΟΣ ΤΥΠΟΥ STAB
ΒΑΘΜΟΣ ΠΡΟΣΤΑΣΙΑΣ : IP30

No	Revision	Date

Design: Η-Μ ΣΧΕΔΙΑΣΜΟΣ
Aproved: Η-Μ ΣΧΕΔΙΑΣΜΟΣ
Date: 23/09/20

ΑΡΙΘΜΟΣ ΠΙΝΑΚΑ : Πφ-2.2/Ε
ΠΙΝ. ΦΩΤ. 2ΟΥ ΟΡ.- 2 - ΑΝΑΓΚΗΣ

E-M Engineering Ip

1708-ION_SMS

Πφ-2.2/Ε

Rev

Page 1
Cont 2

C:\PANEL\DWG\06460_01.DWG

FORM-A31 (420X297)

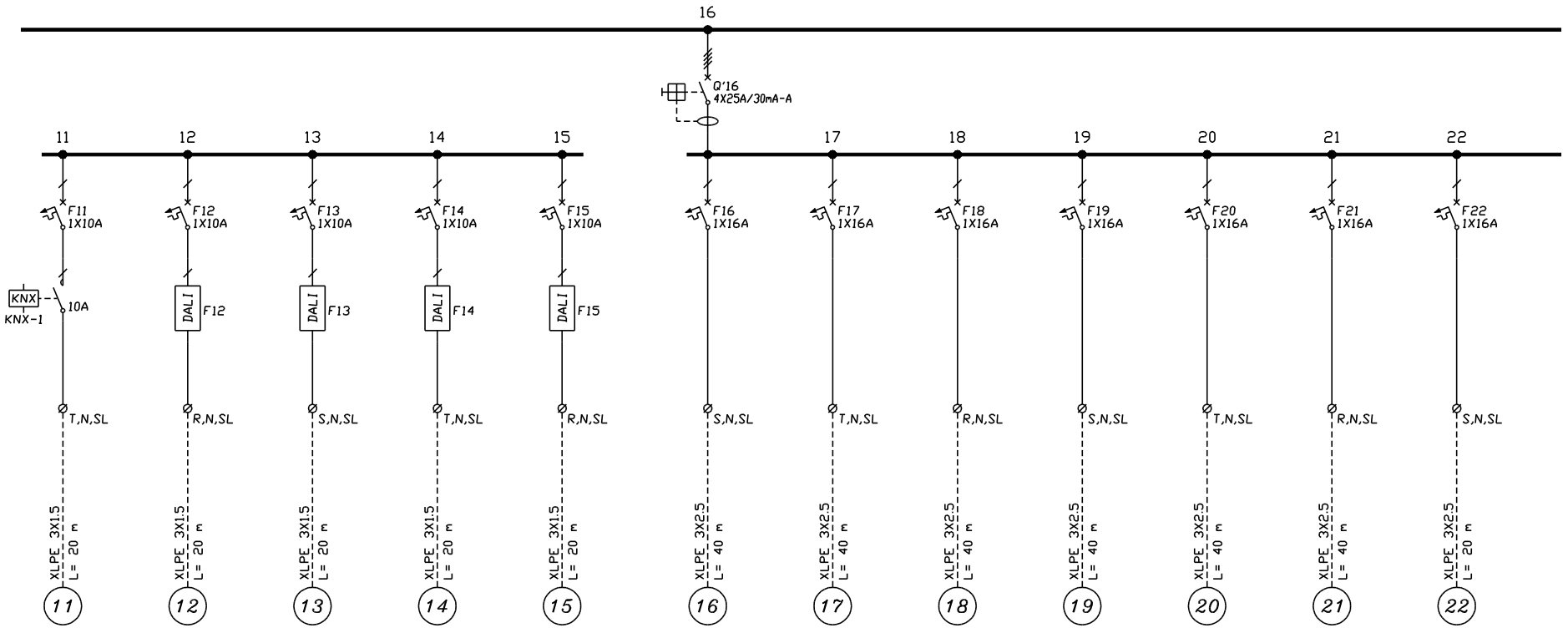

ΤΥΠΟΣ ΠΙΝΑΚΑ : ΜΕΤΑΛΛΙΚΟΣ ΧΩΝΕΥΤΟΣ ΤΥΠΟΥ STAB
ΒΑΘΜΟΣ ΠΡΟΣΤΑΣΙΑΣ : IP30

No	Revision	Date

Design: Η-Μ ΣΧΕΔΙΑΣΜΟΣ
Aproved: Η-Μ ΣΧΕΔΙΑΣΜΟΣ
Date: 23/09/20

ΑΡΙΘΜΟΣ ΠΙΝΑΚΑ : ΠΦ-ΙΣ.2/E
ΠΙΝ. ΦΩΤ. ΙΣΟΓΕΙΟΥ 2 - ΑΝΑΓΚΗΣ

E-M Engineering lp

1708-ION_SMS

ΠΦ-ΙΣ.2/E

Rev

Page 2
Cont 3

C:\PANEL\DWG\06430_02.DWG

FORM-A31 (420X297)

A B C D

1 2 3 4 5 6

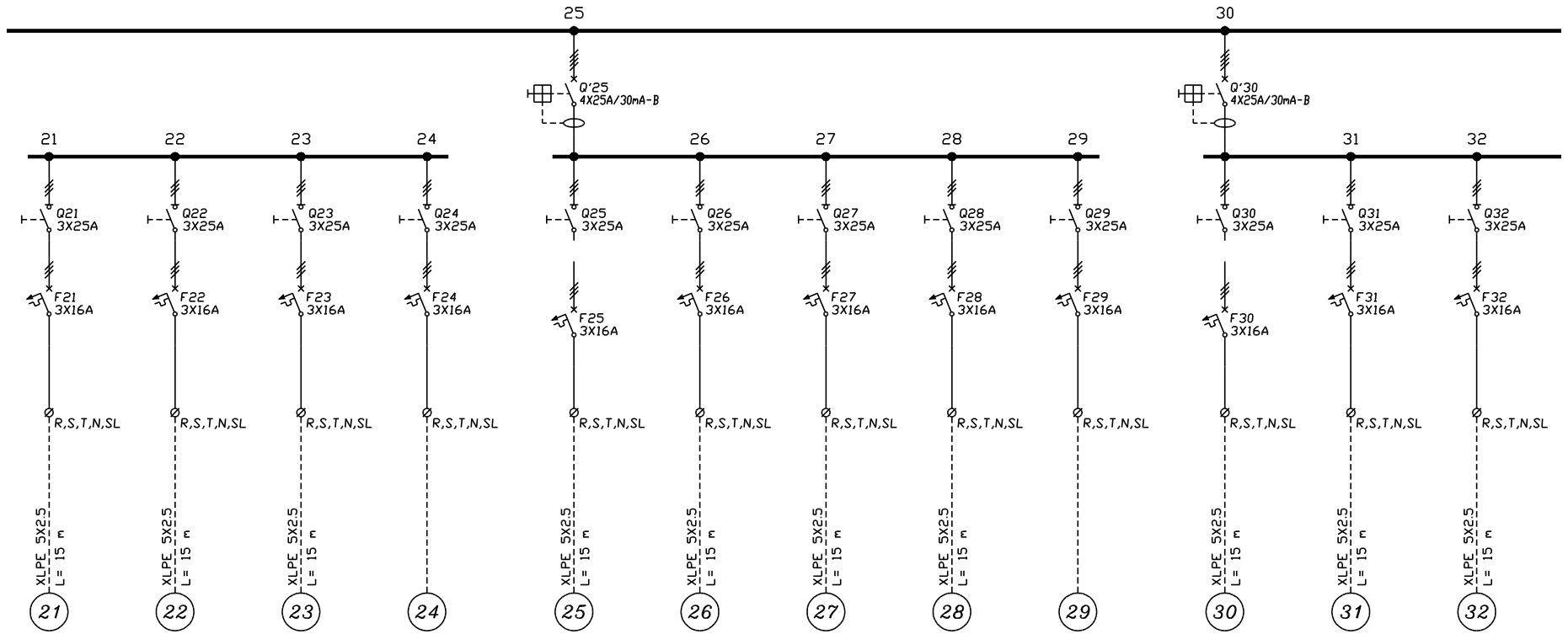

ΤΥΠΟΣ ΠΙΝΑΚΑ : ΕΠΙΤΟΙΧΟΣ ΜΕΤΑΛΛΙΚΟΣ ΤΥΠΟΥ STAB
ΒΑΘΜΟΣ ΠΡΟΣΤΑΣΙΑΣ : IP55

No	Revision	Date

Design: Η-Μ ΣΧΕΔΙΑΣΜΟΣ
Aproved: Η-Μ ΣΧΕΔΙΑΣΜΟΣ
Date: 02/10/20

ΑΡΙΘΜΟΣ ΠΙΝΑΚΑ : ΠΚ-ΚΛ2/Ε
ΠΙΝ. ΚΛΙΜΑΤΙΣΜΟΥ 2 - ΑΝΑΓΚΗΣ

E-M Engineering Ip

1708-ION_SMS

ΠΚ-ΚΛ2/Ε

Rev

Page 3
Cont 4

C:\PANEL\DWG\06439_03.DWG

FORM-A31 (420X297)

2 3 4 5 6

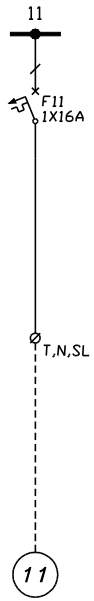

ΕΦΕΔΡΕΙΑ

P = 0.00 kW

ΤΥΠΟΣ ΠΙΝΑΚΑ : ΜΕΤΑΛΛΙΚΟΣ ΧΩΝΕΥΤΟΣ ΤΥΠΟΥ STAB
ΒΑΘΜΟΣ ΠΡΟΣΤΑΣΙΑΣ : IP30

No	Revision	Date

Design: Η-Μ ΣΧΕΔΙΑΣΜΟΣ
Aproved: Η-Μ ΣΧΕΔΙΑΣΜΟΣ
Date: 23/09/20

ΑΡΙΘΜΟΣ ΠΙΝΑΚΑ : Πφ-ΥΠ.5/Ε
ΠΙΝ. ΦΩΤ. ΥΠΟΓΕΙΟΥ 5 - ΑΝΑΓΚΗΣ

E-M Engineering Ip

1708-ION_SMS

Πφ-ΥΠ.5/Ε

Rev:

Page: 2
Cont: -

C:\PANEL\DWG\06426_02.DWG

FORM-A31 (420X297)

A B C D

1 2 3 4 5 6

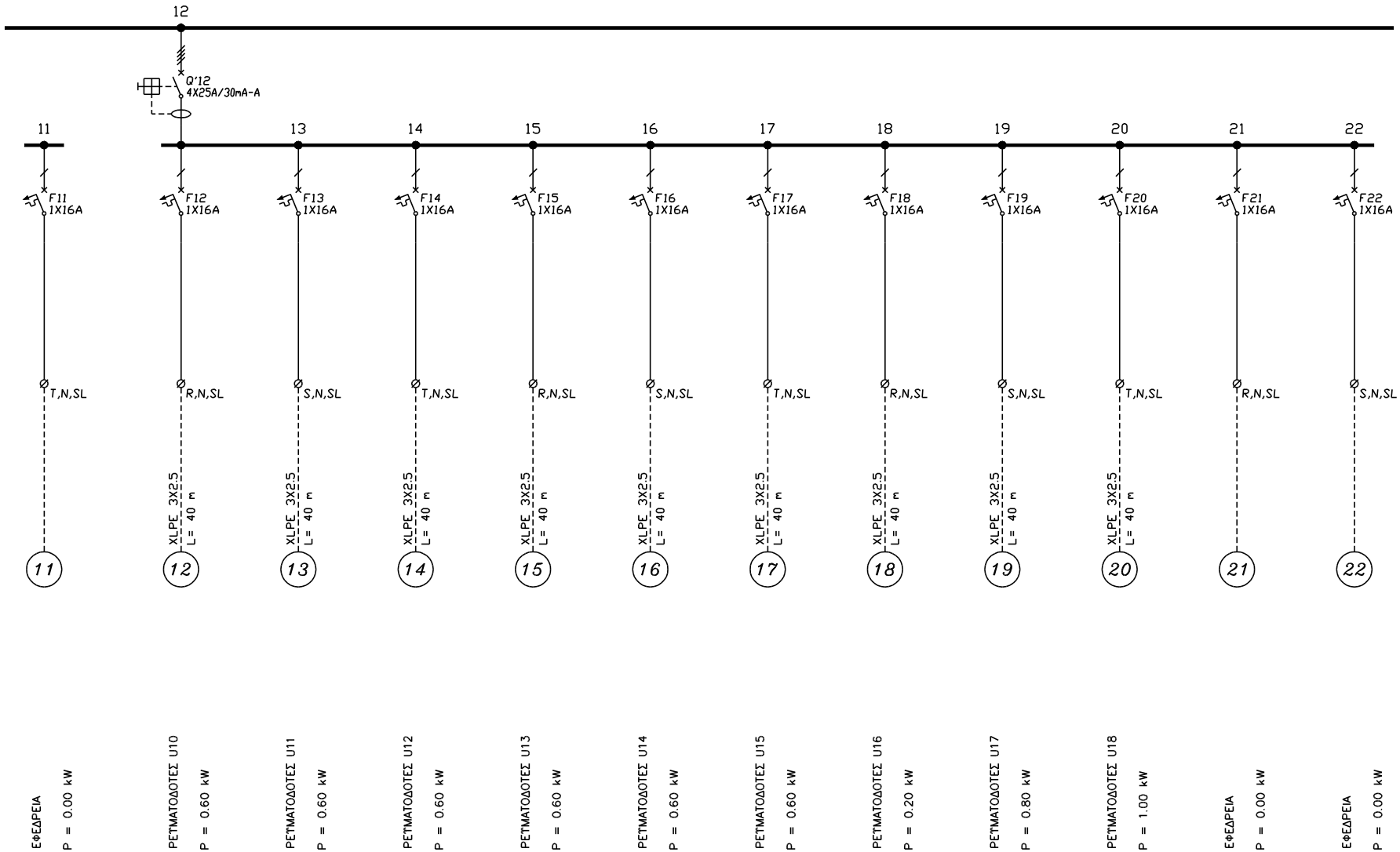

ΤΥΠΟΣ ΠΙΝΑΚΑ : ΜΕΤΑΛΛΙΚΟΣ ΧΩΝΕΥΤΟΣ ΤΥΠΟΥ STAB
ΒΑΘΜΟΣ ΠΡΟΣΤΑΣΙΑΣ : IP30

No	Revision	Date

Design: Η-Μ ΣΧΕΔΙΑΣΜΟΣ
Aproved: Η-Μ ΣΧΕΔΙΑΣΜΟΣ
Date: 23/09/20

ΑΡΙΘΜΟΣ ΠΙΝΑΚΑ : Πφ-1.1/U
ΠΙΝ. ΦΩΤ. 1ΟΥ ΟΡ.- 1 - ΑΔΙΑΛΕΙΠΤΗΣ

E-M Engineering Ip

1708-ION_SMS

Πφ-1.1/U

Rev

Page 2

Cont -

C:\PANEL\DWG\06434_02.DWG

FORM-A31 (420X297)

A B C D

2 3 4 5 6

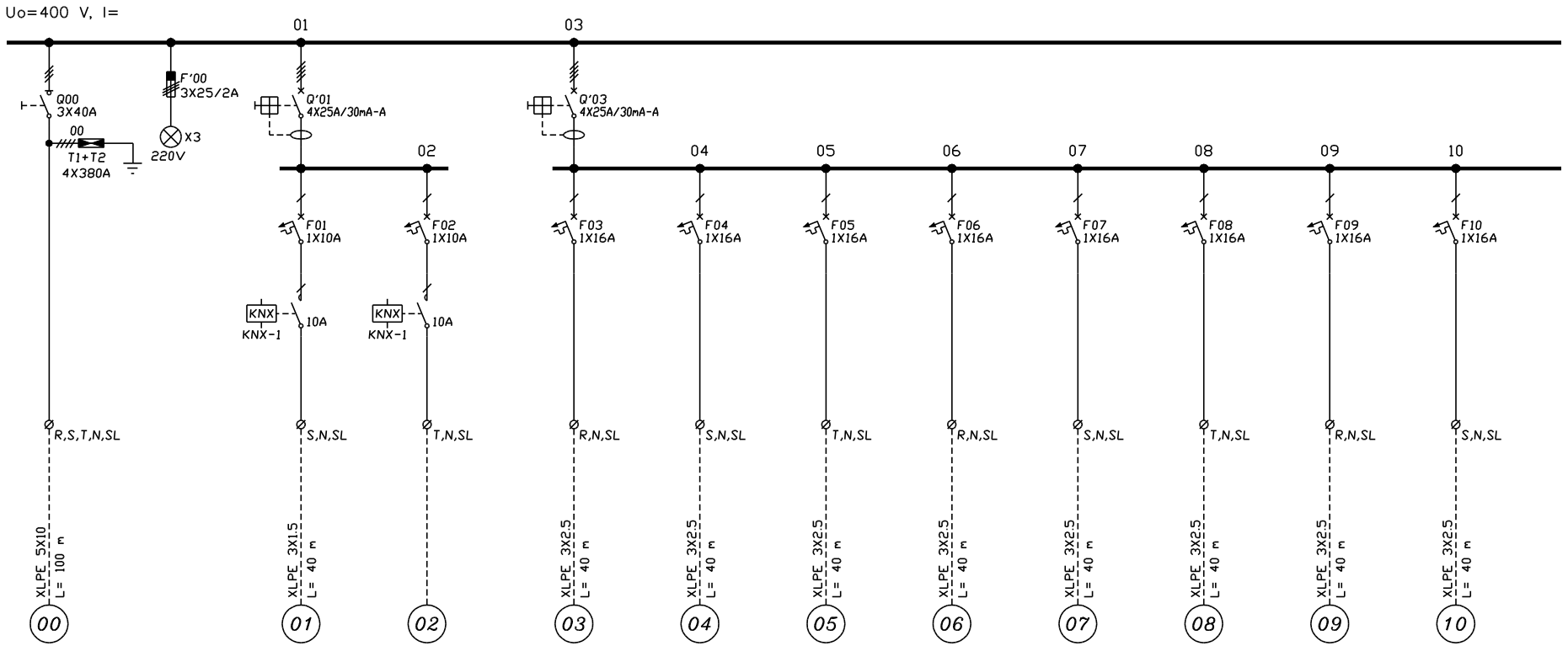

ΤΥΠΟΣ ΠΙΝΑΚΑ : ΜΕΤΑΛΛΙΚΟΣ ΧΩΝΕΥΤΟΣ ΤΥΠΟΥ STAB
ΒΑΘΜΟΣ ΠΡΟΣΤΑΣΙΑΣ : IP30

C:\PANEL\DWG\06436_01.DWG

No	Revision	Date

Design: Η-Μ ΣΧΕΔΙΑΣΜΟΣ
Aproved: Η-Μ ΣΧΕΔΙΑΣΜΟΣ
Date: 23/09/20

ΑΡΙΘΜΟΣ ΠΙΝΑΚΑ : Πφ-1.1/Κ
ΠΙΝ. ΦΩΤ. 1ΟΥ ΟΡ.- 1 - ΚΑΝΟΝΙΚΟΣ

E-M Engineering Ip

1708-ION_SMS

Πφ-1.1/K

Rev

Page 1
Cont 2

FORM-A31 (420X297) | 2 | 3 | 4 | 5 | 6

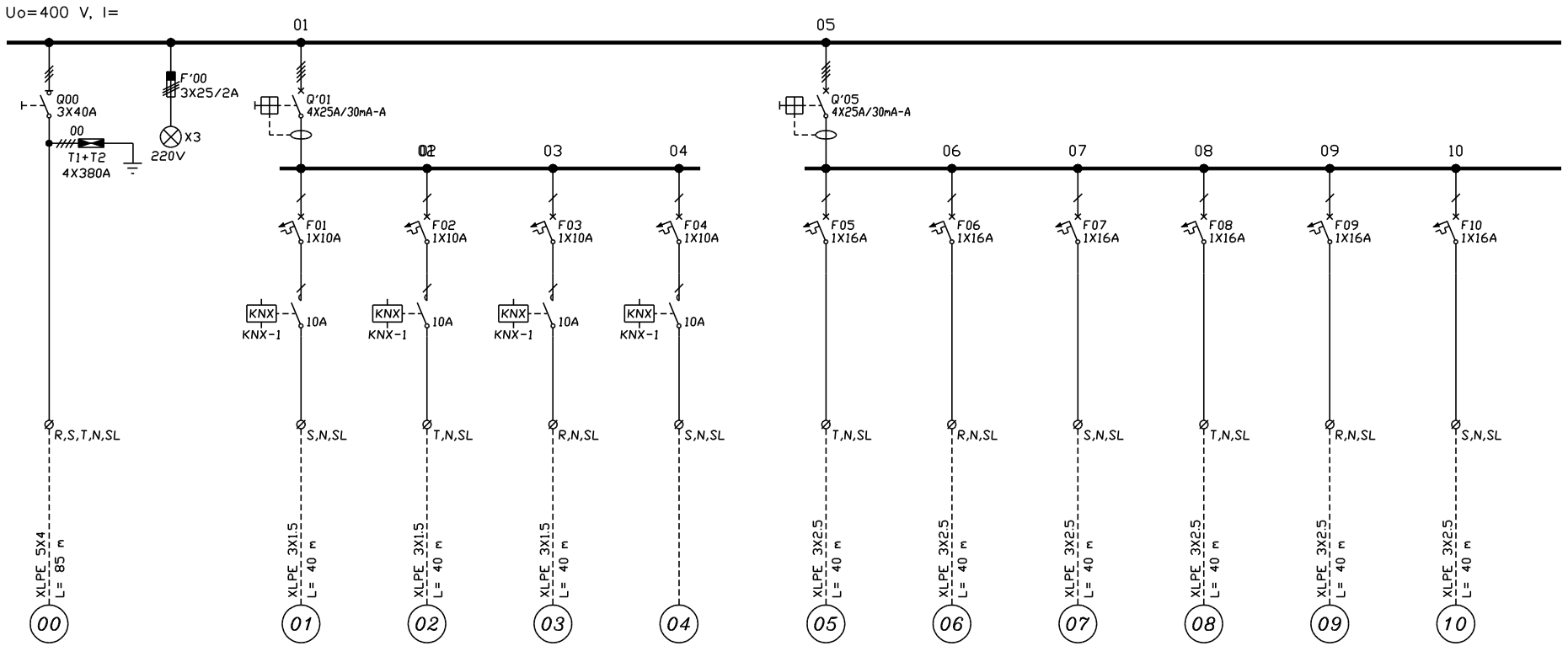

ΤΥΠΟΣ ΠΙΝΑΚΑ : ΜΕΤΑΛΛΙΚΟΣ ΧΩΝΕΥΤΟΣ ΤΥΠΟΥ STAB
ΒΑΘΜΟΣ ΠΡΟΣΤΑΣΙΑΣ : IP30

No	Revision	Date

Design: Η-Μ ΣΧΕΔΙΑΣΜΟΣ
Aproved: Η-Μ ΣΧΕΔΙΑΣΜΟΣ
Date: 23/09/20

ΑΡΙΘΜΟΣ ΠΙΝΑΚΑ : Πφ-ΙΣ.1/Κ
ΠΙΝ. ΦΩΤ. ΙΣΟΓΕΙΟΥ 1 - ΚΑΝΟΝΙΚΟΣ

E-M Engineering Ip

1708-ION_SMS

Πφ-ΙΣ.1/Κ

Rev

Page 1

Cont 2

C:\PANEL\DWG\06427_01.DWG

FORM-A31 (420X297)

A B C D

2 3 4 5 6

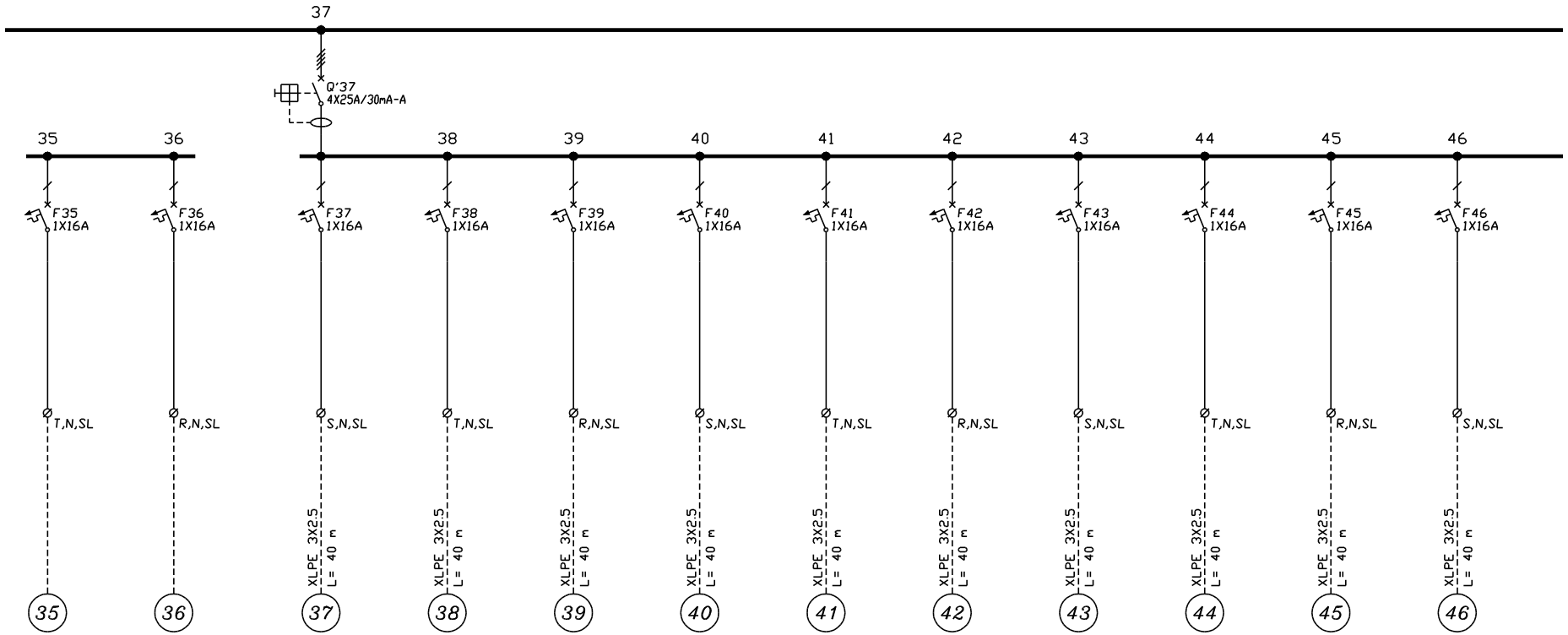

ΤΥΠΟΣ ΠΙΝΑΚΑ : ΜΕΤΑΛΛΙΚΟΣ ΧΩΝΕΥΤΟΣ ΤΥΠΟΥ STAB
ΒΑΘΜΟΣ ΠΡΟΣΤΑΣΙΑΣ : IP30

No	Revision	Date

Design: Η-Μ ΣΧΕΔΙΑΣΜΟΣ
Aproved: Η-Μ ΣΧΕΔΙΑΣΜΟΣ
Date: 23/09/20

ΑΡΙΘΜΟΣ ΠΙΝΑΚΑ : ΠΦ-ΕΦ/Ε
ΠΙΝ. ΕΙΔΙΚΟΥ ΦΩΤ. ΑΜΦΙΘ. - ΑΝΑΓΚΗΣ

E-M Engineering lp

1708-ION_SMS

ΠΦ-ΕΦ/Ε

Rev

Page 4
Cont 5

C:\PANEL\DWG\06467_04.DWG

FORM-A31 (420X297)

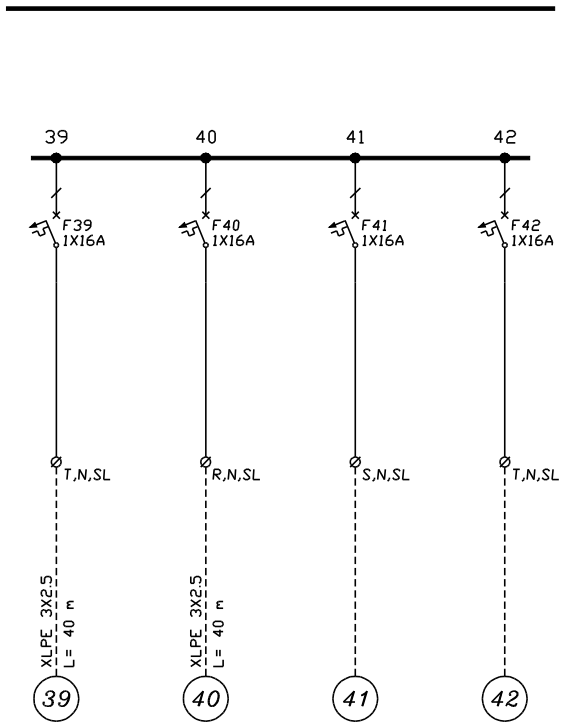

ΤΥΠΟΣ ΠΙΝΑΚΑ : ΜΕΤΑΛΛΙΚΟΣ ΧΩΝΕΥΤΟΣ ΤΥΠΟΥ STAB
ΒΑΘΜΟΣ ΠΡΟΣΤΑΣΙΑΣ : IP30

No	Revision	Date

Design: Η-Μ ΣΧΕΔΙΑΣΜΟΣ
Aproved: Η-Μ ΣΧΕΔΙΑΣΜΟΣ
Date: 23/09/20

ΑΡΙΘΜΟΣ ΠΙΝΑΚΑ : Πφ-1.2/U
ΠΙΝ. ΦΩΤ. ΙΟΥ ΟΡ.- 2 - ΑΔΙΑΛΕΙΠΤΗΣ

E-M Engineering Ip

1708-ION_SMS

Πφ-1.2/U

Rev:

Page 4

Cont -

C:\PANEL\DWG\06453_04.DWG

FORM-A31 (420X297)

A B C D

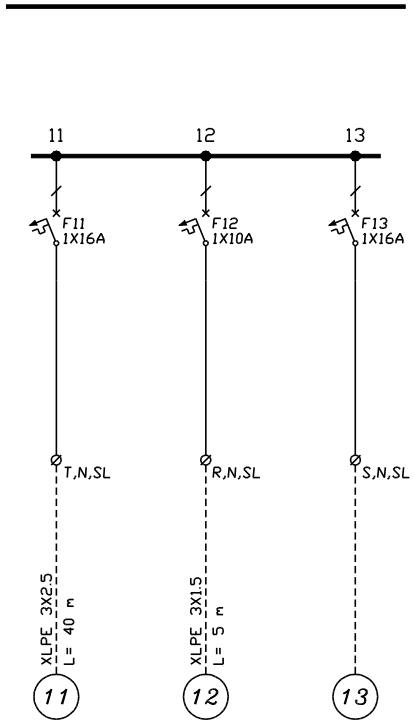

ΤΥΠΟΣ ΠΙΝΑΚΑ : ΜΕΤΑΛΛΙΚΟΣ ΧΩΝΕΥΤΟΣ ΤΥΠΟΥ STAB
ΒΑΘΜΟΣ ΠΡΟΣΤΑΣΙΑΣ : IP30

No	Revision	Date

Design H-M ΣΧΕΔΙΑΣΜΟΣ	ΑΡΙΘΜΟΣ ΠΙΝΑΚΑ : Πφ-ΙΣ.1/Ε	1708-ION_SMS	
Aproved H-M ΣΧΕΔΙΑΣΜΟΣ	ΠΙΝ. ΦΩΤ. ΙΣΟΓΕΙΟΥ 1 - ΑΝΑΓΚΗΣ	Πφ-ΙΣ.1/Ε	Rev / Page 2 / Cont -
Date 23/09/20	E-M Engineering Ip		

C:\PANEL\DWG\06428_02.DWG

FORM-A31 (420X297)

A B C D

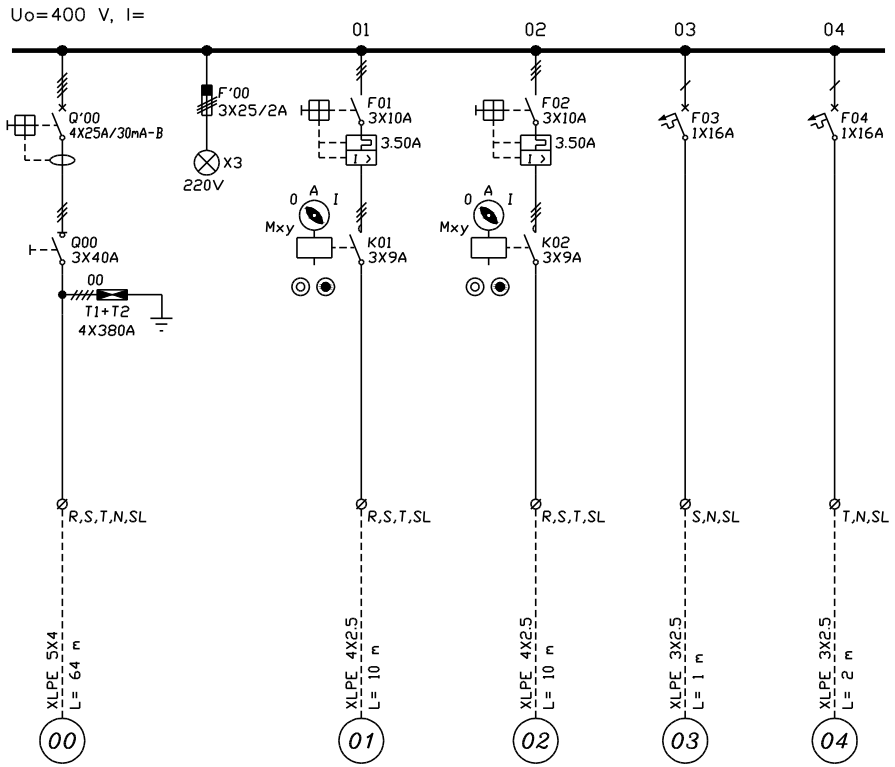

ΤΥΠΟΣ ΠΙΝΑΚΑ : ΕΠΙΤΟΙΧΟΣ ΜΕΤΑΛΛΙΚΟΣ ΤΥΠΟΥ STAB
ΒΑΘΜΟΣ ΠΡΟΣΤΑΣΙΑΣ : IP55

No	Revision	Date

Design: Η-Μ ΣΧΕΔΙΑΣΜΟΣ
Aproved: Η-Μ ΣΧΕΔΙΑΣΜΟΣ
Date: 02/10/20

ΑΡΙΘΜΟΣ ΠΙΝΑΚΑ : ΠΚ-ΑΚΘ/Ε
ΠΙΝ. ΑΝΤΛ/ΣΙΟΥ ΑΚΑΘΑΡΤΩΝ - ΑΝΑΓΚΗΣ

E-M Engineering Ip

1708-ION_SMS

ΠΚ-ΑΚΘ/Ε

Rev:
Page: 1
Cont: -

C:\PANEL\DWG\06450_01.DWG

FORM-A31 (420X297)

A B C D

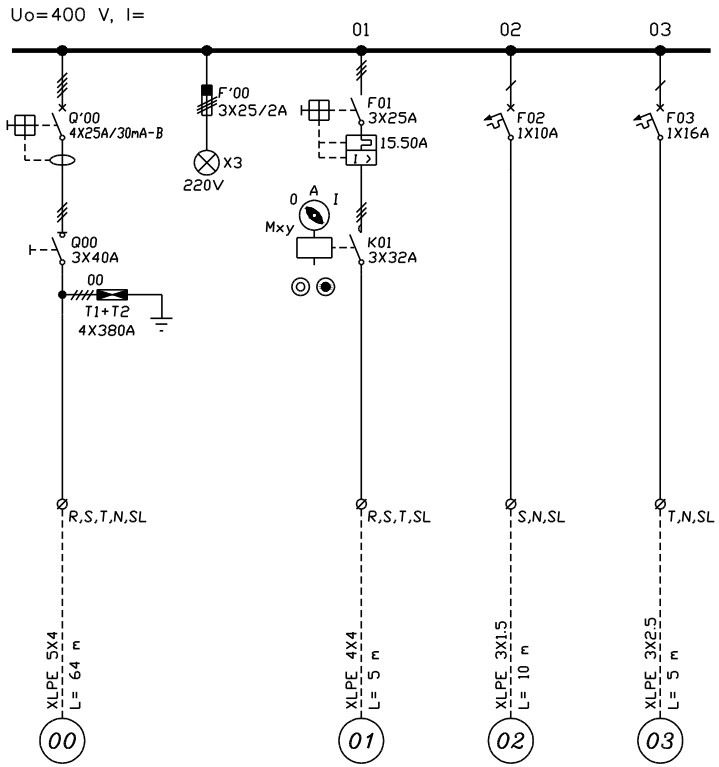

ΤΥΠΟΣ ΠΙΝΑΚΑ : ΕΠΙΤΟΙΧΟΣ ΜΕΤΑΛΛΙΚΟΣ ΤΥΠΟΥ STAB
ΒΑΘΜΟΣ ΠΡΟΣΤΑΣΙΑΣ : IP44

No	Revision	Date

Design: Η-Μ ΣΧΕΔΙΑΣΜΟΣ
Aproved: Η-Μ ΣΧΕΔΙΑΣΜΟΣ
Date: 02/10/20

ΑΡΙΘΜΟΣ ΠΙΝΑΚΑ : ΠΚ-ΑΝ.3/Κ
ΠΙΝ. ΑΝΕΛ/ΤΗΡΑ ΑΤΟΜ. 3 - ΚΑΝΟΝΙΚΟΣ

E-M Engineering Ip

1708-ION_SMS

ΠΚ-ΑΝ.3/Κ

Rev:
Page: 1
Cont: -

C:\PANEL\DWG\06449_01.DWG

FORM-A31 (420X297)

A B C D

2 3 4 5 6

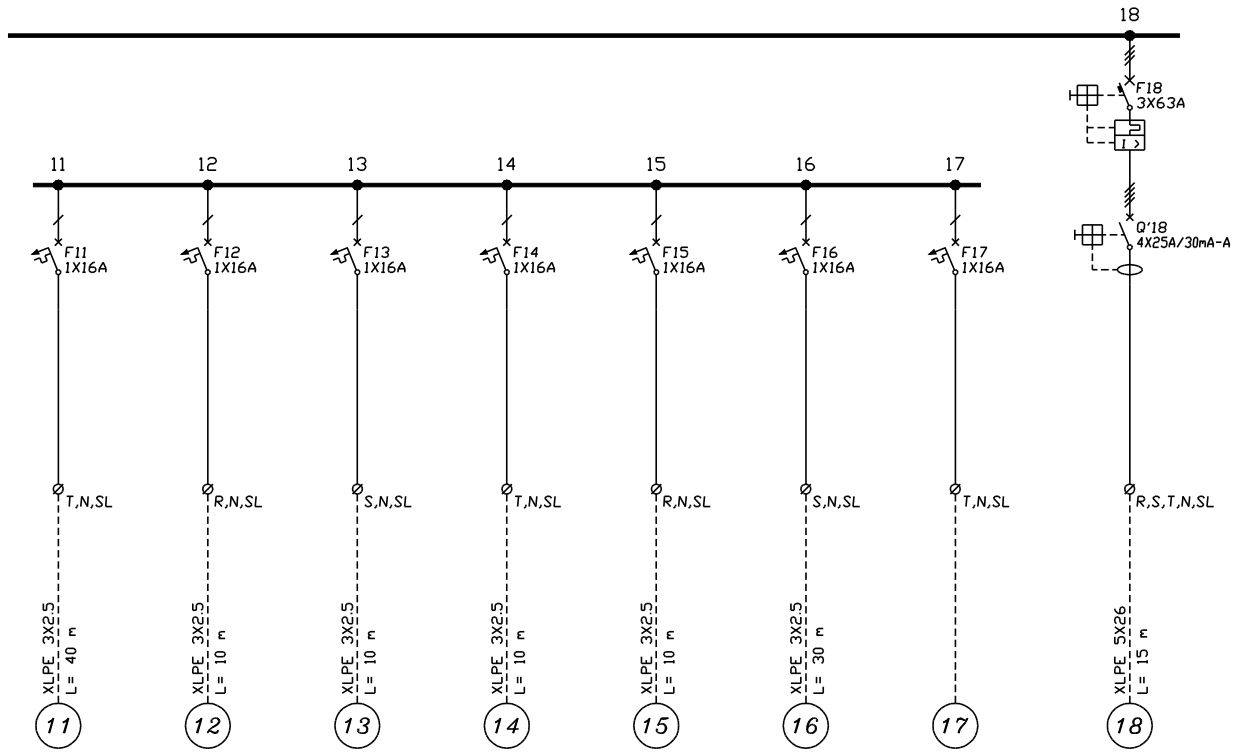

ΤΥΠΟΣ ΠΙΝΑΚΑ : ΜΕΤΑΛΛΙΚΟΣ ΧΩΝΕΥΤΟΣ ΤΥΠΟΥ STAB
ΒΑΘΜΟΣ ΠΡΟΣΤΑΣΙΑΣ : IP30

No	Revision	Date

Design: Η-Μ ΣΧΕΔΙΑΣΜΟΣ
Aproved: Η-Μ ΣΧΕΔΙΑΣΜΟΣ
Date: 23/09/20

ΑΡΙΘΜΟΣ ΠΙΝΑΚΑ : Πφ-ΥΠ.2/Ε
ΠΙΝ. ΦΩΤ. ΥΠΟΓΕΙΟΥ 2 - ΑΝΑΓΚΗΣ

E-M Engineering Ip

1708-ION_SMS

Πφ-ΥΠ.2/Ε

Rev:
Page: 2
Cont: -

C:\PANEL\DWG\06423_02.DWG

FORM-A31 (420X297)

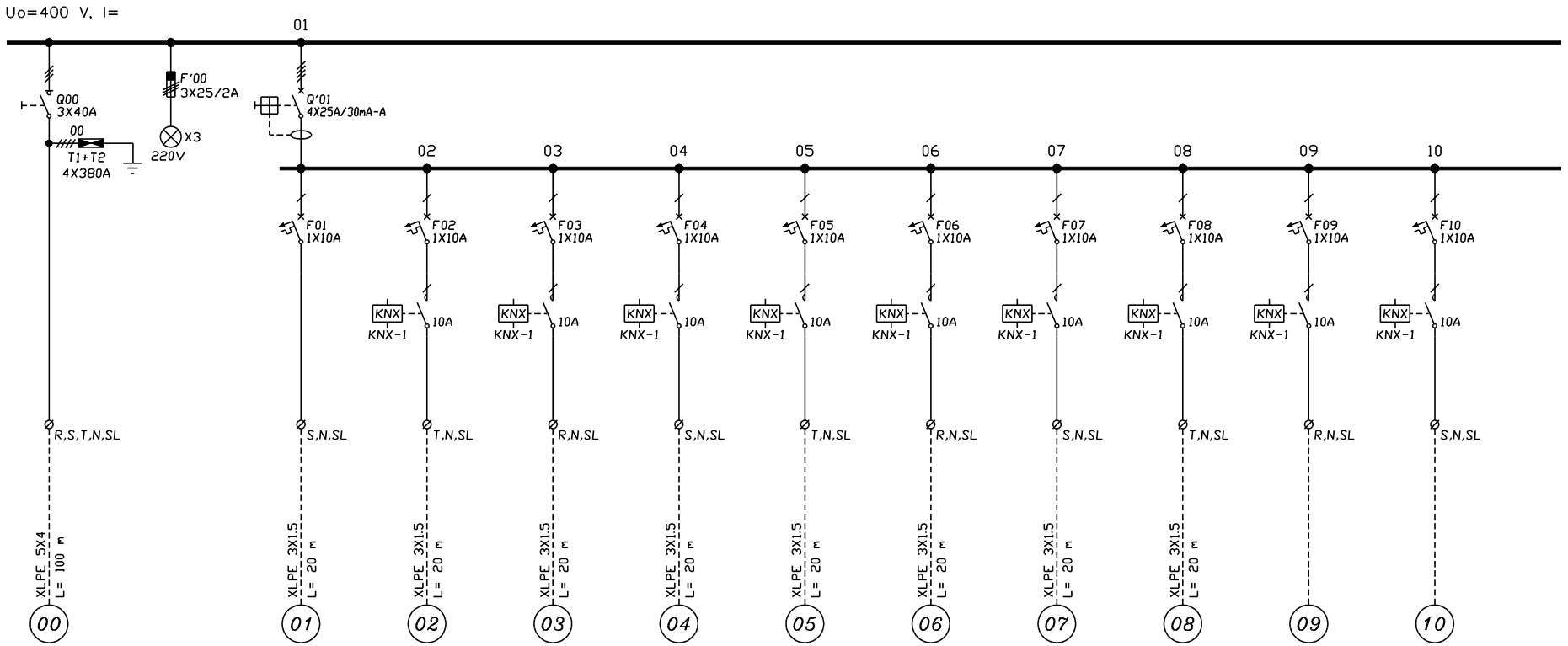

ΤΥΠΟΣ ΠΙΝΑΚΑ : ΜΕΤΑΛΛΙΚΟΣ ΧΩΝΕΥΤΟΣ ΤΥΠΟΥ STAB
ΒΑΘΜΟΣ ΠΡΟΣΤΑΣΙΑΣ : IP30

No	Revision	Date

Design: Η-Μ ΣΧΕΔΙΑΣΜΟΣ
Aproved: Η-Μ ΣΧΕΔΙΑΣΜΟΣ
Date: 23/09/20

ΑΡΙΘΜΟΣ ΠΙΝΑΚΑ : Πφ-1.1/Ε
ΠΙΝ. ΦΩΤ. 1ΟΥ ΟΡ.- 1 - ΑΝΑΓΚΗΣ

E-M Engineering Ip

1708-ION_SMS

Πφ-1.1/Ε

Rev

Page 1
Cont 2

C:\PANEL\DWG\06435_01.DWG

FORM-A31 (420X297)

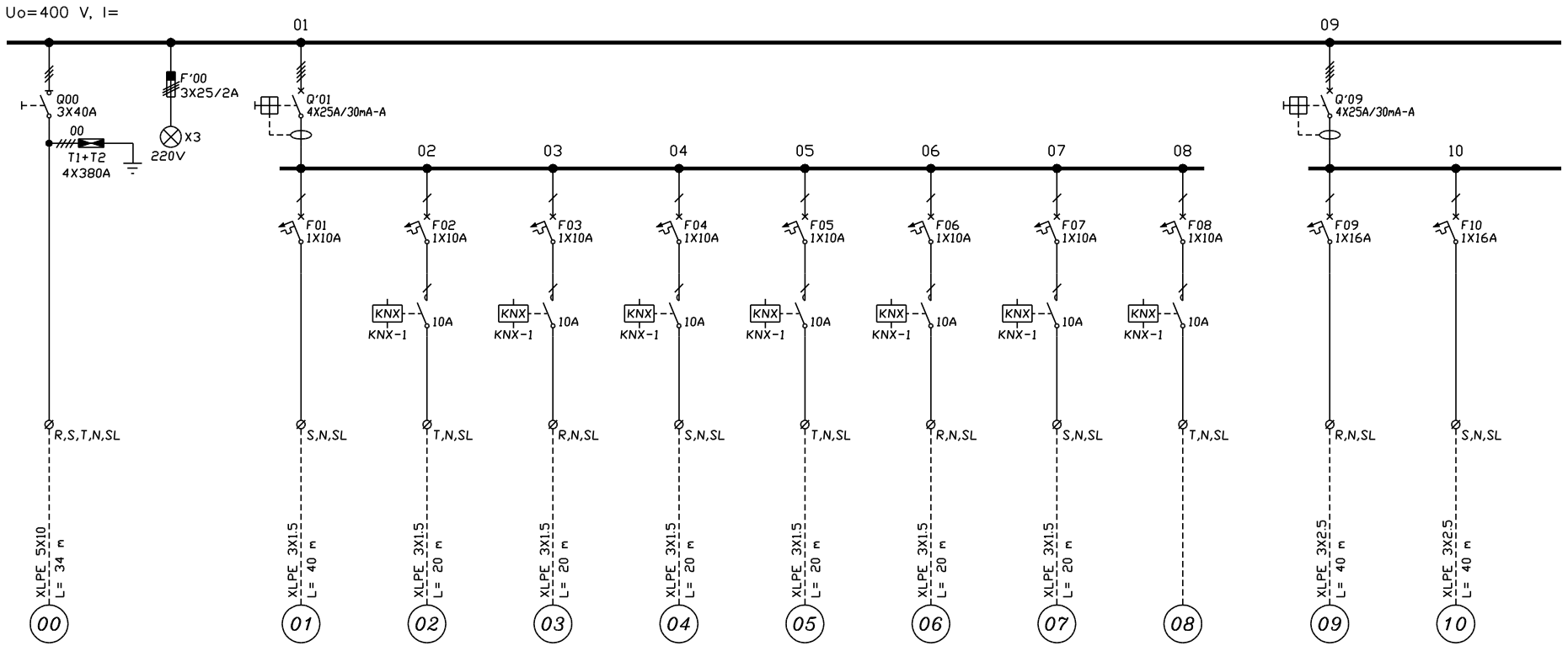

ΤΥΠΟΣ ΠΙΝΑΚΑ : ΜΕΤΑΛΛΙΚΟΣ ΧΩΝΕΥΤΟΣ ΤΥΠΟΥ STAB
ΒΑΘΜΟΣ ΠΡΟΣΤΑΣΙΑΣ : IP30

No	Revision	Date

Design: Η-Μ ΣΧΕΔΙΑΣΜΟΣ
Aproved: Η-Μ ΣΧΕΔΙΑΣΜΟΣ
Date: 23/09/20

ΑΡΙΘΜΟΣ ΠΙΝΑΚΑ : Πφ-ΥΠ.2/Ε
ΠΙΝ. ΦΩΤ. ΥΠΟΓΕΙΟΥ 2 - ΑΝΑΓΚΗΣ

E-M Engineering lp

1708-ION_SMS

Πφ-ΥΠ.2/Ε

Rev

Page 1
Cont 2

C:\PANEL\DWG\06423_01.DWG

FORM-A31 (420X297)

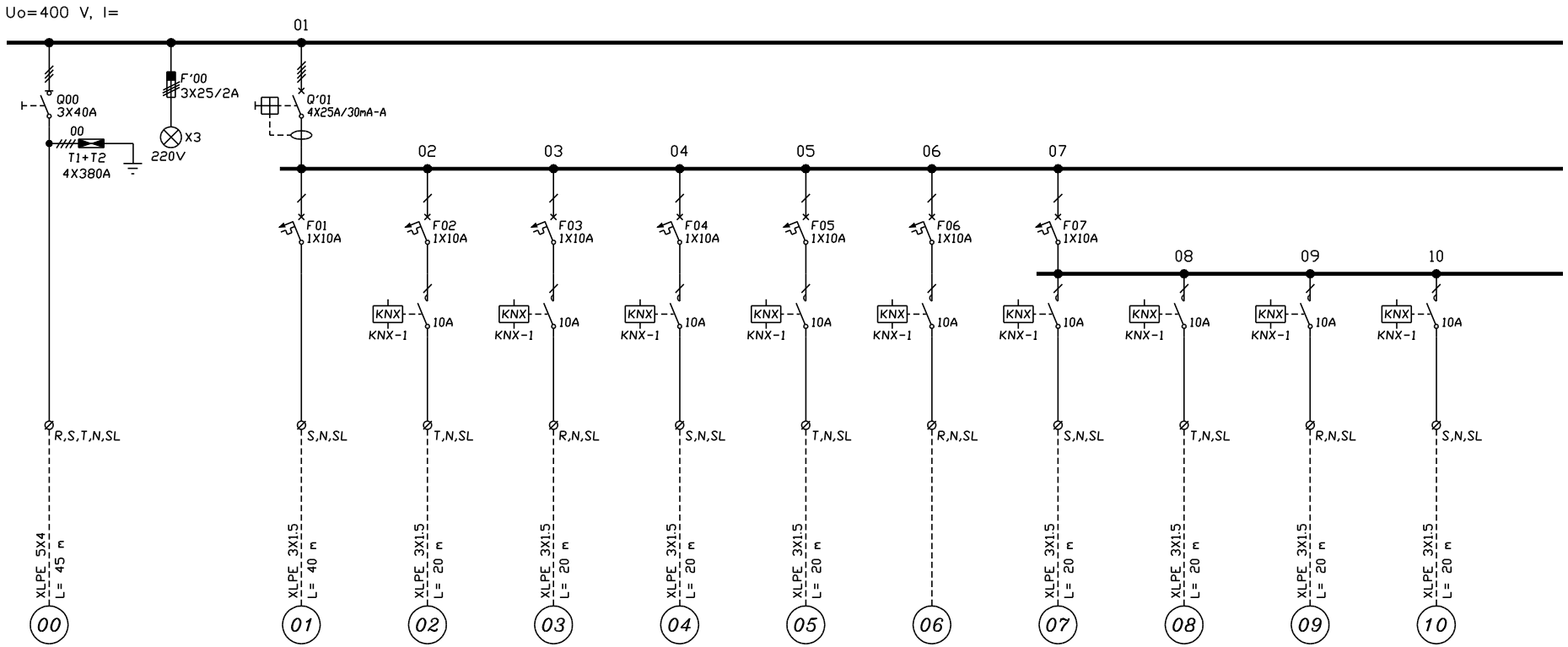

ΤΥΠΟΣ ΠΙΝΑΚΑ : ΜΕΤΑΛΛΙΚΟΣ ΧΩΝΕΥΤΟΣ ΤΥΠΟΥ STAB
ΒΑΘΜΟΣ ΠΡΟΣΤΑΣΙΑΣ : IP30

No	Revision	Date

Design: Η-Μ ΣΧΕΔΙΑΣΜΟΣ
Aproved: Η-Μ ΣΧΕΔΙΑΣΜΟΣ
Date: 23/09/20

ΑΡΙΘΜΟΣ ΠΙΝΑΚΑ : Πφ-ΥΠ.4/Ε
ΠΙΝ. ΦΩΤ. ΥΠΟΓΕΙΟΥ 4 - ΑΝΑΓΚΗΣ

E-M Engineering Ip

1708-ION_SMS

Πφ-ΥΠ.4/Ε

Rev

Page 1
Cont 2

C:\PANEL\DWG\06425_01.DWG

FORM-A31 (420X297)

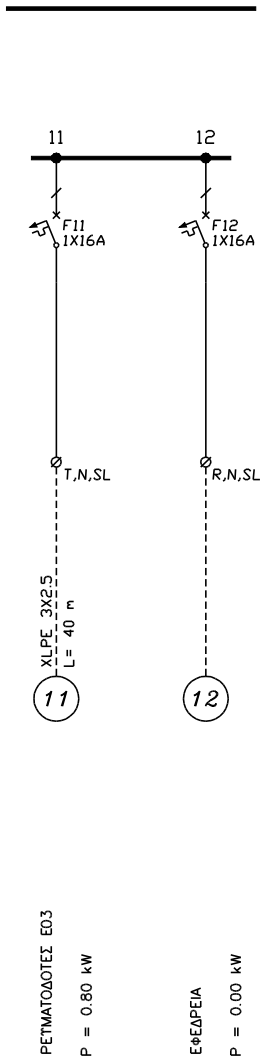

ΤΥΠΟΣ ΠΙΝΑΚΑ : ΜΕΤΑΛΛΙΚΟΣ ΧΩΝΕΥΤΟΣ ΤΥΠΟΥ STAB
ΒΑΘΜΟΣ ΠΡΟΣΤΑΣΙΑΣ : IP30

No	Revision	Date

Design H-M ΣΧΕΔΙΑΣΜΟΣ	ΑΡΙΘΜΟΣ ΠΙΝΑΚΑ : ΠΦ-ΥΠ.1/Ε	1708-ION_SMS	
Aproved H-M ΣΧΕΔΙΑΣΜΟΣ	ΠΙΝ. ΦΩΤ. ΥΠΟΓΕΙΟΥ 1 - ΑΝΑΓΚΗΣ	ΠΦ-ΥΠ.1/Ε	Rev / Page 2 / Cont -
Date 23/09/20	E-M Engineering lp		

C:\PANEL\DWG\06422_02.DWG

FORM-A31 (420X297)

A B C D

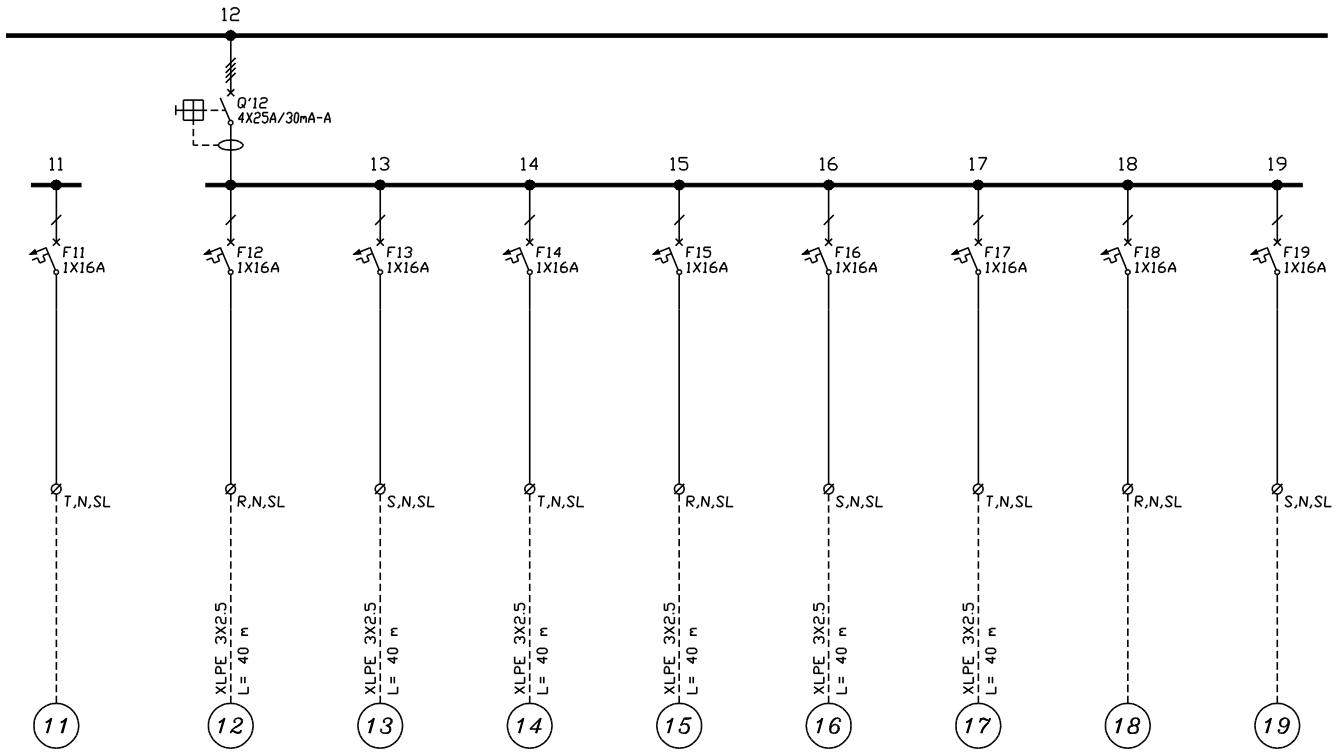

ΤΥΠΟΣ ΠΙΝΑΚΑ : ΜΕΤΑΛΛΙΚΟΣ ΧΩΝΕΥΤΟΣ ΤΥΠΟΥ STAB
ΒΑΘΜΟΣ ΠΡΟΣΤΑΣΙΑΣ : IP30

No	Revision	Date

Design: Η-Μ ΣΧΕΔΙΑΣΜΟΣ
Aproved: Η-Μ ΣΧΕΔΙΑΣΜΟΣ
Date: 23/09/20

ΑΡΙΘΜΟΣ ΠΙΝΑΚΑ : Πφ-2.1/U
ΠΙΝ. ΦΩΤ. 2ΟΥ ΟΡ.- 1 - ΑΔΙΑΛΕΙΠΤΗΣ

E-M Engineering Ip

1708-ION_SMS

Πφ-2.1/U

Rev:
Page: 2
Cont: -

C:\PANEL\DWG\06456_02.DWG

FORM-A31 (420X297)

A B C D

2 3 4 5 6

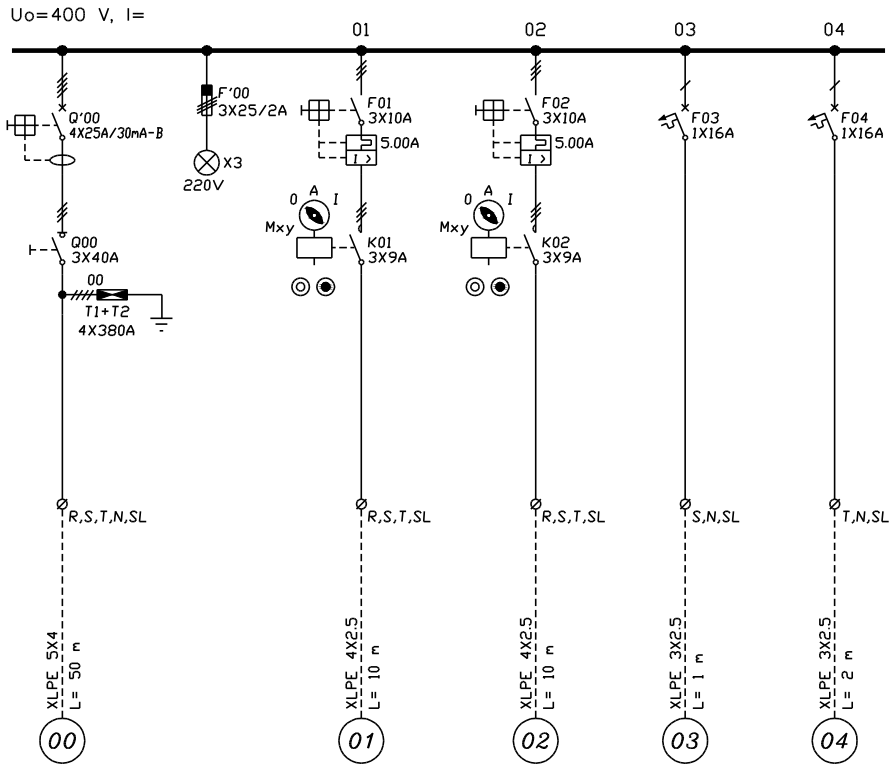

ΤΥΠΟΣ ΠΙΝΑΚΑ : ΕΠΙΤΟΙΧΟΣ ΜΕΤΑΛΛΙΚΟΣ ΤΥΠΟΥ STAB
ΒΑΘΜΟΣ ΠΡΟΣΤΑΣΙΑΣ : IP55

No	Revision	Date

Design	Η-Μ ΣΧΕΔΙΑΣΜΟΣ
Aproved	Η-Μ ΣΧΕΔΙΑΣΜΟΣ
Date	02/10/20

ΑΡΙΘΜΟΣ ΠΙΝΑΚΑ : ΠΚ-ΛΥΜ/Ε
ΠΙΝ. ΑΝΤΛ/ΣΙΟΥ ΛΥΜΑΤΩΝ - ΑΝΑΓΚΗΣ

E-M Engineering Ip

1708-ION_SMS

ΠΚ-ΛΥΜ/Ε

Rev

Page 1

Cont -

C:\PANEL\DWG\06447_01.DWG

FORM-A31 (420X297)

A B C D

2 3 4 5 6

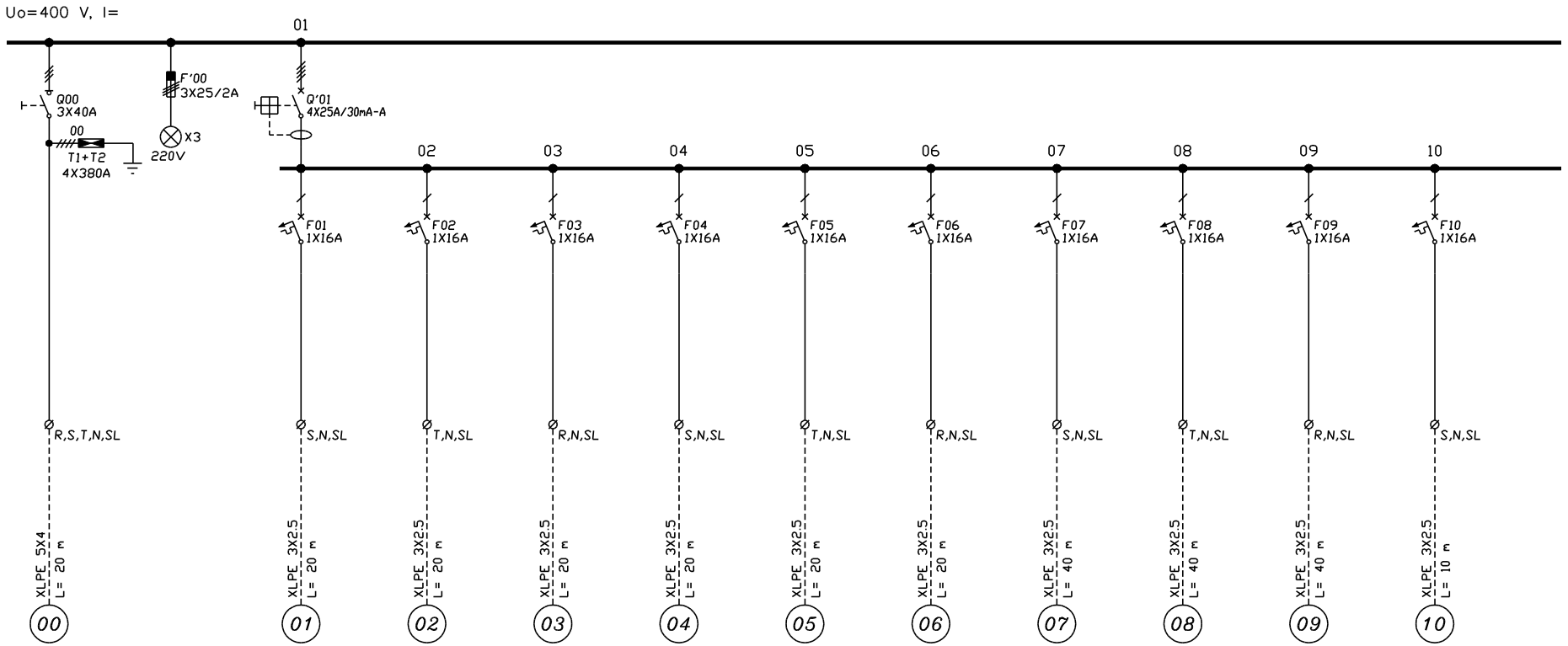

ΤΥΠΟΣ ΠΙΝΑΚΑ : ΜΕΤΑΛΛΙΚΟΣ ΧΩΝΕΥΤΟΣ ΤΥΠΟΥ STAB
ΒΑΘΜΟΣ ΠΡΟΣΤΑΣΙΑΣ : IP30

No	Revision	Date

Design: Η-Μ ΣΧΕΔΙΑΣΜΟΣ
Aproved: Η-Μ ΣΧΕΔΙΑΣΜΟΣ
Date: 23/09/20

ΑΡΙΘΜΟΣ ΠΙΝΑΚΑ : Πφ-ΙΣ.3/U
ΠΙΝ. ΦΩΤ. ΙΣ.3 (ΑΜΦ) - ΑΔΙΑΛΕΙΠΤΗΣ

E-M Engineering Ip

1708-ION_SMS

Πφ-ΙΣ.3/U

Rev

Page 1

Cont 2

C:\PANEL\DWG\06462_01.DWG

FORM-A31 (420X297) | 2 | 3 | 4 | 5 | 6

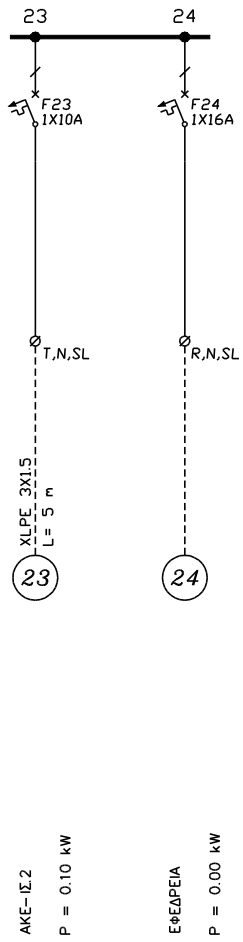

ΤΥΠΟΣ ΠΙΝΑΚΑ : ΜΕΤΑΛΛΙΚΟΣ ΧΩΝΕΥΤΟΣ ΤΥΠΟΥ STAB
ΒΑΘΜΟΣ ΠΡΟΣΤΑΣΙΑΣ : IP30

No	Revision	Date

Design	Η-Μ ΣΧΕΔΙΑΣΜΟΣ
Aproved	Η-Μ ΣΧΕΔΙΑΣΜΟΣ
Date	23/09/20

ΑΡΙΘΜΟΣ ΠΙΝΑΚΑ : Πφ-ΙΣ.2/Ε
ΠΙΝ. ΦΩΤ. ΙΣΟΓΕΙΟΥ 2 – ΑΝΑΓΚΗΣ

E-M Engineering Ip

1708-ION_SMS

Πφ-ΙΣ.2/Ε

Rev

Page 3

Cont -

C:\PANEL\DWG\06430_03.DWG

FORM-A31 (420X297)

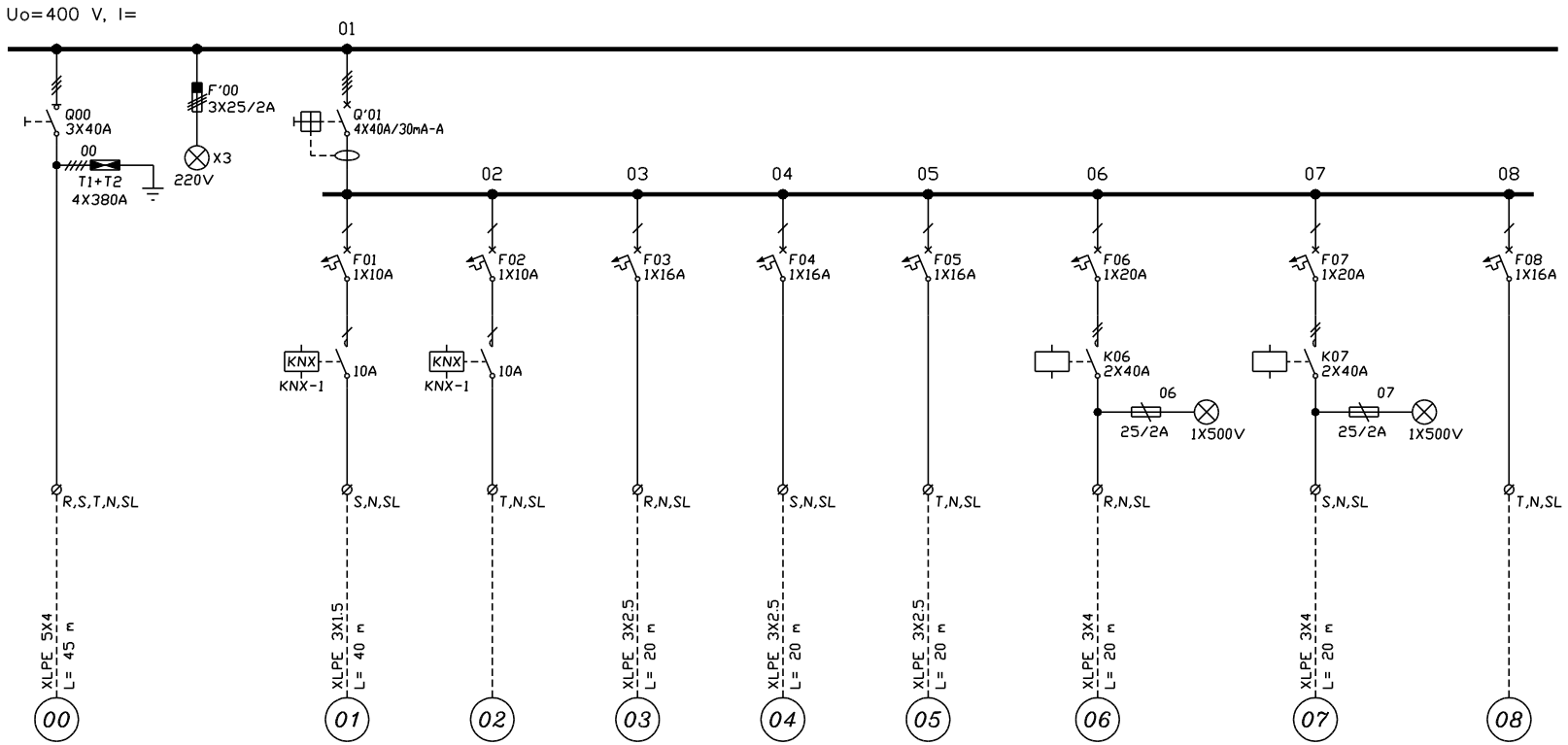

ΤΥΠΟΣ ΠΙΝΑΚΑ : ΜΕΤΑΛΛΙΚΟΣ ΧΩΝΕΥΤΟΣ ΤΥΠΟΥ STAB
ΒΑΘΜΟΣ ΠΡΟΣΤΑΣΙΑΣ : IP30

No	Revision	Date

Design: Η-Μ ΣΧΕΔΙΑΣΜΟΣ
Aproved: Η-Μ ΣΧΕΔΙΑΣΜΟΣ
Date: 23/09/20

ΑΡΙΘΜΟΣ ΠΙΝΑΚΑ : ΠΦ-ΥΠ.4/Κ
ΠΙΝ. ΦΩΤ. ΥΠΟΓΕΙΟΥ 4 - ΚΑΝΟΝΙΚΟΣ

E-M Engineering Ip

1708-ION_SMS

ΠΦ-ΥΠ.4/Κ

Rev:
Page: 1
Cont: -

C:\PANEL\DWG\06437_01.DWG

FORM-A31 (420X297)

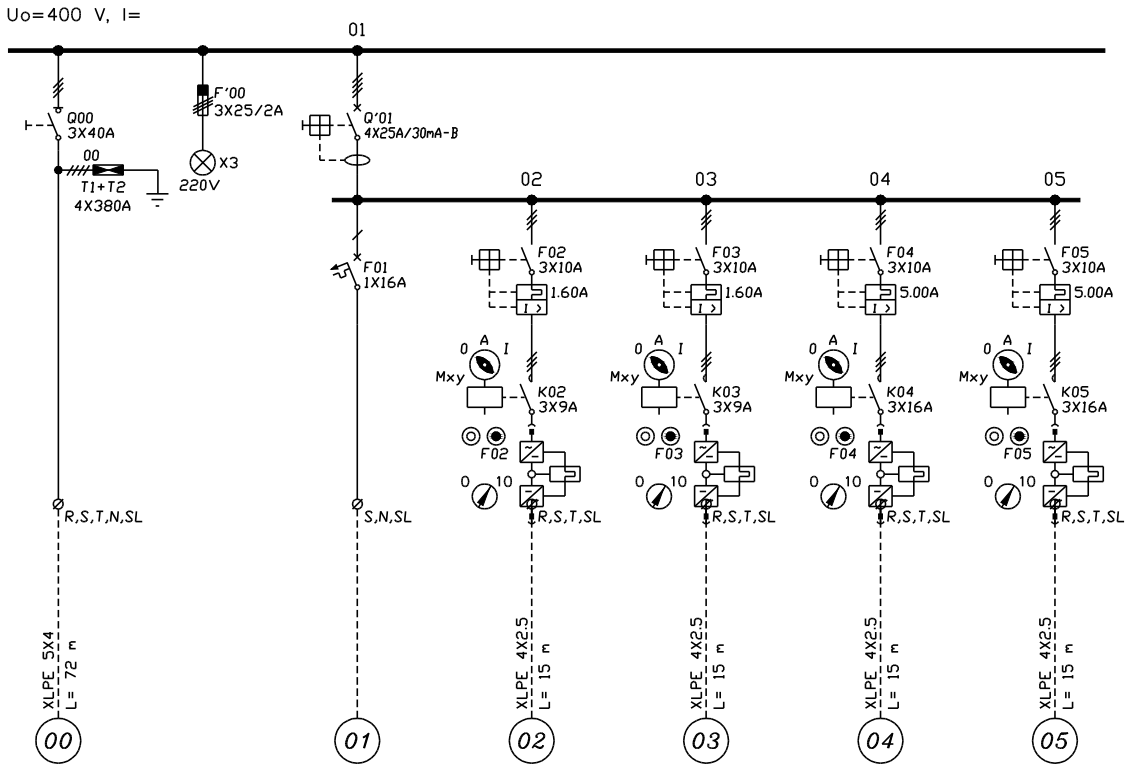

ΑΦΙΞΗ ΠΙΝΑΚΑ
ΑΠΟ ΠΙΝΑΚΑ ΓΠΧΤ/Ε
P= 4.62 kW

ΕΦΕΔΡΙΚΗ
P = 0.00 kW

ΑΝΕΜΙΣΤΗΡΑΣ EF-ST.1
P = 0.55 kW

ΑΝΕΜΙΣΤΗΡΑΣ EF-ST.2
P = 0.55 kW

ΑΝΕΜΙΣΤΗΡΑΣ SF-2
P = 2.20 kW

ΑΝΕΜΙΣΤΗΡΑΣ SF-2/E
P = 2.20 kW

ΤΥΠΟΣ ΠΙΝΑΚΑ : ΕΠΙΤΟΙΧΟΣ ΜΕΤΑΛΛΙΚΟΣ ΤΥΠΟΥ STAB
ΒΑΘΜΟΣ ΠΡΟΣΤΑΣΙΑΣ : IP55

No	Revision	Date

Design: Η-Μ ΣΧΕΔΙΑΣΜΟΣ
Aproved: Η-Μ ΣΧΕΔΙΑΣΜΟΣ
Date: 02/10/20

ΑΡΙΘΜΟΣ ΠΙΝΑΚΑ : ΠΚ-ΚΛ4/Ε
ΠΙΝ. ΚΛΙΜΑΤΙΣΜΟΥ 4 - ΑΝΑΓΚΗΣ

E-M Engineering lp

1708-ION_SMS

ΠΚ-ΚΛ4/Ε

Rev:
Page: 1
Cont: -

C:\PANEL\DWG\06441_01.DWG

FORM-A31 (420X297)

A B C D

2 3 4 5 6

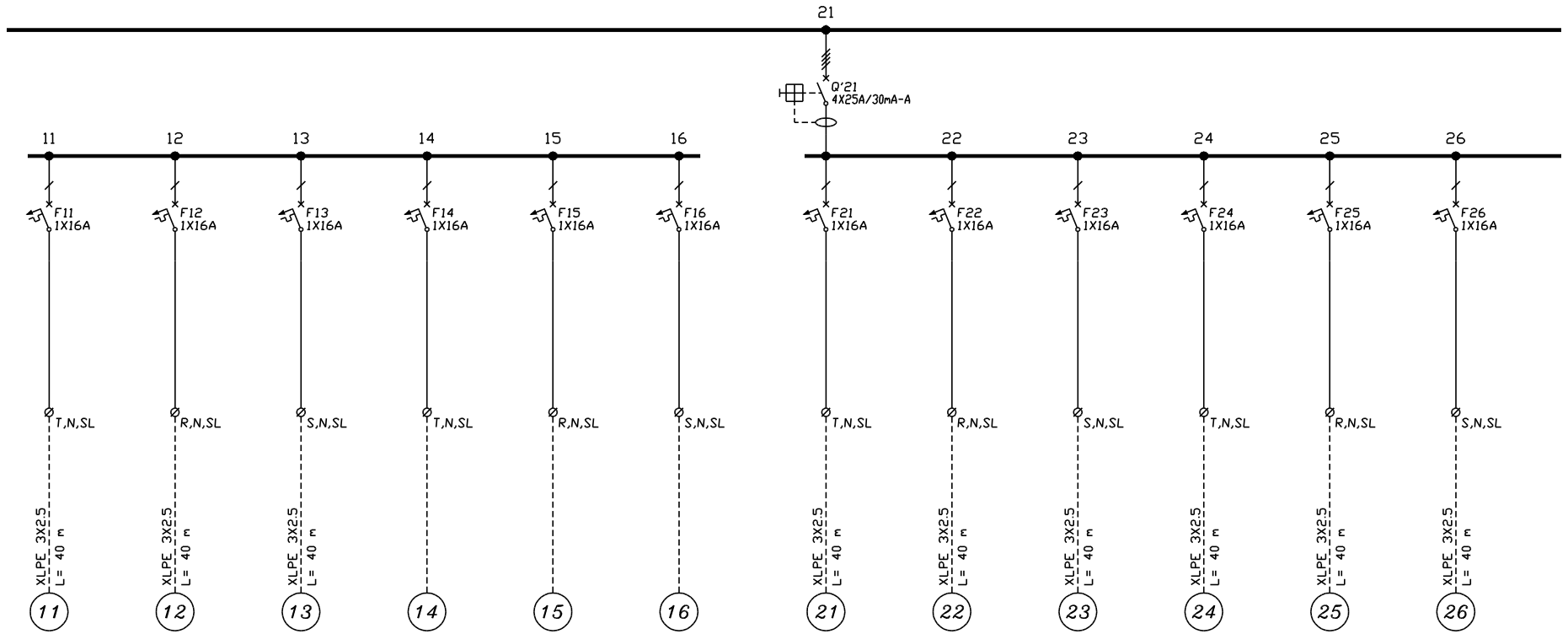

ΤΥΠΟΣ ΠΙΝΑΚΑ : ΜΕΤΑΛΛΙΚΟΣ ΧΩΝΕΥΤΟΣ ΤΥΠΟΥ STAB
ΒΑΘΜΟΣ ΠΡΟΣΤΑΣΙΑΣ : IP30

No	Revision	Date

Design: Η-Μ ΣΧΕΔΙΑΣΜΟΣ
Aproved: Η-Μ ΣΧΕΔΙΑΣΜΟΣ
Date: 23/09/20

ΑΡΙΘΜΟΣ ΠΙΝΑΚΑ : Πφ-1.2/U
ΠΙΝ. ΦΩΤ. 1ΟΥ ΟΡ.- 2 - ΑΔΙΑΛΕΙΠΤΗΣ

E-M Engineering Ip

1708-ION_SMS

Πφ-1.2/U

Rev

Page 2
Cont 3

C:\PANEL\DWG\06453_02.DWG

FORM-A31 (420X297)

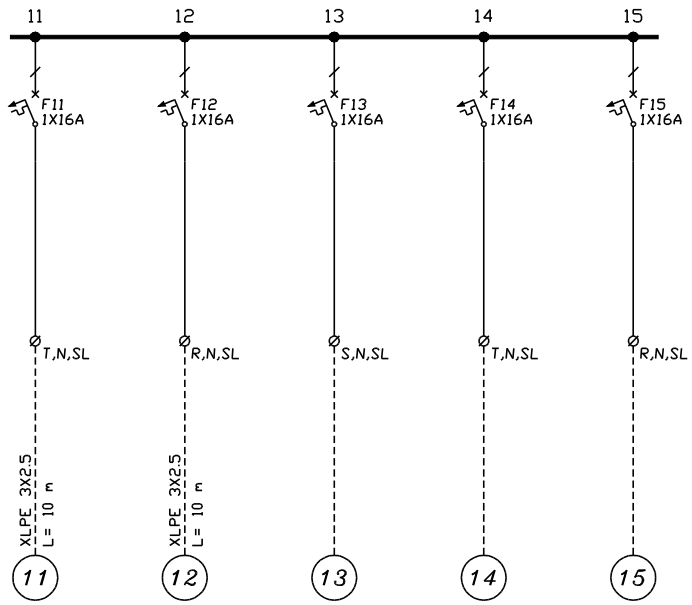

ΤΎΠΟΣ ΠΙΝΑΚΑ : ΜΕΤΑΛΛΙΚΟΣ ΧΩΝΕΎΤΟΣ ΤΎΠΟΥ STAB
ΒΑΘΜΟΣ ΠΡΟΣΤΑΣΙΑΣ : IP30

No	Revision	Date

Design H-M ΣΧΕΔΙΑΣΜΟΣ	ΑΡΙΘΜΟΣ ΠΙΝΑΚΑ : ΠΦ-ΙΣ.3/U	1708-ION_SMS	
Aproved H-M ΣΧΕΔΙΑΣΜΟΣ	ΠΙΝ. ΦΩΤ. ΙΣ.3 (ΑΜΦ) - ΑΔΙΑΛΕΙΠΤΗΣ	Rev	Page 2
Date 23/09/20	E-M Engineering Ip	ΠΦ-ΙΣ.3/U	Cont -

C:\PANEL\DWG\06462_02.DWG

FORM-A31 (420X297)

A B C D

2 3 4 5 6

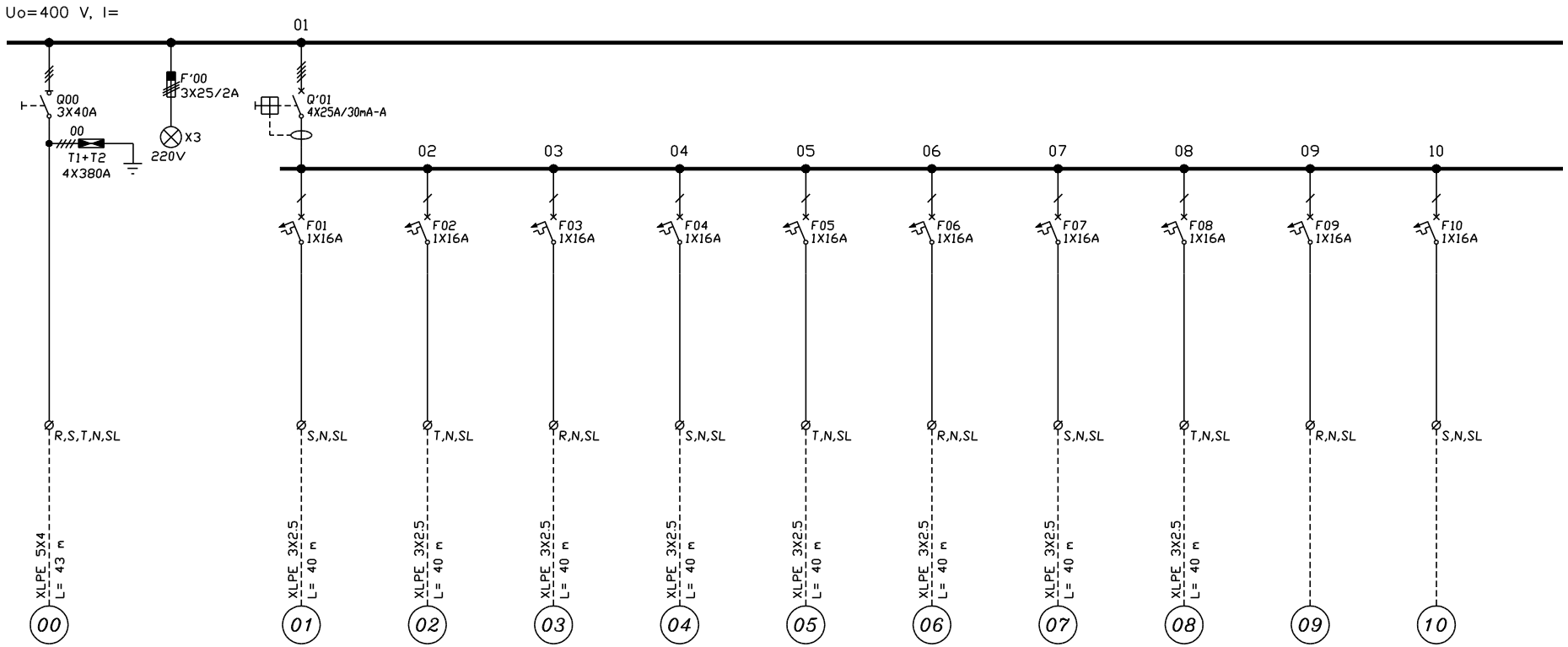

ΤΥΠΟΣ ΠΙΝΑΚΑ : ΜΕΤΑΛΛΙΚΟΣ ΧΩΝΕΥΤΟΣ ΤΥΠΟΥ STAB
ΒΑΘΜΟΣ ΠΡΟΣΤΑΣΙΑΣ : IP30

No	Revision	Date

Design	H-M ΣΧΕΔΙΑΣΜΟΣ
Aproved	H-M ΣΧΕΔΙΑΣΜΟΣ
Date	23/09/20

ΑΡΙΘΜΟΣ ΠΙΝΑΚΑ : ΠΦ-ΙΣ.2/U
ΠΙΝ. ΦΩΤ. ΙΣΟΓΕΙΟΥ 2 - ΑΔΙΑΛΕΙΠΤΗΣ

E-M Engineering Ip

1708-ION_SMS

ΠΦ-ΙΣ.2/U

Rev

Page 1

Cont 2

C:\PANEL\DWG\06432_01.DWG

FORM-A31 (420X297) | 2 | 3 | 4 | 5 | 6

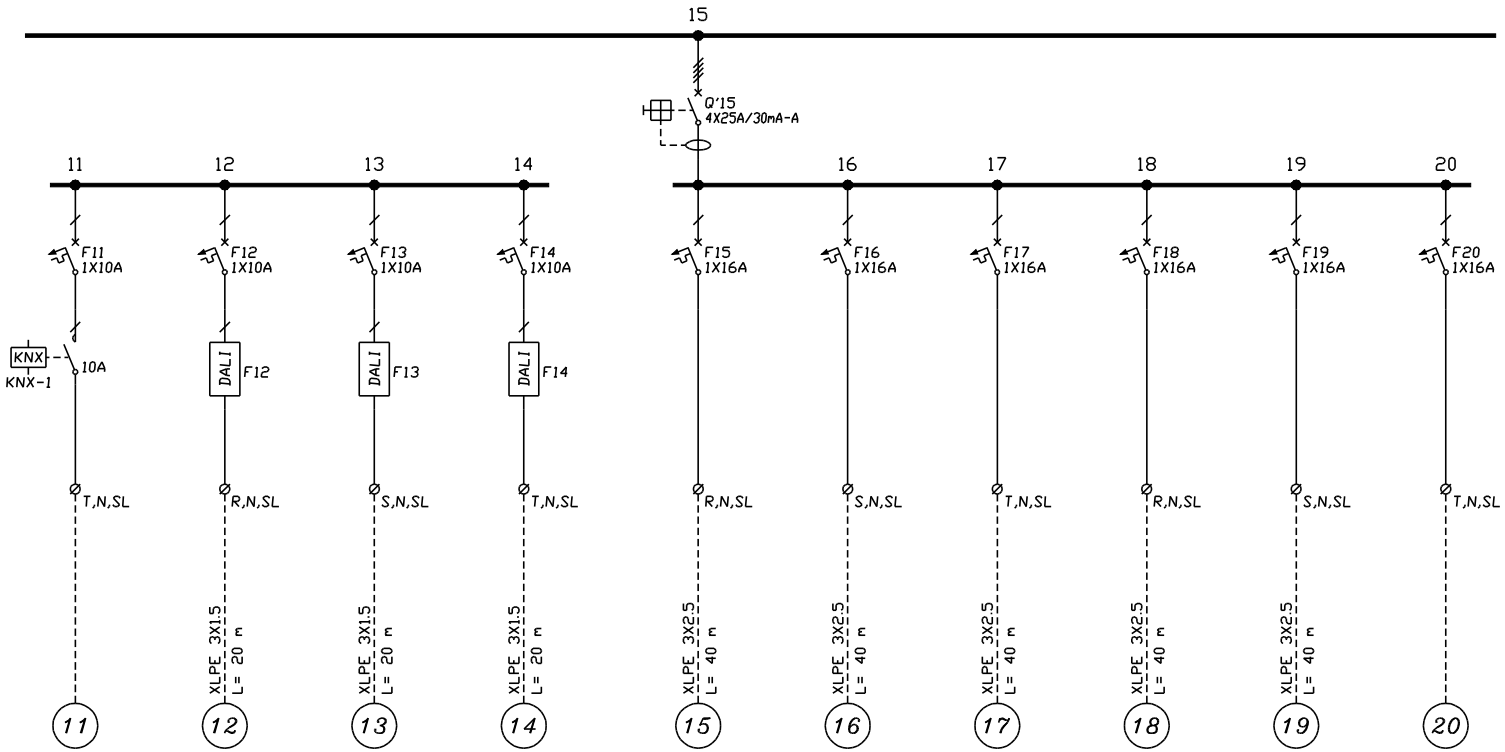

ΤΥΠΟΣ ΠΙΝΑΚΑ : ΜΕΤΑΛΛΙΚΟΣ ΧΩΝΕΥΤΟΣ ΤΥΠΟΥ STAB
ΒΑΘΜΟΣ ΠΡΟΣΤΑΣΙΑΣ : IP30

No	Revision	Date

Design: Η-Μ ΣΧΕΔΙΑΣΜΟΣ
Aproved: Η-Μ ΣΧΕΔΙΑΣΜΟΣ
Date: 23/09/20

ΑΡΙΘΜΟΣ ΠΙΝΑΚΑ : Πφ-1.2/E
ΠΙΝ. ΦΩΤ. 1ΟΥ ΟΡ.- 2 - ΑΝΑΓΚΗΣ

E-M Engineering Ip

1708-ION_SMS

Πφ-1.2/E

Rev

Page 2

Cont -

C:\PANEL\DWG\06454_02.DWG

FORM-A31 (420X297)

A B C D

2 3 4 5 6

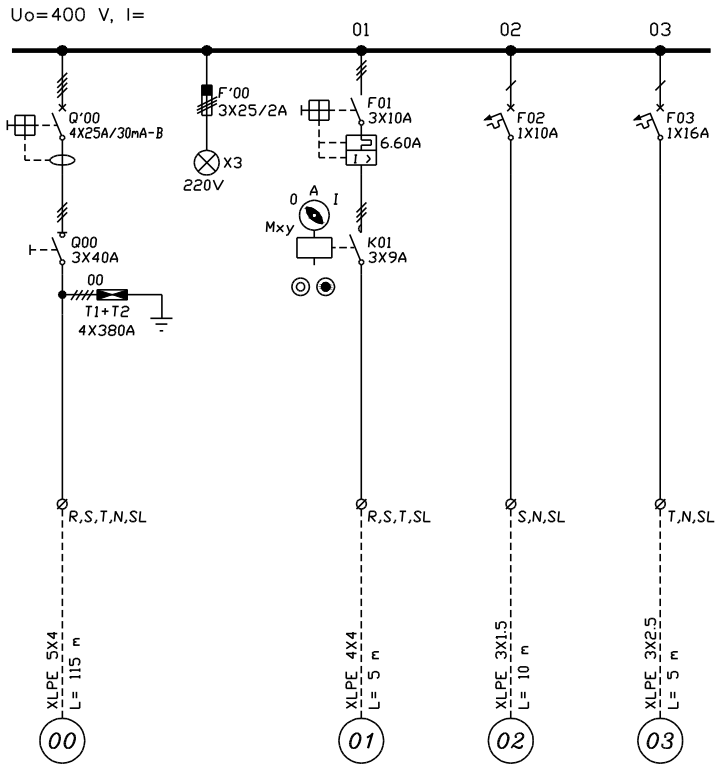

ΤΥΠΟΣ ΠΙΝΑΚΑ : ΕΠΙΤΟΙΧΟΣ ΜΕΤΑΛΛΙΚΟΣ ΤΥΠΟΥ STAB
ΒΑΘΜΟΣ ΠΡΟΣΤΑΣΙΑΣ : IP44

C:\PANEL\DWG\06448_01.DWG

No	Revision	Date

Design	Η-Μ ΣΧΕΔΙΑΣΜΟΣ
Aproved	Η-Μ ΣΧΕΔΙΑΣΜΟΣ
Date	02/10/20

ΑΡΙΘΜΟΣ ΠΙΝΑΚΑ : ΠΚ-ΑΝ.2/Κ
ΠΙΝ. ΑΝΕΛ/ΤΗΡΑ ΑΤΟΜ. 2 - ΚΑΝΟΝΙΚΟΣ

E-M Engineering Ip

1708-ION_SMS

ΠΚ-ΑΝ.2/Κ

Rev

Page 1

Cont -

FORM-A31 (420X297) | 2 | 3 | 4 | 5 | 6

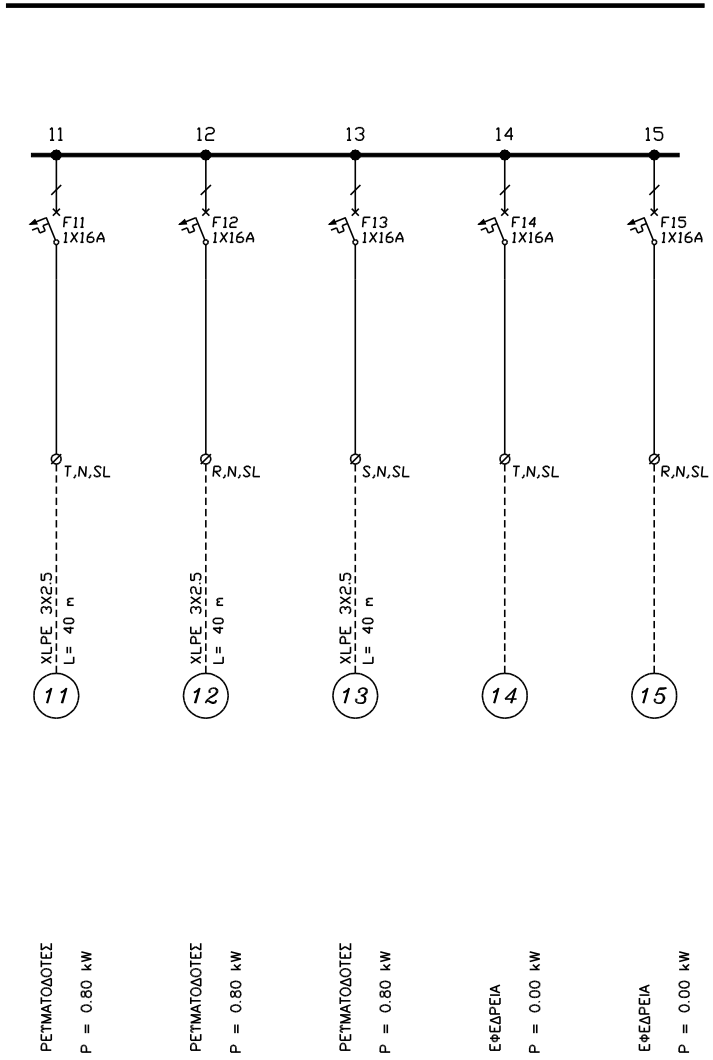

ΤΥΠΟΣ ΠΙΝΑΚΑ : ΜΕΤΑΛΛΙΚΟΣ ΧΩΝΕΥΤΟΣ ΤΥΠΟΥ STAB
ΒΑΘΜΟΣ ΠΡΟΣΤΑΣΙΑΣ : IP30

No	Revision	Date

Design: Η-Μ ΣΧΕΔΙΑΣΜΟΣ
Aproved: Η-Μ ΣΧΕΔΙΑΣΜΟΣ
Date: 24/09/20

ΑΡΙΘΜΟΣ ΠΙΝΑΚΑ : ΠΦ-ΙΣ.3/Κ
ΠΙΝ. ΦΩΤ. ΙΣ.3 (ΑΜΦ) - ΚΑΝΟΝΙΚΟΣ
E-M Engineering Ip

1708-ION_SMS
ΠΦ-ΙΣ.3/Κ

Rev:
Page: 2
Cont: -

C:\PANEL\DWG\06464_02.DWG

FORM-A31 (420X297)

A B C D